GIMNASIUM

ALEXANDRU METEA

LIMBA ROMÂNĂ

111 modele şi teste rezolvate pentru concursurile de admitere

PETRION

805.90
N 61

ALEXANDRU METEA

LIMBA ROMÂNĂ

111 modele şi teste rezolvate pentru concursurile de admitere

BIBLIOTECA JUDEȚEANĂ
"GH. ASACHI"
IAȘI

700.122

EDITURA PETRION
Bucureşti
C.P. 1–310. Cod 70700
Str. Calea Plevnei, nr. 124
E-mail: petrion@starnets.ro
Tel. 310.34.07
Tel. / Fax: 637.23.32

Scanned with OKEN Scanner

Toate drepturile rezervate EDITURII PETRION.

Tehnoredactor: Angela Gabriela Caracaş

Bun de tipar: 5.03.1998. Format 16 / 70 × 100
Coli de tipar: 15

Culegere şi tehnoredactare computerizată:
Editura PETRION

Scanned with OKEN Scanner

PREFAȚĂ

Cartea de față cuprinde modele de analiză gramaticală, incluzând și probleme de fonetică și de vocabular, și se bazează pe texte selectate din operele scriitorilor români clasici și moderni.

Alegerea noastră a ocolit în mod deliberat ceea ce este încă controversat în lingvistica românească, dar în rezolvarea testelor am reținut că numai propozițiile independente pot fi clasificate după scopul comunicării, structura și forma lor, că raporturile sintactice în frază sunt întotdeauna bilaterale, fie între doi termeni coordonați, fie între un termen regent și unul subordonat, că în analiza propozițiilor necircumstanțiale (subiectivă, predicativă, atributivă, completivă directă și completivă indirectă) sunt importante anumite trăsături ale elementului regent, că pronumele reflexiv cu funcție sintactică nu face parte din structura predicatului, ci trebuie analizat separat, că elementul predicativ suplimentar este o realitate lingvistică distinctă și nu poate fi inclus în cadrul complementului circumstanțial de mod.

Felul în care am structurat problemele abordate (testele propuse sunt rezolvate fie împreună cu textele selectate, fie în secțiuni separate) credem că răspunde cel mai bine obiectivelor pe care ni le-am propus. Cartea o dorim utilă atât elevilor de gimnaziu, aflați în fața unui examen de capacitate și a unui concurs de intrare în liceu, cât și celor din clasele a IX-a și a XII-a (a XIII-a), care continuă studiul gramaticii sau se pregătesc pentru admiterea în facultățile de litere, de jurnalistică, de drept, de educație fizică, de birotică sau în academiile de poliție, unde figurează și o probă de limba română.

Analiza complexă a faptelor de limbă prin testele propuse, diferențiate după cum se adresează elevilor de gimnaziu sau celor de liceu, precum și rezolvarea subiectelor de la examenele din ultimii ani sunt o garanție că cei interesați de studiul temeinic al limbii române pot realiza acest obiectiv și singuri cu ajutorul acestei cărți.

Cartea de față este folositoare și studenților filologi, precum și profesorilor de limba română, atât pentru activitatea lor didactică, cât și pentru pregătirea examenelor de grad, întrucât aprofundează unele probleme ale teoriei gramaticale, prin comentarea unor probleme din testele propuse, și oferă o metodologie adecvată pentru însușirea ei.

Conf. dr. ALEXANDRU METEA
Universitatea de Vest din Timișoara

Scanned with OKEN Scanner

INTRODUCERE ÎN ANALIZA GRAMATICALĂ

1.1. ANALIZA FRAZEI

Analiza sintactică a frazei este o operaţie complexă. Rezultatele depind, în mare măsură, de respectarea unor etape, a căror succesiune este obligatorie.

Prima etapă presupune următoarele operaţii:

1.1.1. Lectura textului pentru a înţelege cât mai exact sensul său;

1.1.2. Sublinierea predicatelor;

1.1.3. Identificarea şi, eventual, încercuirea elementelor joncţionale;

1.1.4. Stabilirea limitelor dintre propoziţii şi numerotarea lor;

1.1.5. Verificarea delimitării corecte a propoziţiilor.

A doua etapă, analiza sintactică propriu-zisă a frazei, constă din:

1.2.1. Identificarea propoziţiei (propoziţiilor) principale;

1.2.2. Felul propoziţiilor secundare;

1.2.3. Alcătuirea schemei.

În continuare prezentăm aspectele mai importante care trebuie urmărite când parcurgem etapele analizei sintactice.

1.1.1. De foarte multe ori limitele dintre două propoziţii nu pot fi stabilite corect decât în urma unei lecturi foarte atente şi numai după încadrarea frazei analizate într-un context mai larg. În fragmentul următor:

„Când află că boierul bătrân s-a dus la Bucureşti, desigur pentru moşia cucoanei, a chemat pe Luca Talabă şi *s-au înţeles să plece* şi *oamenii să mai stăruiască la cucoană..."* (L. Rebreanu, *Răscoala*)

apare următoarea alternativă în delimitarea şi analiza ultimelor două propoziţii :

a) *să plece /* şi *oamenii să mai stăruiască la cucoană...*

b) *să plece* şi *oamenii / să mai stăruiască la cucoană...*

În funcţie de delimitarea făcută, ultima propoziţie este completivă indirectă (elementul regent – verbul intranzitiv s - a u î n ţ e l e s), respectiv circumstanţială de scop. Dintre cele două variante, numai a doua, (b), este corectă, deoarece la Bucureşti nu au plecat Luca Talabă şi interlocutorul său, ci oamenii şi boierul Miron Iuga, fapt subliniat prin prezenţa lui **şi**, adverb cu sensul „chiar, chiar şi", şi nu conjuncţie coordonatoare, cum s-ar putea crede din cauza omonimiei.

1.1.2. Identificarea tuturor verbelor predicative sau copulative folosite la un mod personal, a adverbelor predicative (vezi 2.1), precum şi a interjecţiilor care pot îndeplini funcţia de predicat **(iată, iacă, hai, uite** şi unele onomatopee).

1.1.3. Elementele joncţionale în frază sunt:

1. conjuncţiile şi locuţiunile conjuncţionale
   a. coordonatoare

Scanned with OKEN Scanner

– copulative: **şi, precum şi, nici, iar** (rar), **atât ... cât şi ... , nu numai (că) ... dar (şi) ... , nu numai că ... ci (şi) ... ;**

– adversative : **dar, iar, însă, numai că, şi** (rar);

– disjunctive: **ori, sau; fie... fie..., acum... acum..., aici ... aici ..., ba ... ba ... , când ... când...** exprimă simpla alternare şi în acest caz raportul se situează la graniţa dintre coordonarea disjunctivă şi cea copulativă, după cum se precizează în GA, II, 247;

– conclusive: **deci, aşadar, prin urmare, în concluzie, în consecinţă, (care) va să zică.**

b. subordonatoare

– universale: **că, să, ca să, dacă, de;**

– specializate.

Conjuncţiile specializate şi raporturile circumstanţiale exprimate de acestea sunt:

– propoziţia circumstanţială de timp: **până, până să, până ce, ori de câte ori, (de) îndată ce, imediat ce, după ce, pe dată ce, de cum (pe când, în timp ce, în vreme ce** pot introduce şi propoziţii circumstanţiale opoziţionale);

– propoziţia circumstanţială de mod: **precum, cu cât ...(cu atât...), (ca şi când, ca şi cum, parcă, de parcă** după verbul copulativ **a f i** introduc propoziţii predicative);

– propoziţia circumstanţială de cauză: **căci, deoarece, fiindcă, întrucât, de vreme ce, din moment ce, din cauză că, din pricină că, pe motiv că, pentru că;**

– propoziţia circumstanţială de scop: **nu cumva să, pentru ca nu cumva să (pentru ca să** introduce şi propoziţii circumstanţiale consecutive: Nu e atât de prost ca să-l înşele toţi.);

– propoziţia circumstanţială concesivă: **deşi, cu toate că, chiar dacă, chiar de, măcar că, măcar să, măcar de, oricât;**

– propoziţia circumstanţială condiţională: **în caz că;**

– propoziţia circumstanţială consecutivă: **încât, aşa că;**

– propoziţia circumstanţială de relaţie: **în ceea ce priveşte, cât priveşte;**

– propoziţia circumstanţială opoziţională: **în loc să;**

– propoziţia circumstanţială cumulativă: **pe lângă că, las (ă) că, în afară că** (poate introduce şi propoziţii circumstanţiale de excepţie), **plus că, după ce că.**

2. pronumele şi adjectivele relative: **cine, care, ce, ceea ce, cât (câtă, câţi, câte).**

3. pronumele şi adjectivele nehotărâte*: **oricine, oricare, orice, orişicine, orişicare, orişice, orişicât, orişicâte, orişicâţi .**

4. adverbele relative: **unde, încotro, când, cum, cât.**

5. adverbele nehotărâte* : **oriunde, oriîncotro, oricând, oricum, oricât.**

---

* Pronumele, adjectivele pronominale şi adverbele nehotărâte compuse cu ori nu sunt elemente joncţionale subordonatoare dacă nu sunt urmate de un predicat:

Ea nu se plimbă cu oricine.

El citeşte orice roman.

Nu ne petrecem timpul liber oriunde.

Scanned with OKEN Scanner

1.1.4. Elementele joncţionale ocupă, de obicei, primul loc în propoziţie şi de aceea segmentarea frazei în faţa fiecărui jonctiv rezolvă delimitarea corectă a propoziţiilor în marea majoritate a cazurilor.

Trebuie să ţinem seama însă de următoarele:

1.1.4.1. Elementul joncţional nu ocupă prima poziţie în propoziţie în următoarele cazuri:

– conjuncţia coordonatoare adversativă **însă** apare de obicei pe locul al doilea în propoziţie: Noi învăţăm, [1]/ ei î n s ă se plimbă toată ziua .[2]/ iar dacă propoziţia principală coordonată contextuală este precedată de una sau mai multe propoziţii secundare, **însă** apare în structura propoziţiei cu care începe fraza.:

Cum [1]/ î n s ă [2]/ timpul era nefavorabil, [1]/ am renunţat. [2]/

– jonctivul este precedat de un adverb de întărire (**chiar, şi** cu sensul „chiar", **tocmai, mai ales, mai cu seamă**) sau de restricţie (**numai , doar, decât**):

A sosit [1]/ **tocmai când plecam.** [2]/ Citeşte [1]/ numai ceea ce îi place.[2]/

– în propoziţiile circumstanţiale concesive din vorbirea populară **să, deşi, dacă** pot fi precedate de cuvântul sau de grupul de cuvinte exprimând o ipoteză imposibilă, care – chiar realizată – nu poate împiedica acţiunea din regentă:

Cu o sută de kilometri pe oră să fi fugit, tot nu l-ai fi ajuns.

O mie ani d e ai trăi, nu ai timp de citit toate cărţile apărute în lume într-un singur an.

Bolnav d a c ă ai fi, tot trebuie să vii.

– pronumele relativ în cazul genitiv când are rol de atribut al unui substantiv precedat de o prepoziţie:

Am citit un roman **în paginile căruia este evocată domnia lui Mihai Viteazul.**

Dacă două jonctive se succed, trebuie avut în vedere locul în frază al acestora:

– la începutul frazei două jonctive se despart întotdeauna, indiferent dacă cel dintâi este coordonator sau subordonator:

Deci [1]/ **dacă** n-ai timp [2]/ apelez la altcineva. [1]/

Dacă [1]/ **ceea ce** ai scris în teză [2]/ e corect , [1]/ vei lua zece. [3]/

– în interiorul frazei două jonctive se despart dacă amândouă sunt subordonatoare (Am aflat [1]/ **că** [2]/ **deşi** ai avut timp suficient [3]/ nu ai citit bibliografia critică recomandată. [2]/) sau dacă primul dintre ele coordonează o propoziţie care urmează după o propoziţie intercalată (Am constatat [1]/ că ai mulţi prieteni [2]/ **şi** [3]/ **când** ai nevoie [4]/ te poţi baza pe ei. [3]/)

– în interiorul frazei, două jonctive nu se despart dacă primul dintre ele coordonează două propoziţii secundare (Nu ştiu [1]/ unde pleci [2]/ **şi** **când** te întorci .[3]/)

Trei jonctive se despart întotdeauna: ultimul rămâne pe loc, penultimul aparţine celei mai apropiate propoziţii fără element joncţional, iar primul trebuie încadrat abia în următoarea propoziţie lipsită de jonctiv:

Scanned with OKEN Scanner

Şi fiindcă ce mi-ai spus despre mine e adevărat, m-am hotărât să-mi schimb atitudinea faţă de colegi.

Primele trei propoziţii sunt:

1. **Şi** ... m-am hotărât - propoziţie principală;
2. **fiindcă** e adevărat - propoziţie circumstanţială de cauză;
3. **ce** mi-ai spus despre mine - propoziţie subiectivă.

Repartizarea celor trei jonctive poate fi reprezentată astfel:

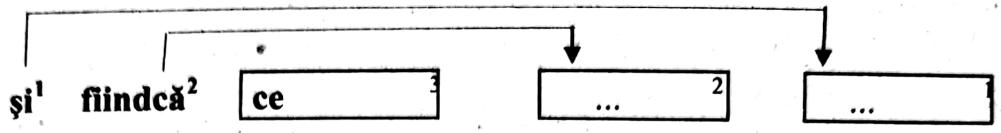

Greutăţi putem întâmpina însă şi atunci când trebuie să delimităm sfârşitul unei propoziţii, mai ales dacă aceasta este intercalată în regentă, după cuvântul determinat. Aşa se întâmplă, de obicei, cu propoziţia atributivă, care urmează după substantivul sau pronumele pe care îl determină, cu propoziţia completivă directă, cu propoziţia completivă indirectă, sau cu propoziţia circumstanţială, când sunt subordonate unui verb la mod nepersonal, respectiv unui adjectiv sau adverb care nu ocupă ultimul loc în regentă. Incompatibilitatea sintactică, dar şi semantică a unui cuvânt sau a unui grup de cuvinte cu propoziţia în care au fost incluse greşit poate fi observată doar dacă verificăm corectitudinea delimitării fiecărei propoziţii, operaţie descrisă mai jos.

1.1.5. Verificarea despărţiri corecte a frazei în propoziţii se poate realiza în felul următor:

– rescriem fiecare propoziţie separat, verificând să nu apară mai multe elemente joncţionale (excepţiile au fost consemnate mai sus) şi să aibă predicat exprimat sau subînţeles;

– transformăm fiecare propoziţie secundară în propoziţie independentă prin eliminarea din text a elementelor joncţionale coordonatoare şi subordonatoare, prin înlocuirea verbelor la modul conjunctiv (mod al subordonării) cu aceleaşi verbe la modul indicativ şi, dacă la sfârşit propoziţia are un substantiv articulat precedat de o prepoziţie, prin adăugarea unui adjectiv pronominal demonstrativ.

– citim fiecare propoziţie (care a devenit propoziţie independentă) pentru a vedea dacă fiecare cuvânt are funcţie sintactică.

Dacă propoziţia a fost delimitată corect, ea are un sens complet fără a adăuga alte cuvinte (excepţie: propoziţiile cu un verb copulativ fără nume predicativ, cu un verb sau o construcţie impersonală fără subiect, cu un verb tranzitiv fără complement direct, care nu au înţeles fără subordonata lor).

Astfel fraza:

„Mai ciudat era că cei trei în cauză nu înţelegeau, încât răspunsul lui Moromete c-a tăiat salcâmul ca să se mire proştii, nu era o batjocură întâmplătoare la adresa fiilor.” (M. Preda, *Moromeţii*)

devine, în urma operaţiilor de transformare amintite:

1. Mai ciudat era;

Scanned with OKEN Scanner

2. nici cei în cauză nu înțelegeau;
3. răspunsul lui Moromete... nu era o batjocură întâmplătoare la adresa fiilor;
4. a tăiat salcâmul;
5. se miră proștii.

Dacă citim fiecare propoziție se observă că sensul lor este clar și că fiecare cuvânt are funcție sintactică în propoziția respectivă.

1.2.1. Urmează identificarea propoziției sau a propozițiilor principale și a rolului sintactic pe care îl îndeplinesc propozițiile secundare față de regentele lor.

În general, propozițiile principale au sens deplin, dar criteriul semantic nu este suficient în toate cazurile, căci există și propoziții principale care din punct de vedere al înțelesului sunt incomplete. Propozițiile principale regente ale unor propoziții subiective, predicative, completive directe – în mod obișnuit –, ale unor propoziții atributive sau ale unor circumstanțiale cu corelative în regentă – de cele mai multe ori – nu cuprind o comunicare completă, dacă le citim fără aceste subordonate. De aceea, un criteriu mai sigur pentru identificarea propozițiilor principale este absența oricărui element joncțional subordonator, căci realizarea raporturilor de subordonare prin juxtapunere, adică prin alăturarea, fără element joncțional, a regentei și a subordonatei, este destul de rară:

Excursioniștii au ajuns la aceeași concluzie: trebuia ales un traseu mai ușor. (propoziție atributivă apozițională).

Unii au renunțat: taxele erau prea mari. (propoziție circumstanțială de cauză)

Ai timp, citești mult; nu ai timp, nu citești. (propoziții circumstanțiale condiționale)

Vrei, nu vrei, eu tot te invit la teatru. (propoziții circumstanțiale concesive)

Problema de la teză a fost foarte grea : nimeni nu a rezolvat-o integral. (propoziție circumstanțială consecutivă)

Propozițiile secundare se identifică în mod obișnuit prin prezența unui jonctiv subordonator și prin rolul lor sintactic față de un cuvânt din propoziția regentă.

1.2.2. Stabilirea felului subordonatelor depinde de :

a) anumite caracteristici ale elementului regent, în cazul propozițiilor subordonate subiectivă, predicativă, atributivă, completivă directă, completivă indirectă și predicativă suplimentară;

b) conținutul propoziției subordonate, în cazul propoziției circumstanțiale.

Pentru a identifica în frază o propoziție subiectivă, predicativă, atributivă, completivă directă, completivă indirectă sau predicativă suplimentară ne vine în ajutor numai analizarea elementului regent, căci aceste propoziții sunt introduse prin aceleași elemente joncționale. Astfel frazele următoare au în structura lor o subordonată identică:

E bine că citește mult .
Adevărul e că citește mult.
Mă bucură faptul că citește mult.
Noi știm că citește mult.

Scanned with OKEN Scanner

Voi sunteţi convinşi <u>că citeşte mult.</u>
Îl ştim <u>că citeşte mult</u>.

Propoziţia subordonată <u>că citeşte mult</u> are, pe rând, rolul de subiect, nume predicativ, atribut, complement direct, complement indirect şi element predicativ suplimentar, deoarece elementul regent este diferit sau are anumite particularităţi morfologice (verb reflexiv impersonal, verb copulativ, substantiv, verb tranzitiv, adjectiv cu rol de nume predicativ, verb tranzitiv cu complement direct).

Aceste propoziţii subordonate, numite şi n e c i r c u m s t a n ţ i a l e, se identifică deci numai în funcţie de rolul lor sintactic pe care îl îndeplinesc pe lângă un element regent cu caracteristici bine precizate.

1. Astfel, propoziţia s u b i e c t i v ă este „cerută", în mod obişnuit, de predicate exprimate prin:

– verbe personale la persoana a III-a singular sau plural:
Participă la olimpiadă <u>cine are performanţe deosebite.</u>
<u>Ce naşte din pisică</u> şoareci mănâncă.

– verbe la diateza reflexivă, persoana a III-a, singular, cu valoare impersonală: **se ştie, se spune, se povesteşte** etc.:
Nu ni s-a spus <u>unde să ne aşezăm</u>.
Se prognozează <u>că mâine va fi furtună.</u>

– verbe la persoana a III-a, singular, unipersonale, cu sens unipersonal, diateza activă (**trebuie, rezultă, reiese** etc.) sau la diateza reflexivă (**se cade, se cuvine, se întâmplă** etc.) sau folosite ca verbe unipersonale (**ajunge, place, rămâne, merge, interesează, priveşte, vine** etc.), însoţite sau nu de pronume personale în cazul dativ sau acuzativ, cu funcţie de complement indirect, respectiv complement direct (Aceste pronume nu indică persoana subiectului!):
Trebuie <u>să fim atenţi.</u>
Nu s-a întâmplat <u>ceea ce am crezut noi</u>.
Ne interesează <u>cum vom rezolva problema privatizării.</u>

– expresii verbale impersonale: e bine, e adevărat, e firesc etc.:
E frumos <u>să ai mulţi prieteni.</u>
E adevărat <u>ceea ce se spune despre ei.</u>

– adverbe şi locuţiuni adverbiale predicative: **bine, probabil, desigur, fără îndoială, firește** etc. (ele sunt urmate, întotdeauna, de una din conjuncţiile subordonatoare *că, să, ca să, dacă, de,* care introduc propoziţia subiectivă):
Firește <u>că avem nevoie de ajutorul vostru.</u>
Probabil <u>că nu va renunţa.</u>

2. Propoziţia p r e d i c a t i v ă urmează numai după propoziţii în care există un verb predicativ fără nume predicativ. Verbele copulative sunt **a fi, a deveni, a părea, a însemna, a se face, a ieşi, a rămâne, a ajunge, a se simţi, a se crede, a se arăta, a sta, a se naşte, a se chema, a se numi, a reprezenta,**

Scanned with OKEN Scanner

a constitui. În afară de **a deveni,** singurul verb întotdeauna copulativ, celelalte verbe, inclusiv **a fi**, pot fi folosite atât cu valoare copulativă cât şi cu valoare predicativă.

Astfel, verbul **a fi** este verb predicativ şi deci are funcţie de predicat verbal în următoarele situaţii:

1. când arată existenţa (are sensul „a exista, a trăi, a se afla, a se găsi") sau e sinonim cu „a costa, a merge, a fi originar din, a dura, a avea loc etc.":

Colegii mei **sunt** în sala de sport.
Marius **este** de optsprezece ani.
Prietenul meu **este** din Craiova.
Meciul **va fi** pe stadion.
Ora de curs **este** de cincizeci de minute.
Cât **a fost** dicţionarul?

2. în construcţii ca *mi-e foame, mi-e sete, mi-e teamă* etc., în care *foame, sete, teamă* au rol de subiect, iar pronumele *mi*, rol de complement indirect (vezi GA, II, p.100).

3. când are valoare impersonală (cu sensul „trebuie, se întâmplă, se petrece"). Cu această valoare, verbul **a fi** apare mai ales în construcţii fixe:

a. în subordonate formate numai din conjuncţiile *dacă* sau *când* şi verbul impersonal **este**, după care urmează o propoziţie subiectivă:

Dacă (când) **va fi** să plecăm, vă vom anunţa.

b. în fraze alcătuite dintr-o propoziţie subiectivă introdusă prin conjuncţie subordonatoare (*dacă, să*) , o propoziţie regentă, formată numai din verbul cu valoare impersonală **este** şi o propoziţie circumstanţială de cauză sau de scop. Astfel în fraza:

Şi [1]/ dacă ramuri bat în geam [2]/
Şi se cutremur plopii, [3]/
E [1]/ ca în minte să te am [4]/
Şi-ncet să te apropii [5]/. (M. Eminescu, *Poezii*)

propoziţia principală (1), alcătuită numai din verbul impersonal **e**, este încadrată de două propoziţii subiective (2 şi 3) şi două circumstanţiale de scop (4 şi 5).

4. când este auxiliar al diatezei pasive, forma compusă **a fi** + participiul unui verb tranzitiv alcătuieşte un predicat verbal:

El *a fost convins* de un coleg că există mai multe soluţii.

Pentru a nu confunda, din cauza omonimiei, un verb la diateza pasivă cu un verb copulativ urmat de un nume predicativ, trebuie să avem în vedere că:

a. un verb la diateza pasivă exprimă o acţiune, în timp ce predicatul nominal atribuie subiectului o însuşire sau o stare;

b. după un verb la diateza pasivă poate apărea un complement de agent (în cazul nostru *de un coleg*), care identifică pe autorul acţiunii;

Scanned with OKEN Scanner

c. un verb la diateza pasivă poate fi înlocuit prin acelaşi verb la diateza activă, complementul de agent devenind subiect (Un coleg *l-a convins* că există mai multe soluţii);

d. construcţia este predicat nominal numai dacă participiul are valoare adjectivală, deci dacă „El a fost *convins* că există mai multe soluţii" este echivalentă cu „El a fost *sigur* că există mai multe soluţii".

5. Când intră în structura unor locuţiuni verbale: *a fi pe punctul, a fi în pom, a fi în stare, a fi în măsură, a fi în pericol, a fi pe ducă, a fi pe jantă, a fi pe sfârşite, a fi cu nasul pe sus etc.*

Verbul **a fi** cu valoare copulativă, regent al unei propoziţii predicative, apare de obicei în propoziţii care au următoarea structură:

a) subiect (exprimat prin substantiv cu articol hotărât şi cu sens abstract) ± atribut (care exprimă posesia) + verbul copulativ **este**, după care urmează propoziţia predicativă cu rol de nume predicativ:

Hotărârea noastră este *să învăţăm mai mult.*
Adevărul este *că are mulţi prieteni.*
Ideea lor a fost *să mergem la concert.*
Întrebarea este *unde găsim aceste informaţii.*

b) regenta este formată din verbul copulativ **a fi**, persoana a III-a, singular. În acest caz, înainte stă o propoziţie subiectivă, introdusă numai prin pronume relativ (*ceea ce, ce*), iar după verbul copulativ urmează o propoziţie predicativă:

Ceea ce am aflat până acum [1]/ **este** [2]/ că data concursului nu s-a schimbat.[3]/

Verbul **a (se) părea** este copulativ numai atunci când are subiect (Proba de concurs *pare dificilă*. Discuţia mi *s-a părut inutilă*.). Când are valoare impersonală, el este predicat verbal şi este urmat de o propoziţie subiectivă. (Se pare *că am greşit*. Afară părea *că ninge*.)

Verbul **a însemna** este verb predicativ când are sensul „a scrie, a nota, a face un semn", în celelalte cazuri fiind copulativ. Cu valoare de verb copulativ, *a însemna* poate fi întâlnit în două construcţii fixe:

a) propoziţie subiectivă construită cu *dacă, când* sau *să* + propoziţie regentă formată numai din verbul copulativ **înseamnă** + propoziţie predicativă:

Dacă nu vine [1]/ înseamnă [2]/ că a uitat de invitaţie. [3]/
Când ai temperatură [1]/ înseamnă [2]/ că eşti bolnav.[3]/
Să termini cursurile unei universităţi [1]/ nu înseamnă [2]/ că ai şi locul de muncă asigurat. [3]/

b) pronume relativ-interogativ *ce* (cu rol de nume predicativ) + verbul copulativ **înseamnă** + subiect sau propoziţie subiectivă.

Ce înseamnă Eminescu pentru literatura română? (*Eminescu* = subiect).
Ce înseamnă *să ai prieteni*? (*să ai prieteni* = propoziţie subiectivă).

Verbele **a ajunge, a ieşi, a se face** sunt verbe copulative atunci când sunt echivalente cu *a deveni*, **a rămâne, a sta** atunci când pot fi înlocuite cu *a fi, a nu*

Scanned with OKEN Scanner

deveni altfel (Ei *au rămas prieteni* toată viața. Ștefan *a stat domn* 47 de ani.), **a se chema, a se numi, a reprezenta, a constitui** (Acesta *se cheamă noroc* orb, iar celălalt *se numește ghinion*. Orice victorie *reprezintă* trei *puncte* în clasament. Renunțarea lui *a constituit o* mare *greșeală*.) când sunt substituibile prin *a fi* sau a *însemna*, iar **a se crede, a se arăta, a se naște** în anumite construcții (Ea *se crede o* bună *gospodină*. Examenul *se arată dificil*. Românul *se naște poet*).

Propoziția atributivă determină întotdeauna numai substantive, pronume sau părți de vorbire substantivizate. Ea urmează, în toate cazurile, după elementul regent. Dacă cuvântul determinat nu ocupă ultimul loc în propoziția regentă, propoziția atributivă apare intercalată (Cartea *pe care am citit-o* a fost interesantă).

Propoziția completivă directă determină numai verbe tranzitive care nu au alt complement direct în structura regentei (fac excepție verbele tranzitive
a întreba, a învăța, a ruga, a sfătui, a anunța, a vesti etc. care pot fi construite cu două complemente directe, primul, un nume de ființă, iar al doilea, un nume de lucru sau o acțiune). În general sunt intranzitive și deci nu pot avea nici complement direct, nici completivă directă verbele care exprimă mișcarea (*a merge, a sosi, a pleca, a ieși etc.*), toate verbele copulative, verbele unipersonale cu valoare impersonală (*trebuie, rezultă, reiese, place, etc.*), expresiile verbale impersonale (*e bine, e ușor, e posibil, e adevărat* etc.) verbele la diateza reflexivă sau activă pronominală cu pronumele în cazul acuzativ și verbele la diateza pasivă (excepție verbele cu dublu complement direct, enumerate mai sus).

Propoziția completivă indirectă are ca element regent un verb de obicei intranzitiv, participii și adjective.

Propoziția predicativă suplimentară are, de cele mai multe ori, ca element regent un verb tranzitiv cu complement direct sau un verb care exprimă acțiunea de a se deplasa.

Spre deosebire de toate aceste propoziții subordonate, cele numite circumstanțiale au o oarecare independență față de regentele lor, în sensul că identificarea lor nu depinde de caracteristici obligatorii ale cuvântului determinat.

Aceeași propoziție regentă poate fi asociată cu propoziții circumstanțiale diferite:

Se plimbă, *pe unde îi place.*
Se plimbă, *când nu e ocupat.*
Se plimbă, *cum se plimbă și alții.*
Se plimbă, *fiindcă nu are treabă.*
Se plimbă *ca să se relaxeze.*
Se plimbă, *deși este timp urât.*
Se plimbă, *dacă nu are de învățat.*
Se plimbă, *încât se relaxează.*
Se plimbă *cu cine îi face plăcere.*

Scanned with OKEN Scanner

Se plimbă *cu ce i s-a pus la dispoziţie.*
Se plimbă, *în loc să stea acasă.*
Se plimbă, *pe lângă că citeşte ziarul.*
Nu se plimbă oriunde, *decât unde-i place.*

Verbul *se plimbă* este complinit, în ordine, de propoziţii circumstanţiale de loc, de timp, de mod, de cauză, de scop, concesivă, condiţională, consecutivă, sociativă, instrumentală, opoziţională, cumulativă şi de excepţie.

Această independenţă relativă faţă de regentă este compensată oarecum de existenţa unor jonctive „specializate", care nu lasă nici o îndoială asupra circumstanţei exprimate de propoziţia respectivă.(vezi lista acestor elemente joncţionale la 1.3). Pe de altă parte, atunci când subordonatele circumstanţiale sunt construite cu elemente joncţionale cu funcţii multiple (*că, să, ca să, dacă, de, unde, când, cum* etc.) înlocuirea lor cu una din conjuncţiile şi locuţiunile conjuncţionale „specializate" este un criteriu sigur de verificare a soluţiei propuse. Astfel în fraza:

„La steaua [1]/ care-a răsărit [2]/
E-o cale-atât de lungă [1]/,
Că mii de ani i-au trebuit
Luminii [3]/ să ne-ajungă [4]/." (M. Eminescu, *Poezii*, 177)

elementele joncţionale ale ultimelor două propoziţii pot fi înlocuite: *încât* mii de ani i-au trebuit luminii (deci circumstanţială consecutivă) *pentru ca să* ne ajungă (deci circumstanţială de scop). O atenţie deosebită trebuie acordată conjuncţiei *dacă,* care introduce, în afară de propoziţii necircumstanţiale (subiective, predicative, atributive, completive directe şi indirecte), nu numai circumstanţiale condiţionale (*dacă* poate fi înlocuit cu *în caz că*), ci şi circumstanţiale concesive (*dacă* este echivalent cu *chiar dacă*: *Dacă i-ar da luna de pe cer*, tot nu ar fi mulţumită.), cauzale (*dacă* este substituibil prin *din moment ce, fiindcă: Dacă nu s-a pregătit*, a luat nota patru.), temporale, în vorbirea populară şi în limba veche (dacă = *când*: *Dacă au bătut pe turci*, au mai ridicat o mănăstire.) şi opoziţionale (*Dacă ieri a plouat*, azi este soare.).

1.2.3. Schema, care încheie analiza sintactică a frazei, reflectă raporturile dintre propoziţii. Propoziţiile sunt redate prin numerele lor de ordine, care sunt aşezate pe mai multe planuri: în planul întâi propoziţiile principale, în planul al doilea subordonatele care depind de propoziţiile principale, în planul al treilea subordonatele care determină pe cele din planul al doilea şi aşa mai departe, raportul de coordonare fiind marcat prin linii orizontale, iar cel de subordonare prin linii verticale care unesc subordonata de regenta ei. Astfel, schema frazei de mai sus este:

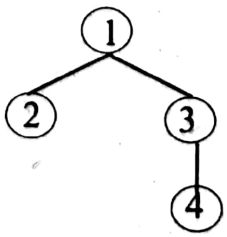

Scanned with OKEN Scanner

La concursurile de admitere în învățământul superior se interzice alcătuirea schemelor grafice, deoarece acestea pot deveni un mijloc de identificare a candidaților. De aceea raporturile trebuie redate în scris ținând seama că ele sunt bilaterale, adică se stabilesc între două unități sintactice.

1.2. ANALIZA SINTACTICĂ A PROPOZIȚIEI

Analiza sintactică a propoziției constă în identificarea cuvintelor care au funcția de parte de propoziție și a raporturilor dintre ele, care pot fi de interdependență (între subiect și predicat), de coordonare (între două părți de propoziție de același fel) sau de subordonare (între atribut și substantivul sau pronumele determinat, între complement și verbul, adjectivul sau adverbul determinat).

Analiza sintactică a propoziției implică deci cunoștințe de teorie a părților de propoziție, despre relațiile sintactice și modalitățile de exprimare a lor, dar și parcurgerea următoarelor operații:

1. identificarea predicatului (verb sau locuțiune verbală la un mod personal, adverb predicativ sau interjecție); în cazul unui verb copulativ se identifică și numele predicativ;
2. cu ajutorul predicatului se descoperă subiectul, care poate fi exprimat (simplu sau multiplu), neexprimat (subînțeles, inclus în desinența verbului predicat, nedeterminat sau o propoziție subiectivă) ori inexprimabil;
3. se delimitează grupul sintactic al subiectului, adică părțile secundare de propoziție care determină cuvântul cu rol de subiect;
4. se delimitează grupul sintactic al predicatului, adică părțile secundare de propoziție care determină verbul, locuțiunea verbală sau interjecția cu rol de predicat.

Trebuie să reținem că unele cuvinte nu au funcție sintactică, așa cum sunt substantivele în cazul vocativ, adverbele de negație, de întărire și de restricție, interjecțiile (cu excepția celor predicative) și conjuncțiile, în timp ce altele, cum sunt articolele, prepozițiile și locuțiunile prepoziționale, se analizează împreună cu cuvintele pe care le însoțesc.

Analiza sintactică a propoziției se poate realiza în mai multe feluri, după cum urmează:

Varianta I: precizarea funcției sintactice a cuvântului, urmată de analiza lui morfologică (vezi, mai jos, cerințele analizei morfologice).

Varianta a II-a: folosirea unui cod de sublinieri diferite (o linie, două linii, linie punctată, linie ondulată etc.) pentru cele patru părți de propoziție (subiect, predicat, atribut, complement).

Varianta a III-a: folosirea unor simboluri și abrevieri pentru a preciza deasupra și sub cuvântul analizat funcția sintactică, respectiv valoarea morfologică.

Scanned with OKEN Scanner

Varianta a IV-a: folosirea unor simboluri şi abrevieri, însoţită de schema grafică simplificată a relaţiilor dintre părţile de propoziţie.

La examenele de admitere, indiferent la ce nivel, se recomandă folosirea primei variante, adoptată şi de noi în volumul de faţă.

1.3. ANALIZA MORFOLOGICĂ

Analiza morfologică, integrală sau selectivă, a unui fragment – de obicei subliniat – din fraza propusă pentru analiză sintactică este o cerinţă care apare în mod obişnuit în testele de verificare a cunoştinţelor de gramatică ale candidaţilor la examenele de admitere.

Morfologia studiază f o r m a cuvintelor, pe care le clasifică, în funcţie de existenţa şi tipul flexiunii, precum şi în raport cu alte categorii gramaticale (gen, număr, caz, comparaţie, conjugare, diateză, mod, timp, persoană etc.), în zece părţi de vorbire. De aici decurg anumite cerinţe ale oricărei analize morfologice, care nu trebuie să se limiteze doar la încadrarea cuvintelor într-o anumită clasă morfologică (parte de vorbire), ci să includă şi alte precizări în legătură cu forma lor, după cum urmează:

Substantiv

1. **felul**: comun sau propriu; simplu sau compus;
2. **genul**: masculin, feminin sau neutru. Facultativ, pentru substantivul care denumeşte o fiinţă se precizează dacă este m o b i l (are forme diferite de gen, de exemplu *urs, ursoaică*) sau e p i c e n (are aceeaşi formă pentru ambele genuri, de exemplu *veveriţă*);
3. **numărul**: singular sau plural; dacă este cazul se precizează că substantivul are numai formă de singular (*singularia tantum*) sau numai formă de plural (*pluralia tantum*);
4. **cazul**: nominativ, genitiv, dativ, acuzativ sau vocativ;
5. **felul** articulării: articulat cu articol hotărât, articulat cu articol nehotărât sau nearticulat.

Articol

1. **felul după funcţie**: hotărât, posesiv (sau genitival), demonstrativ (sau adjectival) sau nehotărât;
2. **felul după poziţie**: enclitic sau proclitic.

Adjectiv

1. **felul**: variabil cu două terminaţii, variabil cu o terminaţie sau invariabil; cu patru, cu trei, cu două sau cu o formă flexionară;
2. **genul**: masculin, feminin sau neutru;
3. **numărul**: singular sau plural;
4. **cazul**: nominativ, genitiv, dativ, acuzativ sau vocativ;

Scanned with OKEN Scanner

5. **gradul de comparaţie** (se precizează numai dacă adjectivul exprimă o însuşire care poate fi comparată): pozitiv, comparativ de superioritate, comparativ de egalitate, comparativ de inferioritate, superlativ relativ de superioritate, superlativ relativ de inferioritate sau superlativ absolut.

Observaţie: La adjectivele pronominale se precizează:

1. **felul**: de întărire, posesiv, demonstrativ (de apropiere, de depărtare sau de identitate), nehotărât, interogativ, relativ sau negativ;
2. **persoana**: I, a II-a sau a III-a (numai la adjectivele pronominale de întărire şi posesive);
3. **genul**: masculin, feminin sau neutru;
4. **numărul**: singular sau plural;
5. **cazul**: nominativ, genitiv, dativ sau acuzativ.

Pronume

1. **felul**: personal, de politeţe, de întărire, reflexiv, posesiv, demonstrativ, interogativ, relativ, nehotărât sau negativ;

La *pronumele personal* se indică:

a) **persoana**: I, a II-a sau a III-a;
b) **numărul**: singular sau plural;
c) **cazul**: nominativ, genitiv (numai la persoana a III-a), dativ, acuzativ sau vocativ (numai la persoana a II-a);
d) **genul**: masculin sau feminin (numai la persoana a III-a);
e) **forma**: accentuată sau neaccentuată (numai la cazurile dativ şi acuzativ).

La *pronumele de politeţe* se indică:

a) **persoana**: a II-a sau a III-a;
b) **numărul**: singular sau plural;
c) **genul**: masculin sau feminin;
d) **cazul:** nominativ, genitiv, dativ, acuzativ sau vocativ (numai la persoana a II- a).

La *pronumele de întărire*, folosit azi numai cu valoare adjectivală, se indică:

a) **persoana**: I, a II-a sau a III-a;
b) **numărul**: singular sau plural;
c) **genul**: masculin, feminin sau neutru;
d) **cazul**: nominativ, genitiv, dativ, acuzativ sau vocativ (numai la persoana a II-a).

La *pronumele reflexiv* se indică:

a) **persoana**: I, a II-a sau a III-a;
b) **numărul**: singular sau plural;
c) **cazul**: dativ sau acuzativ;
d) **forma**: accentuată sau neaccentuată;
e) se va menţiona, când este cazul, că pronumele reflexiv este marcă gramaticală a diatezei reflexive sau a diatezei pasive.

BIBLIOTECA CENTRALĂ "GH. ASACHI" IAŞI
700122

Scanned with OKEN Scanner

La *pronumele posesiv* se indică:

a) **felul**, în funcție de numărul posesorilor și numărul obiectelor posedate: un posesor – un obiect posedat, un posesor – mai multe obiecte posedate, mai mulți posesori – un obiect posedat, mai mulți posesori – mai multe obiecte posedate;

b) **persoana**: I, a II-a sau a III-a;

c) **numărul**: singular sau plural;

d) **cazul**: nominativ, genitiv, dativ, acuzativ sau vocativ.

La *pronumele demonstrativ* se indică:

a) **felul**: de apropiere, de depărtare sau de identitate;

b) **genul**: masculin, feminin sau neutru;

c) **numărul**: singular sau plural;

d) **cazul**: nominativ, genitiv, dativ sau acuzativ.

La *pronumele relativ* și *la pronumele interogativ* se indică:

a) **genul**: masculin, feminin sau neutru (pronumele *care* are forme diferite de gen la cazurile genitiv și dativ, numărul singular);

b) **cazul**: nominativ, genitiv, dativ sau acuzativ.

La *pronumele nehotărât* se indică:

a) **genul**: masculin sau feminin (numai la pronumele *unul, altul, vreunul* la toate cazurile, *fiecare, oricare, orișicare* numai la cazurile genitiv și dativ);

b) **numărul**: singular sau plural (numai la pronumele *unul, altul, vreunul, oricare*);

c) **cazul**: nominativ, genitiv, dativ sau acuzativ.

La *pronumele negativ* se indică:

a) **genul**: masculin, feminin sau neutru (numai la pronumele *nici unul, nici una*);

b) **numărul**: singular sau plural (numai la pronumele *nici unul, nici una)*;

c) **cazul**: nominativ, genitiv, dativ sau acuzativ.

Numeral

1. **felul**: cardinal propriu-zis, cardinal colectiv, cardinal multiplicativ, cardinal distributiv, cardinal fracționar, cardinal adverbial sau ordinal; la numeralul cardinal propriu-zis se mai precizează: simplu sau compus;

2. **genul**: masculin sau feminin (numai dacă are forme speciale de gen);

3. **cazul**: nominativ, genitiv, dativ sau acuzativ (nu are caz numeralul cardinal adverbial).

Verb

1. **felul**: predicativ sau copulativ;

2. **conjugarea**: I, a II-a, a III-a sau a IV-a;

3. **modul**: indicativ, conjunctiv, condițional-optativ, imperativ, prezumtiv, infinitiv, gerunziu, participiu sau supin;

Scanned with OKEN Scanner

4. **timpul**: prezent, imperfect, perfect simplu, perfect compus, mai mult ca perfect, viitor, viitor II sau anterior – la modul indicativ; prezent sau perfect la modurile conjunctiv, condiţional-optativ, prezumtiv şi infinitiv;

5. **persoana** : I, a II-a sau a III-a (dacă este cazul se precizează că verbul este unipersonal sau impersonal);

6. **numărul:** singular sau plural;

7. **diateza**: activă, activă pronominală (când pronumele reflexiv are funcţie sintactică), reflexivă (când pronumele reflexiv este marcă gramaticală, deci fără funcţie sintactică) sau pasivă;

8. **tranzitivitatea**: tranzitiv sau intranzitiv;

9. **forma**: afirmativă sau negativă;

10. **tipul de flexiune**: regulat sau neregulat (verbele neregulate sunt *a fi, a avea, a vrea, a bea, a da, a la, a lua, a mânca, a sta, a usca*).

Observaţie: În cazul locuţiunilor verbale se arată din ce sunt alcătuite şi apoi se face analiza morfologică a cuvintelor componente.

Adverb

1. **felul**: adverb sau locuţiune adverbială; de loc, de timp, de mod, relativ, interogativ sau nehotărât;

2. **gradul de comparaţie**: pozitiv, comparativ de inferioritate, comparativ de egalitate, comparativ de superioritate, superlativ relativ de inferioritate, superlativ relativ de superioritate sau superlativ absolut (numai dacă este cazul).

Prepoziţie

1. **felul** după formă: simplă, compusă sau locuţiune prepoziţională;

2. **cazul** cu care se construieşte: acuzativ, genitiv sau dativ.

Conjuncţie

1. **felul după formă**: simplă, compusă sau locuţiune conjuncţională;

2. **felul după relaţia pe care o exprimă**: coordonatoare (copulativă, adversativă, disjunctivă sau conclusivă) sau subordonatoare. Facultativ, la conjuncţiile subordonatoare se poate preciza dacă sunt universale sau specializate pentru un anumit tip de propoziţie circumstanţială.

Interjecţie

1. **felul după origine**: propriu-zisă, provenită din altă parte de vorbire sau onomatopee (cuvânt imitativ);

2. **felul după sens**: interjecţie care redă o senzaţie fizică sau o stare sufletească, interjecţie care redă manifestarea unei voinţe sau dorinţe.

Scanned with OKEN Scanner

MODELE DE ANALIZĂ GRAMATICALĂ

1.01. Cocioaba de pe malul stâng al Bistriţei, bărbatul, fata şi boii din pădure, un ţap şi două capre slabe şi râioase, ce dormeau pururea în tindă, era toată averea Irinucăi. Dar şi asta-i o avere, când e omul sănătos. Însă ce mă priveşte? Mai bine să ne căutăm de ale noastre.

Ion Creangă, *Amintiri din copilărie*

Analiza sintactică a frazelor:

1. **C o c i o a b a** de pe malul stâng al Bistriţei, **b ă r b a t u l, f a t a ş i b o i i** din pădure, **u n ţ a p** şi două **c a p r e** slabe şi râioase ... **e r a** toată averea Irinucăi – propoziţie principală, regentă faţă de propoziţia 2;

2. ce **d o r m e a u** pururea în tindă – propoziţie secundară atributivă subordonată faţă de propoziţia 1 (are rol de atribut al substantivului **capre**);

3. Dar şi asta-**i o a v e r e** – propoziţie principală, coordonată adversativă contextuală, regentă faţă de propoziţia 4;

4. când **e** omul **s ă n ă t o s** – propoziţie secundară circumstanţială de timp, subordonată faţă de propoziţia 3;

5. Însă ce mă **p r i v e ş t e**? – propoziţie independentă, interogativă, neexclamativă, dezvoltată, afirmativă, coordonată adversativă contextuală prin **să**;

6. **M a i b i n e** – propoziţie principală, regentă faţă de propoziţia 7;

7. **s ă** ne **c ă u t ă m** de ale noastre – propoziţie secundară subiectivă, subordontă faţă de propoziţia 6 (are rol de subiect al adverbului predicativ la gradul comparativ de superioritate **mai bine**).

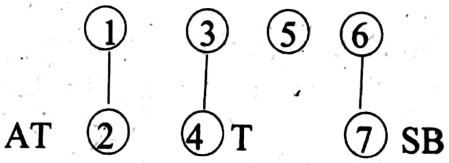

Observaţii de morfosintaxă:

- **averea** – subiect, exprimat prin substantiv comun, simplu, genul feminin, numărul singular, cazul nominativ, articulat cu articolul hotărât **-a** (argumentul pentru funcţia de subiect a acestui cuvânt este acordul în persoană şi număr cu verbul copulativ **era**);
- **cocioaba, bărbatul, fata şi boii, ţap şi capra era** – predicat nominal cu nume predicativ multiplu, exprimat prin verb copulativ, conjugarea a IV-a, modul indicativ, timpul imperfect, persoana a III-a, numărul singular, diateza activă, intranzitiv, forma afirmativă, neregulat: **cocioaba** – substantiv comun, simplu, genul feminin, numărul singular, cazul nominativ, articulat cu articolul hotărât **-a**; **bărbatul** – substantiv comun, simplu, genul masculin, numărul singular, cazul nominativ, articulat cu articolul hotărât **-l**; **fata** – substantiv comun, simplu, genul feminin, numărul singular, cazul nominativ, articulat articolul hotărât **-a**;

Scanned with OKEN Scanner

- **boii** – substantiv comun, simplu, genul masculin, numărul plural, cazul nominativ, articulat cu articolul hotărât **-i**;
- **ţap** – substantiv comun, simplu, genul masculin, numărul singular, cazul nominativ, nearticulat;
- **capre** – substantiv comun, simplu, genul feminin, numărul plural, cazul nominativ, nearticulat;
- **ce** – subiect, exprimat prin pronume relativ, simplu, invariabil, genul feminin, numărul plural, cazul nominativ; în frază leagă o propoziţie atributivă de regenta ei;
- **asta** – subiect, exprimat prin pronume demonstrativ de apropiere, genul feminin, numărul singular, cazul nominativ;
- **ce** – subiect, exprimat prin pronume interogativ, invariabil, numărul singular, cazul nominativ.

1.02. Stă el oleacă şi se sfătuieşte cu gândul: „Să trec peste dânsele am să omor o mulţime; să dau prin apă, mă tem că m-oi îneca, cu cal cu tot. Dar tot mai bine să dau prin apă, cum a da Dumnezeu, decât să curm viaţa atâţor gâzuliţe nevinovate."

Ion Creangă, *Povestea lui Harap – Alb*

Analiza sintactică a frazei:

1. **S t ă** el oleacă – propoziţie principală, coordonată copulativă cu propoziţia 2;
2. şi se **s f ă t u i e ş t e** cu gândul – propoziţie principală, coordonată copulativă cu propoziţia 1;
3. **S ă t r e c** peste dânsele – propoziţie secundară circumstanţială condiţională, subordonată faţă de propoziţia 4;
4. **a m s ă o m o r** o mulţime – propoziţie principală, regentă faţă de propoziţia 3;
5. **s ă d a u** prin apă – propoziţie secundară circumstanţială condiţională, subordonată faţă de propoziţia 6;
6. **m ă t e m** – propoziţie principală, regentă faţă de propoziţiile 5 şi 7;
7. că m-**o i î n e c a**, cu cal cu tot – propoziţie secundară completivă indirectă, subordonată faţă de propoziţia 6 (elementul regent – verbul intranzitiv la diateza reflexivă **mă tem**);
8. Dar tot **m a i b i n e** – propoziţie principală, regentă faţă de propoziţiile 9 şi 11;
9. **s ă d a u** prin apă – propoziţie secundară subiectivă, subordonată faţă de propoziţia 8 (are rol de subiect al adverbului predicativ **mai bine**), regentă faţă de propoziţia 10;
10. cum **a d a** Dumnezeu – propoziţie secundară circumstanţială de mod (propriu-zisă), subordonată faţă de propoziţia 9;

Scanned with OKEN Scanner

11. decât **s ă c u r m** viaţa atâtor gâzuliţe nevinovate – propoziţie secundară circumstanţială de mod (comparativă), subordonată faţă de propoziţia 8.

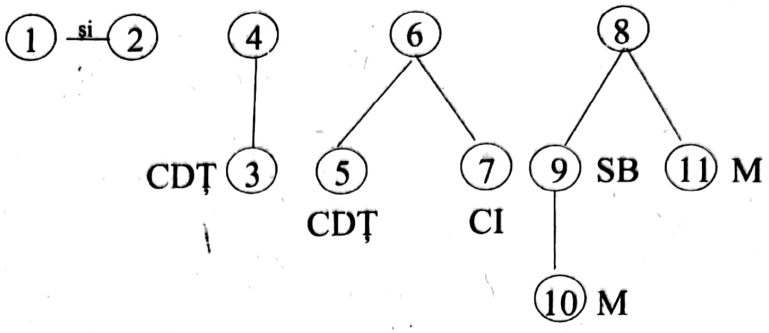

Observaţii de morfosintaxă:

- **Am să omor, oi îneca, a da**: predicate verbale, exprimate prin verbe predicative: la modul indicativ, timpul viitor (formă populară), persoana I, numărul singular, diateza activă, tranzitive;
- **cu cal cu tot**: complement circumstanţial sociativ, exprimat prin substantiv comun, genul masculin, numărul singular, cazul acuzativ, nearticulat, precedat de locuţiunea prepoziţională **cu tot**;
- **mai bine**: predicat nominal, exprimat printr-un adverb predicativ la gradul comparativ pe lângă care se subînţelege verbul **este**;
- **atâtor**: atribut adjectival, exprimat prin adjectiv pronominal nehotărât care se acordă în gen, număr şi caz cu substantivul **gâzuliţe**;
- **gâzuliţe**: atribut substantival genitival, exprimat prin substantiv comun, genul feminin, numărul plural, cazul genitiv, nearticulat.

* **1.03.** Din partea mea, mâncarea-i numai o zăbavă; băuturica mai este ce este, zise Setilă; şi aş ruga pe luminarea-sa că, dacă are de gând a ne ospăta, după cum s-a hotărât, apoi să ne îndesească mai mult cu udeala, pentru că acolo stă puterea şi îndrăzneala. Ion Creangă, *Povestea lui Harap – Alb*

Analiza sintactică a frazei:

1. Din partea mea, mâncarea-**i** numai o **z ă b a v ă** – propoziţie principală;
2. băuturica mai **e s t e** – propoziţie principală, regentă faţă de propoziţia 3;
3. **c e e s t e** – propoziţie secundară predicativă, subordonată faţă de propoziţia 2 (are rol de nume predicativ al verbului copulativ **este**);
4. **z i s e** Setilă – propoziţie incidentă;
5. şi **a ş r u g a** pe luminarea-sa – propoziţie principală, regentă faţă de propoziţia 6;
6. că... apoi **s ă** ne **î n d e s c e a s c ă** mai mult cu udeala – propoziţie secundară completivă directă, subordonată faţă de propoziţia 5 (elementul regent – verbul tranzitiv **aş ruga** care se poate construi cu două complemente directe), regentă faţă de propoziţiile 7 şi 9;

---

* Testele notate în acest fel au un grad mai mare de dificultate.

Scanned with OKEN Scanner

7. dacă **a r e d e g â n d** a ne ospăta – propoziție secundară circumstanțială condițională, subordonată față de propoziția 6, regentă față de propoziția 8;

8. după cum **s - a h o t ă r â t** – propoziție secundară circumstanțială de mod (propriu-zisă), subordonată față de propoziția 7;

9. pentru că acolo **s t ă** puterea și îndrăzneala – propoziție secundară circumstanțială de cauză, subordonată față de propoziția 6;

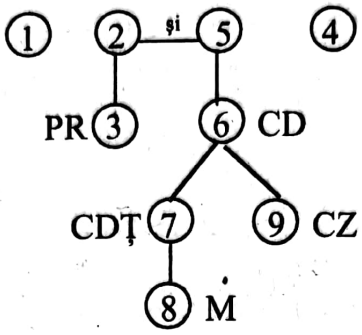

Observații de morfosintaxă:

- **Din partea mea**: complement circumstanțial de relație, exprimat prin adjectiv pronominal posesiv, persoana I, un posesor un obiect posedat, genul feminin, numărul singular, cazul acuzativ, precedat de locuțiunea prepozițională **din partea**;
- **este**: predicat nominal incomplet, exprimat printr-un verb copulativ, conjugarea a IV-a, modul indicativ, timpul prezent, persoana a III-a, numărul singular, diateza activă, intranzitiv, rolul de nume predicativ fiind îndeplinit de propoziția predicativă care urmează;
- **ce este**: predicat nominal format din verbul copulativ **este** și numele predicativ exprimat prin pronumele relativ **ce**: invariabil, cazul nominativ; în frază introduce o propoziție predicativă;
- **a ospăta**: complement direct al locuțiunii verbale tranzitive **are de gând**, exprimat printr-un verb predicativ, conjugarea I, modul infinitiv, timpul prezent, diateza activă, tranzitiv;
- **ne**: complement direct al verbului tranzitiv **a ospăta**, exprimat prin pronume personal, persoana I, numărul plural, cazul acuzativ, formă neaccentuată;
- **acolo**: complement circumstanțial de loc, exprimat prin adverb de loc;
- **puterea și îndrăzneala**: subiect multiplu, exprimat prin substantive comune, genul feminin, numărul singular, cazul nominativ, articulate cu articolul hotărât -a.

1.04. Și a ținut veselia ani întregi, și acum mai ține încă; cine se duce acolo bea și mănâncă. Iar pe le noi, cine are bani bea și mănâncă, iară cine nu, se uită și rabdă.

Ion Creangă, *Povestea lui Harap – Alb*

Scanned with OKEN Scanner

Analiza sintactică a frazei:

1. Şi **a ţ i n u t** veselia ani întregi – propoziţie principală, coordonată copulativă cu propoziţia 2;

2. şi acum mai **ţ i n e** încă – propoziţie principală, coordonată copulativă prin juxtapunere cu propoziţia 1 (şi are valoare adverbială);

3. cine se **d u c e** acolo – propoziţie secundară, subordonată faţă de propoziţiile 4 şi 5 (are rol de subiect al verbelor **bea** şi **mănâncă**);

4. **b e a** – propoziţie principală, coordonată copulativă cu propoziţia 5, regentă faţă de propoziţia 3;

5. şi **m ă n â n c ă** – propoziţie principală, coordonată copulativă cu propoziţia 4, regentă faţă de propoziţia 3;

6. Iar pe le noi ... **b e a** – propoziţie principală, coordonată copulativă cu propoziţia 8, regentă faţă de propoziţia 7;

7. cine **a r e** bani – propoziţie secundară subiectivă, subordonată faţă de propoziţiile 6 şi 8 (are rol de subiect al verbelor **bea** şi **mănâncă**);

8. şi **m ă n â n c ă** – propoziţie principală, coordonată copulativă cu propoziţia 6, regentă faţă de propoziţia 7;

9. iară ... **s e u i t ă** – propoziţie principală, coordonată adversativă faţă de propoziţia 8, coordonată copulativă cu propoziţia 11, regentă faţă de propoziţia 10;

10. cine **n u** – propoziţie secundară subiectivă, eliptică de predicat (lipseşte verbul **are**), subordonată faţă de propoziţiile 9 şi 11 (are rol de subiect al verbelor **se uită** şi **rabdă**);

11. şi **r a b d ă** – propoziţie principală, coordonată copulativă cu propoziţia 9;

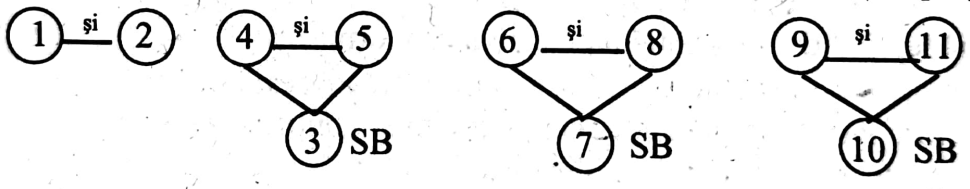

Observaţii de morfosintaxă:

- **ani**: complement circumstanţial de timp, exprimat prin substantiv comun, genul masculin, numărul plural, cazul acuzativ, nearticulat;
- **mai**: adverb de mod, fără funcţie sintactică;
- **încă**: complement circumstanţial de mod, exprimat prin adverb de mod;
- **cine**: subiect, exprimat prin pronume relativ, simplu, cazul nominativ, în frază introduce o propoziţie subiectivă;
- **pe la noi**: complement circumstanţial de loc, exprimat prin pronume personal, persoana I, numărul plural, cazul acuzativ, precedat de prepoziţia compusă **pe la**.

* **1.05.** Ce-or fi isprăvit ceilalţi draci nu ştim, dar acestui de la pădure nu i-a mers bine în acea zi. S-a pus el, nu-i vorbă, luntre şi punte, ca să-şi vâre codiţa cea bârligată undeva, dar degeaba i-a fost, că pe unde se ducea tot în gol umbla.

Ion Creangă, *Dănilă Prepeleac*

Scanned with OKEN Scanner

Analiza sintactică a frazei:

1. Ce-**o r f i i s p r ă v i t** ceilalţi draci – propoziţie secundară completivă directă, subordonată faţă de propoziţia 2 (element regent – verbul tranzitiv **nu ştim**);

2. **n u ş t i m** – propoziţie principală, coordonată adversativă cu propoziţia 3, regentă faţă de propoziţia 1;

3. dar (**ş t i m**) – propoziţie principală, eliptică de predicat, coordonată adversativă cu propoziţia 2, regentă faţă de propoziţia 4;

4. (că) acestui de la pădure **n u** i-**a m e r s** bine în acea zi – propoziţie secundară completivă directă, subordonată faţă de propoziţia 3 (element regent – verbul tranzitiv subînţeles **ştim**);

5. **S - a p u s** el **l u n t r e ş i p u n t e** – propoziţie principală, coordonată adversativă cu propoziţia 8, regentă faţă de propoziţia 7;

6. **n u - i v o r b ă** – propoziţie incidentă;

7. ca **s ă - ş i v â r e** codiţa cea bârligată undeva – propoziţie secundară circumstanţială de scop, subordonată faţă de propoziţia 5;

8. dar **d e g e a b a** i- **a f o s t** – propoziţie principală, coordonată adversativă cu propoziţia 5, regentă faţă de propoziţia 9;

9. că tot în gol **u m b l a** – propoziţie secundară circumstanţială de cauză, subordonată faţă de propoziţia 8, regentă faţă de propoziţia 10;

10. pe unde se **d u c e a** – propoziţie secundară circumstanţială de loc, subordonată faţă de propoziţia 9;

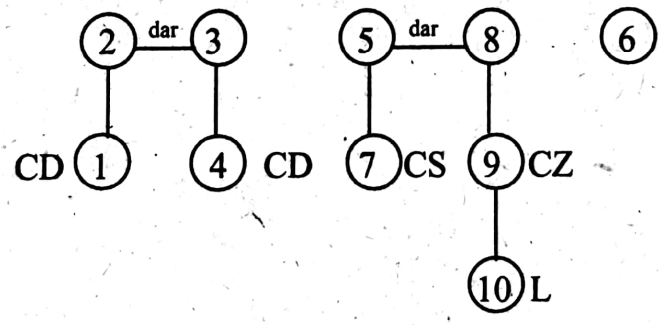

Observaţii de morfosintaxă:

- **ce**: complement direct, exprimat prin pronume relativ, cazul acuzativ;
- **or fi isprăvit**: predicat verbal, exprimat prin verb predicativ, conjugarea a IV-a, modul prezumtiv, timpul perfect, persoana a III-a, numărul plural, diateza activă, tranzitiv;
- **ceilalţi**: atribut adjectival, exprimat prin adjectiv pronominal demonstrativ de depărtare, genul masculin, numărul plural, cazul nominativ;
- **s-a pus luntre şi punte**: predicat verbal, exprimat prin locuţiune verbală, formată din verb predicativ, conjugarea a II-a, modul indicativ, timpul perfect compus, persoana a III-a, numărul singular, diateza activă pronominală, regulat, forma afirmativă + substantive comune, simple, genul feminin, numărul singular, cazul acuzativ, nearticulat;
- **-şi**: atribut pronominal, exprimat prin pronume reflexiv, persoana a III-a, numărul singular, cazul dativ, forma neaccentuată (dativ posesiv).

Scanned with OKEN Scanner

1.06. Şi nu-ţi venea să crezi ochilor, când te uitai la părintele Ghermănuţă, cu câtă îndemânare şerpuia prin desişul încâlcit al pădurii, cu câtă nesilită uşurinţă urca şi cobora.

Calistrat Hogaş, *Pe drumuri de munte*

Analiza sintactică a frazei:

1. Şi **n u -ţi v e n e a** – propoziţie principală, regentă faţă de propoziţiile 2 şi 3;

2. **s ă c r e z i** ochilor – propoziţie secundară subiectivă, subordonată faţă de propoziţia 1 (are rol de subiect al verbului, unipersonal cu sens impersonal în context **nu venea**), regentă faţă de propoziţiile 4,5 şi 6;

3. când **t e u i t a i** la părintele Ghermănuţă[1] – propoziţie secundară circumstanţială de timp, subordonată faţă de propoziţia 1;

4. cu câtă îndemânare **ş e r p u i a** prin desişul încâlcit al pădurii[2] – propoziţie secundară completivă directă, subordonată faţă de propoziţia 2 (are rolul de complement direct al verbului tranzitiv **să crezi**), coordonată copulativă prin juxtapunere cu propoziţia 5;

5. cu câtă nesilită uşurinţă **u r c a** – propoziţie secundară completivă directă, subordonată faţă de propoziţia 2 (are rolul de complement direct al verbului tranzitiv **să crezi**), coordonată copulativă prin juxtapunere cu propoziţia 4 şi prin conjuncţia **şi** cu propoziţia 6;

6. şi **c o b o r a** – propoziţie secundară completivă directă, subordonată faţă de propoziţia 2 (are rolul de complement direct al verbului tranzitiv **să crezi**), coordonată copulativă prin **şi** cu propoziţia 5.

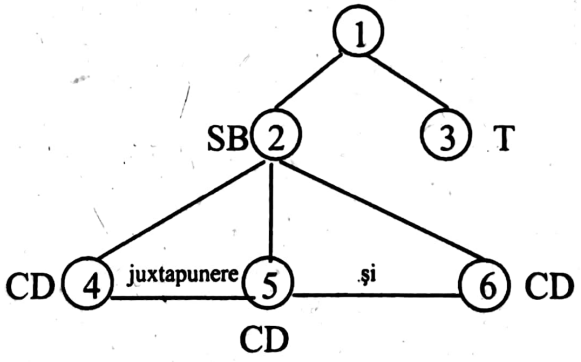

Observaţii de morfosintaxă:

• **Ghermănuţă**: atribut substantival apoziţional, exprimat prin substantiv comun, simplu, genul masculin, numărul singular, cazul nominativ;

---

[1] Această propoziţie pare subordonată faţă de propoziţia 2, dar schimbarea ordinii propoziţiilor: *Când te uitai la părintele Ghermănuţă nu-ţi venea să crezi ochilor...* demonstrează că regenta propoziţie 3 este propoziţia principală, nu propoziţia subiectivă.

[2] Propoziţiile 4,5 şi 6 au ca regentă propoziţia 2 şi nu propoziţia 3, care le precede. O dovadă este schimbarea ordinii propoziţiilor (vezi observaţia de mai sus), iar cealaltă dovadă este punctuaţia: propoziţia 3 este între virgule, care au rolul de a marca faptul că aceasta este intercalată între propoziţia 2 şi propoziţiile 4, 5 şi 6.

Scanned with OKEN Scanner

- **câtă**: atribut adjectival, exprimat prin adjectiv pronominal relativ, numărul singular, genul feminin, cazul acuzativ (se acordă cu substantivul **îndemânare**); în frază leagă o propoziție secundară completivă de regenta ei;
- **încâlcit**: atribut adjectival, exprimat prin adjectiv provenit din participiu, variabil, cu două terminații, cu patru forme flexionare, genul neutru, numărul singular, cazul acuzativ, gradul pozitiv;
- **al pădurii**: atribut substantival genitival, exprimat prin substantiv comun, simplu, genul feminin, cazul genitiv, articulat cu articolul hotărât **-i** și precedat de articolul genitival **al**.

1.07. Odată cu noaptea sosirăm și noi la schit. Și de n-aș fi fost biruit de oboseală, aș fi avut poate destulă vreme să-mi las și inima și sufletul să guste farmecul tainic, cu care liniștea sfântă învăluie în noapte acest adăpost al rugăciunii și al păcii, pe care lepădarea de cele lumești l-a îngrădit cu prăpastii fără fund și cu codri făr' de lumină. Calistrat Hogaș, *Pe drumuri de munte*

Analiza sintactică a frazelor:

1. Odată cu noaptea **s o s i r ă m** și noi la schit – propoziție independentă, enunțiativă, neexclamativă, dezvoltată, afirmativă;

2. Și ... **a ș f i a v u t** poate destulă vreme – propoziție principală, regentă față de propozițiile 3 și 4;

3. de **n - a ș f i f o s t b i r u i t** de oboseală – propoziție secundară circumstanțială condițională, subordonată față de propoziția 2;

4. **s ă** -mi **l a s** și inima și sufletul – propoziție secundară atributivă, subordonată față de propoziția 2 (are rol de atribut al substantivului **vreme**), regentă față de propoziția 5;

5. **s ă g u s t e** farmecul tainic – propoziție secundară completivă indirectă, subordonată față de propoziția 4 (are rol de complement indirect al verbului tranzitiv cu complement direct **să las**), regentă față de propoziția 6;

6. cu care liniștea sfântă **î n v ă l u i e** în noapte acest adăpost al rugăciunii și al păcii – propoziție secundară atributivă, subordonată față de propoziția 5 (are rol de atribut al substantivului **farmecul**), regentă față de propoziția 7;

7. pe care lepădarea de cele lumești l- **a î n g r ă d i t** cu prăpăstii fără fund și cu codri făr' de lumină – propoziție secundară atributivă, subordonată față de propoziția 6 (are rol de atribut al substantivului **adăpost**).

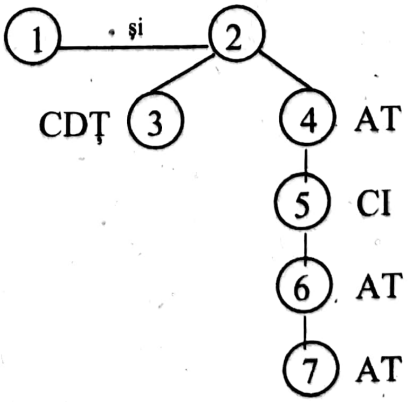

Scanned with OKEN Scanner

Observaţii de morfosintaxă:

- **odată cu noaptea**: complement indirect (*Gramatica Academiei* îl consideră complement circumstanţial sociativ), exprimat prin substantiv comun, simplu, genul feminin, numărul singular, cazul acuzativ, articulat cu articolul hotărât **-a**, precedat de locuţiunea prepoziţională **odată cu**;
- **sosirăm**: predicat verbal, exprimat prin verb predicativ, conjugarea a IV-a, modul indicativ, timpul perfectul simplu, persoana I, numărul plural, diateza activă, intranzitiv, regulat, forma afirmativă;
- **şi**: adverb de mod de întărire, fără funcţie sintactică (însoţeşte subiectul);
- **noi**: subiect, exprimat prin pronume personal, persoana I, numărul plural, cazul nominativ;
- **la schit**: complement circumstanţial de loc, exprimat prin substantiv comun, simplu, genul neutru, numărul singular, cazul acuzativ, nearticulat, precedat de prepoziţia simplă **la**;
- **mi**: atribut pronominal în dativ, exprimat prin pronume reflexiv, persoana a III-a, numărul singular, cazul dativ, formă neaccentuată.

1.08. Şi povestind el, care nu mai vedea, ceea ce nu văzuseră cei ce vedeau, strânse o comoară cu bani, o turnă într-un ulcior şi ulciorul îl îngropă la rădăcina unui castan din grădina lui.

B. Ştefănescu Delavrancea, *Nuvele*

Analiza sintactică a frazei:

1. Şi povestind el **s t r â n s e** o comoară cu bani – propoziţie principală, regentă faţă de propoziţiile 2 şi 3;

2. care **n u** mai **v e d e a** – propoziţie secundară atributivă, subordonată faţă de propoziţia 1 (element regent — pronumele personal **el**);

3. ceea ce **n u v ă z u s e r ă** – propoziţie secundară completivă directă, subordonată faţă de propoziţia 1 (element regent – verbul tranzitiv la modul gerunziu **povestind**) , regentă faţă de propoziţia 4;

4. cei ce **v e d e a u** – propoziţie secundară subiectivă, subordonată faţă de propoziţia 3 (element regent – verbul **nu văzuseră**);

5. o **t u r n ă** într-un ulcior – propoziţie principală, coordonată copulativă prin juxtapunere cu propoziţia 1, şi prin **şi** cu propoziţia 6;

6. şi ulciorul îl **î n g r o p ă** la rădăcina unui castan din grădina lui – propoziţie principală, coordonată copulativă cu propoziţia 5;

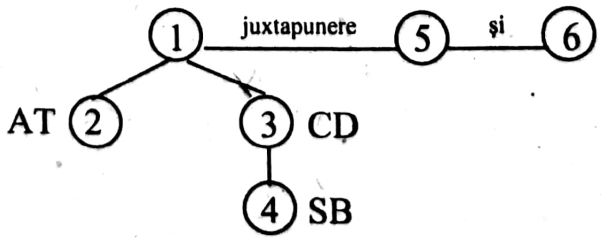

Scanned with OKEN Scanner

Observaţii de morfosintaxă:

- **povestind**: complement circumstanţial instrumental, exprimat prin verb, conjugarea a IV-a, modul gerunziu, diateza activă, tranzitiv regulat, forma afirmativă;
- **care**: subiect, exprimat prin pronume relativ, genul masculin, numărul singular, cazul nominativ; în frază introduce o propoziţie atributivă;
- **ceea ce**: complement direct, exprimat prin pronume relativ compus, genul feminin cu valoare neutră, cazul acuzativ; în frază introduce o propoziţie completivă directă;
- **ce**: subiect, exprimat prin pronume relativ, cazul nominativ; în frază introduce o propoziţie atributivă;
- **din grădină**: atribut substantival prepoziţional, exprimat prin substantiv comun, genul feminin, cazul acuzativ, articulat cu articol nehotărât **-a**, precedat de prepoziţia simplă **din**;
- **lui**: atribut pronominal genitival, exprimat prin pronume personal, persoana a III-a, genul masculin, numărul singular, cazul genitiv.

1.09. „Ce-s unora lucruri a toate mai sus
Par altora lucruri deşarte.
Dar ştie acel ce compasul şi-a pus,
Pe marginea lumii-ntre viaţă şi-apus,
De-i alb ori negru ce-mparte !“

G. Coşbuc, *Poetul*

Analiza sintactică a frazei:

1. Ce-**s** unora **l u c r u r i** a toate mai sus – propoziţie secundară subiectivă, subordonată faţă de propoziţia 2 (are rol de subiect al predicatului nominal **par lucruri**);

2. **P a r** altora **l u c r u r i** deşarte – propoziţie principală, regentă faţă de propoziţia 1;

3.Dar **ş t i e** acel – propoziţie principală, coordonată adversativă contextuală prin **dar**, regentă faţă de propoziţiile 4, 5 şi 6;

4. Ce compasul şi-**a p u s**, pe marginea lumii-ntre viaţă şi-apus – propoziţie secundară atributivă, subordonată faţă de 3 (elementul regent – pronumele demonstrativ **acel**);

5. de-**i a l b** – propoziţie secundară completivă directă, subordonată faţă de 3 (elementul regent – verbul tranzitiv **ştie**), coordonată disjunctivă cu propoziţia 6, regentă faţă de propoziţia 7;

6. ori **e n e g r u** – propoziţie secundară completivă directă, subordonată faţă de 3 (elementul regent – verbul tranzitiv **ştie**), coordonată disjunctă cu 5, regentă faţă de propoziţia 7;

7. ce-**m p a r t e** – propoziţie secundară subiectivă, subordonată faţă de 5 şi 6 (are rol de subiect al predicatelor nominale **i alb, e negru**);

Scanned with OKEN Scanner

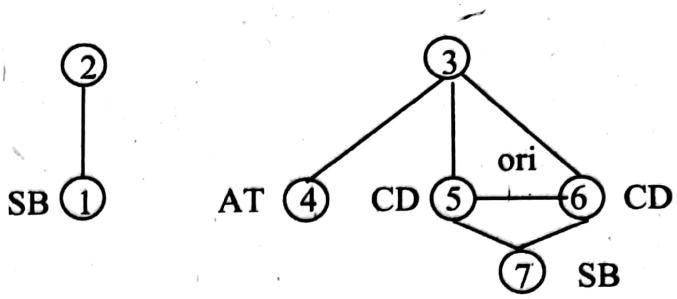

Observaţii de morfosintaxă:

- **a toate**: complement circumstanţial de mod comparativ, exprimat prin pronume nehotărât, genul feminin, numărul plural, cazul acuzativ, precedat de prepoziţia **a**;
- **mai sus**: atribut adverbial (determină substantivul lucruri), exprimat prin adverb de loc, gradul comparativ de superioritate;
- **par lucruri**: predicat nominal, format din verb copulativ, conjugarea a II-a, modul indicativ, timpul prezent, persoana a III-a, numărul plural, intranzitiv şi nume predicativ, exprimat prin substantiv comun, genul neutru, numărul plural, cazul nominativ;
- **ce (4)**: subiect, exprimat prin pronume, relativ simplu, invariabil, genul masculin, numărul singular, cazul nominativ; in fraza introduce o propoziţie atributivă;
- **şi**: atribut pronominal, exprimat prin pronume reflexiv, persoana a III-a, numărul singular, cazul dativ, forma neaccentuată (determină substantivul **compasul**);
- **-i alb, e negru**: predicate nominale cu numele predicative exprimate prin adjective propriu-zise, variabile cu doua terminaţii, patru forme, genul neutru, cazul nominativ, gradul pozitiv;

*** 1.10.** „Iar tu mi-eşti în suflet, şi-n suflet ţi-s eu,
Şi secolii-nchid-ori deschidă cum vreu
Eterna ursitelor carte,
Din suflet eu fi-ţi-voi, tu, neamule-al meu,
De-a pururi nerupta sa parte!

G. Coşbuc, *Poetul*

Analiza sintactică a frazei:

1. Iar tu mi-**e ş t i** în suflet – propoziţie principală, coordonată adversativă contextuală prin **iar** şi coordonată copulativă cu propoziţia 2;

2. şi-n suflet ţi-**s** eu – propoziţie principală, coordonată copulativă cu propoziţiile 1 şi 3;

3. şi... din suflet **f i** -ţi- **v o i**, tu, neamule-al meu, de-a pururi nerupta ta **p a r t e** – propoziţie principală coordonată copulativă cu 2, regentă faţă de propoziţiile 4 şi 5;

4. secolii- **n c h i d** – propoziţie secundară circumstanţială concesivă, subordonată faţă de 3, coordonată disjunctivă cu propoziţia 5, regentă faţă de propoziţia 6;

Scanned with OKEN Scanner

5. ori **d e s c h i d ă** ... eterna ursitelor carte – propoziție secundară circumstanțială concesivă, subordonată față de 3, coordonată disjunctivă cu 4, regentă față de propoziția 6;

6. cum **v r e u** – propoziție secundară circumstanțială de mod (propriu-zisă), subordonată față de 4 și 5.

NOTĂ: Propozițiile 4 și 5 sunt subordonate, deoarece au predicate la modul conjunctiv. Faptul comunicat în regentă se realizează în ciuda acțiunilor din aceste subordonate.

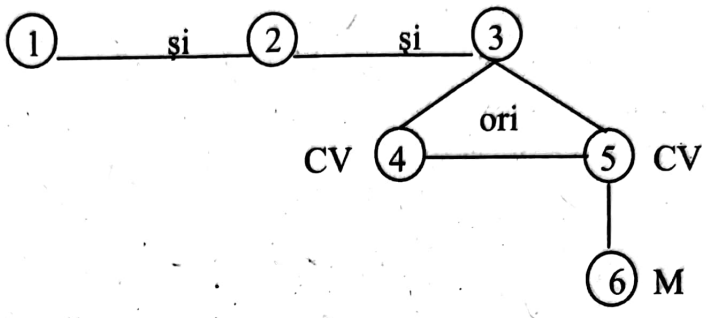

Observații de morfosintaxă

- **ești, -s**: predicate verbale (a fi are sensul de „a se află , a se găsi");
- **închidă, deschidă**: predicate verbale, exprimate prin verbe predicative, conjugarea a III-a, modul conjunctiv, timpul prezent, persoana a III-a, numărul plural, diateza activă, tranzitive, regulat, forma afirmativă;
- **tu**: pronume personal, persoana a II-a, numărul singular, cazul vocativ, fără funcție sintactică;
- **neamule**: atribut substantival opozițional, exprimat prin substantiv comun, genul neutru, numărul singular, cazul vocativ;
- **al meu**: atribut adjectival, exprimat prin adjectiv pronominal posesiv, se acordă cu substantivul *neamule*;
- **de-a pururi**: complement circumstanțial de timp, exprimat prin locuțiune adverbială de timp.

*** 1.11.** Pe la miezul nopții urma să joace pe bani mireasa. Fiindcă Ana, cu sarcina ei, s-ar fi ostenit prea tare, îi ținu locul druşca întâi, adică Florica. Mirele o învârti de câteva ori voinicește și apoi aruncă un zlot de argint in strachina înflorită. Herdelea scoase o hârtie de douăzeci de coroane, dar puse pe Titi să joace...

L. Rebreanu, *Ion*

Analiza sintactică a frazelor:

1. Pe la miezul nopții **u r m a** = propoziție principală, regentă față de propoziția 2 ;

2. **s ă j o a c e** pe bani mireasa = propoziție secundară subiectivă, subordonată față de propoziția 1(are rol de subiect al verbului impersonal *urma*);

Scanned with OKEN Scanner

3. Fiindcă Ana, cu sarcina ei s-**a r f i o s t e n i t** prea mult = propoziţie secundară circumstanţială de cauză, subordonată faţă de propoziţia 4;

4. îi **ţ i n u l o c u l** druşca întâi, adică Florica = propoziţie principală regentă faţă de propoziţia 3;

5. Mirele o **î n v â r t i** de câteva ori vojniceşte = propoziţie principală, coordonată copulativă cu propoziţia 6;

6. şi apoi **a r u n c ă** un zlot de argint in strachina înflorită = propoziţie principală, coordonată copulativă prin şi cu propoziţia 5;

7. Herdelea **s c o a s e** o hârtie de douăzeci de coroane = propoziţie principală coordonată adversativă cu propoziţia 8;

8. dar **p u s e** pe Titu = propoziţie principală, coordonată adversativă prin *dar* cu propoziţia 7, regentă faţă de propoziţia 9;

9. **s ă j o a c e** = propoziţie secundară completivă indirectă, subordonată faţă de propoziţia 8 (are rol de complement indirect al verbului *puse*);

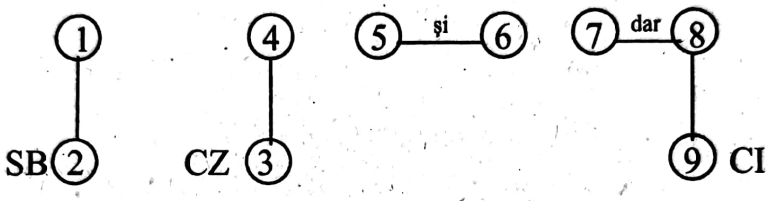

Observaţii de morfosintaxă:

- **îi**: complement indirect exprimat prin pronume personal, persoana a III-a, numărul singular, cazul dativ, formă neaccentuată;
- **ţinu locul**: predicat verbal exprimat prin locuţiune verbală, formată din verb, conjugarea a III-a, modul indicativ, timpul perfectul simplu, persoana a III-a, numărul singular, diateza activă, regulat, formă afirmativă + substantiv comun simplu, genul neutru, numărul singular, cazul acuzativ, articulat cu articolul hotărât **-l**;
- **druşca**: subiect, exprimat prin substantiv comun simplu, genul feminin, numărul singular, cazul nominativ, articulat cu articolul hotărât **-a**;
- **întâi**: atribut adjectival, exprimat prin numeral ordinal, genul feminin, cazul nominativ.

1.12. În vremea aceasta Ana şedea pe laviţă, ruşinată... geloasă puţin... şi totuşi mulţumită, plutind parcă într-un nour de fericire atât de mare că se simţea răsplătită pentru toate suferinţele.

L. Rebreanu, *Ion*

Analiza sintactică a frazei:

1. În vremea aceasta Ana **ş e d e a** pe laviţă, ruşinată... geloasă puţin... şi totuşi mulţumită, plutind parcă într-un nour de fericire atât de mare = propoziţie principală, regentă faţă de propoziţiile 2, 3 şi 4;

2. că **n-a p u t u t** juca şi ea = propoziţie secundară circumstanţială de cauză, subordonată faţă de propoziţia 1;

Scanned with OKEN Scanner

3.că Ion **a r f i s t r â n s** pe Florica mai tare ca ceilalţi = propoziţie secundară circumstanţială de cauză, subordonată faţă de propoziţia 1;

4. că **s e s i m ţ e a r ă s p l ă t i t ă** pentru toate suferinţele = propoziţie secundară circumstanţială consecutivă, subordonată faţă de propoziţia 1;

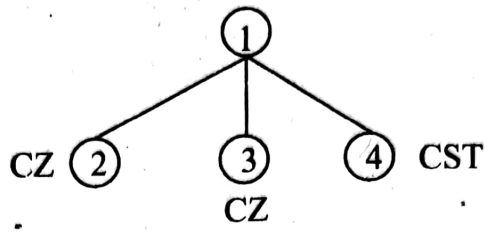

Observaţii de morfosintaxă:

- **geloasă**: element predicativ suplimentar, exprimat prin adjectiv variabil, cu două terminaţii, cu patru forme flexionare, genul feminin numărul singular, cazul nominativ (se acordă cu subiectul **Ana**), gradul pozitiv;
- **puţin**: complement circumstanţial de mod, exprimat prin adverb de mod, gradul pozitiv;
- **ca ceilalţi**: complement circumstanţial de mod comparativ, exprimat prin pronume demonstrativ de depărtare, genul masculin, numărul plural, cazul acuzativ, precedat de adverbul de comparaţie **ca**.

1.13. Peste o săptămână, în locul răspunsurilor nădăjduite, primi o înştiinţare de la avocat că s-a interesat de-aproape, afacerea pare destul de gravă şi ar fi bine să pună pe cineva să îmblânzească pe preşedintele tribunalului.

L. Rebreanu, *Ion*

Analiza sintactică a frazei:

1. Peste o săptămână, în locul răspunsurilor nădăjduite, **p r i m i** o înştiinţare de la avocat = propoziţie principală, regentă faţă de propoziţiile 2, 3 şi 4;

2. că s-**a i n t e r e s a t** de-aproape = propoziţie secundară atributivă, subordonată faţă de propoziţia 1 (are rol de atribut al substantivului **înştiinţare**), coordonată copulativă prin juxtapunere cu propoziţia 3;

3. afacerea **p a r e** destul de **g r a v ă** = propoziţie secundară atributivă, subordonată faţă de propoziţia 1 (are rol de atribut al substantivului **înştiinţare**), coordonată copulativă prin juxtapunere cu propoziţia 3 şi prin conjuncţia **şi** cu propoziţia 4;

4. şi **a r f i b i n e** = propoziţie secundară atributivă, subordonată faţă de propoziţia 1 (are rol de atribut al substantivului **înştiinţare**), coordonată copulativă prin **şi** cu propoziţia 3 **şi** regentă faţă de propoziţia 5;

5. **s ă p u n ă** pe cineva = propoziţie secundară subiectivă, subordonată faţă de propoziţia 4 (are rol de subiect al expresei verbale impersonale *ar fi bine*), regentă faţă de propoziţia 6;

6. **s ă î m b l â n z e a s c ă** pe preşedintele tribunalului = propoziţie secundară completivă indirectă (are rol de complement indirect al verbului tranzitiv *să pună*);

Scanned with OKEN Scanner

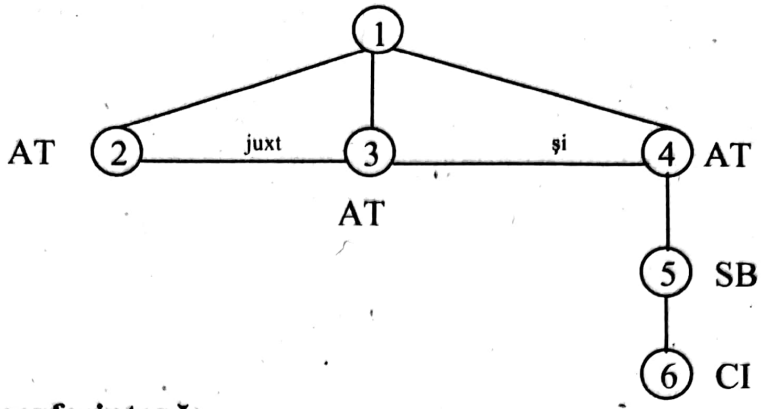

Observații de morfosintaxă:

- **s-a interesat**: predicat verbal, exprimat prin verb predicativ, conjugarea I, modul indicativ, timpul perfectul compus, persoana a III-a numărul singular, diateza reflexivă, intranzitiv regulat, formă afirmativă;
- **pare gravă**: predicat nominal format din verbul copulativ **pare**, conjugarea a II-a, modul indicativ, timpul prezent, persoana a III-a numărul singular, diateza activă intranzitiv regulat formă afirmativă + numele predicativ **gravă**, exprimat prin adjectiv variabil, cu două terminații cu patru forme flexionare, genul feminin numărul singular cazul nominativ, gradul pozitiv;
- **ar fi bine**: predicat nominal exprimat printr-o expresie verbală impersonală, formată din **ar fi**, verb copulativ, conjugarea a IV-a, modul condițional-optativ, timpul prezent, persoana a III-a, numărul singular, diateza activă, intranzitiv, neregulat, formă afirmativă + **bine**, adverb de mod, gradul pozitiv.

1.14. Din om vesel, ce fusese până atunci, se făcu închis ca vremea de ploaie. Nu se mai arăta printre oameni, iar dacă-l cerceta cineva, nu mai știa ce să spună, căci îi era frică să nu se dea de gol.

L. Rebreanu, *Nuvele*

Analiza sintactică a frazei:

1. Din om vesel ... **s e f ă c u î n c h i s** ca vremea de ploaie – propoziție principală, regentă față de propoziția 2;

2. **c e f u s e s e** până atunci = propoziție secundară atributivă, subordonată față de 1 (elementul regent substantivul *om*);

3. **N u s e** mai **a r ă t a** printre oameni = propoziție principală, coordonată copulativă cu propoziția 4;

4. iar ... **n u** mai **ș t i a** – propoziție principală, coordonată copulativă prin **iar** cu propoziția 3, regentă față de propozițiile 5, 6 și 7;

5. dacă-l **c e r c e t a** cineva = propoziție secundară circumstanțială condițională, subordonată față de propoziția 4;

6. ce **s ă s p u n ă** = propoziție secundară completivă directă, subordonată față de propoziția 4 (elementul regent verbul tranzitiv *nu știa*);

Scanned with OKEN Scanner

7. căci îi **e r a** frică = propoziţie secundară circumstanţială de cauză, subordonată faţă de propoziţia 4;

8. **s ă n u se d e a d e g o l** = propoziţie secundară completivă indirectă, subordonată faţă de propoziţia 7 (element regent construcţia intranzitiva (îi) *era* (frică));

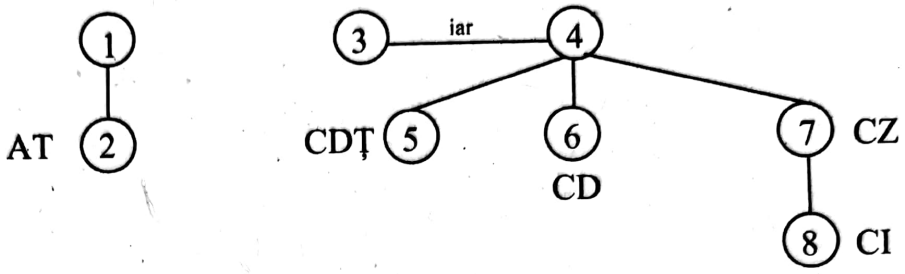

Observaţii de morfosintaxă:

- **se făcu închis**: predicat nominal, format din verb copulativ, conjugarea a III-a, modul indicativ, timpul perfect simplu, persoana a III-a numărul singular, diateza reflexivă, intranzitiv şi nume predicativ exprimat prin adjectiv variabil cu două terminaţii, patru forme genul masculin numărul singular cazul nominativ gradul pozitiv;
- **din om**: complement indirect, exprimat prin substantiv comun, genul masculin, numărul singular, cazul acuzativ, precedat de prepoziţia **din**;
- **ca vremea**: complement circumstanţial de mod comparativ, exprimat prin substantiv comun, genul feminin numărul singular cazul acuzativ precedat de adverbul de comparaţie **ca**;
- **ce fusese**: predicat nominal cu nume predicativ exprimat prin pronume relativ simplu, invariabil, genul masculin, numărul singular, cazul nominativ (înlocuieşte substantivul **om**); în frază introduce o propoziţie atributivă;
- **-l**: complement direct, exprimat prin pronume personal, persoana a III-a numărul singular, genul masculin, cazul acuzativ, formă neaccentuată;
- **era**: predicat verbal (**frică** este subiect, iar pronumele îi este complement indirect), exprimat prin verb predicativ, conjugarea a patra, modul indicativ, timpul imperfect, persoana a III-a, singular, intranzitiv, neregulat;
- **să nu dea de gol**: predicat verbal, exprimat prin locuţiune verbală formată din verb predicativ, conjugarea I, modul conjunctiv, timpul prezent, persoana a III-a, numărul singular, diateza activă pronominală (pronumele reflexiv are funcţie de complement direct), tranzitiv, forma negativă, neregulat + prepoziţia simplă **de** + adverb.

* **1.15.** Filibaş era ostenit şi avea şi el poftă de vorbit. Şezu şi spuse proprietăresei că are şapte copii, că la toamnă împlineşte cincizeci şi trei de ani, că pe fata cea mai mare, care-i foarte cuminte şi frumoasă, a cerut-o un funcţionar de la poliţie, dar mă-sa n-a vrut s-o dea fiindcă auzise că funcţionarul e beţiv şi bătăuş, că dânsul e în serviciu de douăzeci şi cinci de ani şi ca toţi superiorii l-a avut drag şi l-au cinstit, numai Sulea îl persecuta, că om mai fără suflet şi mai tiran ca Sulea

Scanned with OKEN Scanner

n-a mai pomenit, că îl amendează în fiecare lună fără nici o vină şi nu se gândeşte ca bieţii copilaşi îi mor de foame şi că el crede ca Sulea n-o să ajungă bine că e prea ţanţoş şi înfumurat.

L. Rebreanu, *Nuvele*

Analiza sintactică a frazei:

1. Filibaş **e r a o s t e n i t** = propoziţie principală, coordonată copulativă cu propoziţia 2;

2. şi **a v e a** şi el poftă de vorbit = propoziţie principală, coordonată copulativă cu propoziţia 1;

3. **ş e z u** = propoziţie principală, coordonată copulativă cu propoziţia 4;

4. şi **s p u s e** proprietăresei = propoziţie principală, coordonată copulativă cu propoziţia 3, regentă faţă de propoziţiile 5, 6, 7, 9, 13, 14, 15, 16, 17, 18, 19 şi 21;

5. că **a r e** şapte copii = propoziţie secundară completivă directă, subordonată faţă de propoziţia 4 (elementul regent – verbul tranzitiv *spuse*);

6. că la toamnă **î m p l i n e ş t e** cincizeci şi trei de ani = propoziţie secundară completivă directă, subordonată faţă de propoziţia 4 (elementul regent – verbul tranzitiv *spuse*), coordonată copulativă prin juxtapunere cu propoziţia 5;

7. că pe fata cea mai mare... **a c e r u t**-o un funcţionar de la poliţie = propoziţie secundară completivă directă, subordonată faţă de propoziţia 4 (elementul regent – verbul tranzitiv *spuse*), coordonată copulativă prin juxtapunere cu propoziţia 6, regentă faţă de propoziţia 8;

8. care-**i f o a r t e c u m i n t e ş i f r u m o a s ă** = propoziţie secundară atributivă subordonată faţă de propoziţia 7 (elementul regent - substantivul *faţă*);

9. dar mă-sa **n - a v r u t** = propoziţie secundară completivă directă subordonată faţă de propoziţia 4 (elementul regent – verbul tranzitiv *spuse*),coordonată adversativă faţă de propoziţia 7;

10. **s**-o **d e a** = propoziţie secundară completivă directă subordonată faţă de propoziţia 9 (elementul regent – verbul tranzitiv *n-a vrut*),

11. fiindcă **a u z i s e** = propoziţie secundară circumstanţială de cauză, subordonată faţă de propoziţia 9, regentă faţă de propoziţia 12;

12. că funcţionarul **e b e ţ i v ş i b ă t ă u ş** = propoziţie secundară completivă directă, subordonată faţă de propoziţia 11 (elementul regent – verbul tranzitiv *auzise*);

13. că dânsul **e î n s e r v i c i u** de douăzeci şi cinci de ani = propoziţie secundară completivă directă, subordonată faţă de propoziţia 4 (elementul regent – verbul tranzitiv *spuse*) şi coordonată copulativă prin juxtapunere cu propoziţia 7;

14. şi toţi superiorii l-**a u a v u t d r a g** = propoziţie secundară completivă directă, subordonată faţă de propoziţia 4 (elementul regent – verbul tranzitiv *spuse*) şi coordonată copulativă cu propoziţia 13;

15. şi l-**a u c i n s t i t** = propoziţie secundară completivă directă, subordonată faţă de propoziţia 4 (elementul regent – verbul tranzitiv *spuse*) şi coordonată copulativă cu propoziţia 14;

Scanned with OKEN Scanner

16. numai Sulea îl **p e r s e c u t ă** = propoziție secundară completivă directă, subordonată față de propoziția 4 (elementul regent – verbul tranzitiv *spuse*) și coordonată adversativă față de propoziția 15;

17. ca om mai fără suflet și mai tiran ca Sulea **n - a** mai **p o m e n i t** = propoziție secundară completivă directă, subordonată față de propoziția 4 (elementul regent – verbul tranzitiv *spuse*) și coordonată copulativă prin juxtapunere cu propoziția 15;

18. că îl **a m e n d e a z ă** în fiecare lună fără nici o vină = propoziție secundară completivă directă, subordonată față de propoziția 4 (elementul regent – verbul tranzitiv *spuse*) și coordonată copulativă prin juxtapunere cu propoziția 17;

19. și **n u s e g â n d e ș t e** = propoziție secundară completivă directă, subordonată față de propoziția 4 (elementul regent – verbul tranzitiv *spuse*) și coordonată copulativă prin juxtapunere cu propoziția 18, regentă față de propoziția 20;

20. ca bieții copilași îi **m o r** de foame = propoziție secundară completivă directă, subordonată față de propoziția 19 (elementul regent – verbul tranzitiv *nu se gândește*);

21. și că el **c r e d e** = propoziție secundară completivă directă, subordonată față de propoziția 4 (elementul regent - verbul tranzitiv *spuse*) și coordonată copulativă cu propoziția 19, regentă față de propoziția 22;

22. că Sulea **n - o s ă a j u n g ă b i n e** = propoziție secundară completivă directă, subordonată față de propoziția 21 (elementul regent – verbul tranzitiv *crede*), regentă față de propoziția 23;

23. căci **e p r e a ț a n ț o ș ș i î n f u m u r a t** = propoziție secundară circumstanțială de cauză, subordonată față de propoziția 22;

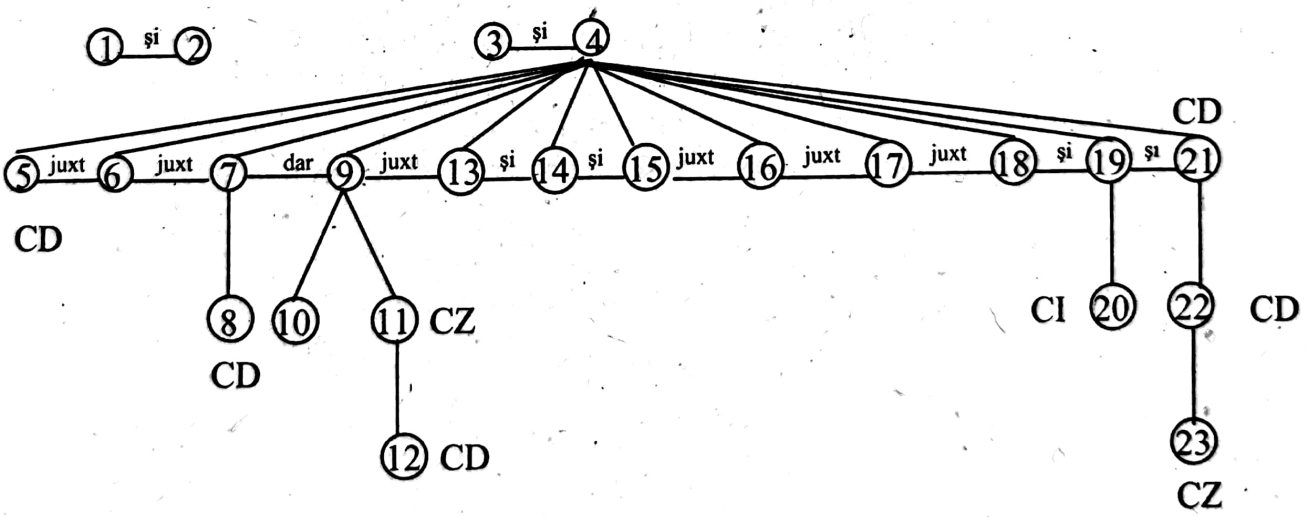

Observații de morfosintaxă:

- **e în serviciu, au avut drag**: predicate verbale exprimate prin locuțiuni verbale;
- **-i foarte cuminte și frumoasă, e bătăuș și bețiv, e prea înfumurat și țanțos**: predicate nominale cu nume predicativ multiplu, exprimat prin adjective;

Scanned with OKEN Scanner

- **şapte**: atribut adjectival, exprimat prin numeral cardinal propriu-zis, simplu, cazul acuzativ;
- **dânsul**: subiect, exprimat prin pronume personal, persoana a III-a, numărul singular, genul masculin, cazul nominativ;
- **toţi**: atribut adjectival, exprimat prin adjectiv pronominal nehotărât, genul masculin, numărul plural, cazul nominativ;
- **superiorii**: subiect, exprimat prin adjectiv substantivizat, genul masculin, numărul plural, cazul nominativ, articulat cu articol hotărât enclitic -i;
- **mai fără suflet**: atribut adjectival, exprimat prin locuţiune adjectivală la gradul comparativ de superioritate;
- **ca Sulea**: complement circumstanţial de mod comparativ, exprimat prin substantiv propriu, genul masculin, numărul singular, cazul acuzativ;
- **îi**: atribut pronominal în dativ, exprimat prin pronume personal, persoana a III-a, numărul singular, cazul dativ, formă neaccentuată (elementul regent – substantivul *copilaşii*).

*** 1.16.** Acum doi ani, tocmai pe vremea asta, când Ghioagă şi-a cumpărat boulenii şi nu i s-au ajuns banii, Iţic a sărit frăţeşte şi din toata sărăcia lui, i-a împrumutat patru poli ca să nu scape omul chilipirul. Adevărat că nici până azi nu i-a întors datoria, dar nu face nimic căci şi Ghioagă e om nevoiaş, cu cinci copii şi fără pământ.

L. Rebreanu, *Nuvele*

Analiza sintactică a frazei:

1. Acum doi ani, tocmai pe vremea asta... Iţic **a s ă r i t** frăţeşte = propoziţie principală, coordonată copulativă cu propoziţia 4, regentă faţă de propoziţiile 2 şi 3;

2. când Ghioagă şi-**a c u m p ă r a t** boulenii = propoziţie secundară circumstanţială de timp, subordonată faţă de propoziţia 1, coordonată copulativă cu propoziţia 3;

3. şi **n u** i **s - a u a j u n s** banii = propoziţie secundară circumstanţială de timp, subordonată faţă de propoziţia 1, coordonată copulativă cu propoziţia 2;

4. şi din toata sărăcia lui, i-**a î m p r u m u t a t** patru poli = propoziţie principală coordonată copulativă cu propoziţia 1, regentă faţă de propoziţia 5;

5. ca **s ă n u s c a p e** omul chilipirul = propoziţie secundară circumstanţială de scop, subordonată faţă de propoziţia 4;

6. **A d e v ă r a t** = propoziţie principală, coordonată adversativă cu propoziţia 4, regentă faţă de propoziţia 7;

7. ca nici până azi **n u** i-**a î n t o r s** datoria = propoziţie secundară subiectivă, subordonată faţă de 6 (are rol de subiect al adverbului predicativ *adevărat*);

8. dar **n u f a c e** nimic = propoziţie principală, coordonată adversativă cu propoziţia 6;

Scanned with OKEN Scanner

9. căci şi Ghioagă **e o m** nevoiaş, cu cinci copii şi fără pământ = propoziţie secundară circumstanţială de cauză, subordonată faţă de propoziţia 8;

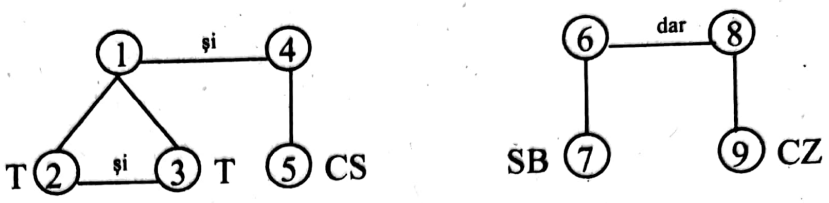

Observaţii de morfosintaxă:

- **frăţeşte**: complement circumstanţial de mod, exprimat prin adverb de mod;
- **banii**: subiect, exprimat prin substantiv comun, genul masculin, numărul plural, cazul nominativ, articulat cu articol hotărât enclitic **-i**;
- **adevărat**: predicat nominal, exprimat prin adverb predicativ care admite înaintea lui verbul copulativ **a fi**;
- **nu face nimic**: predicat verbal exprimat prin locuţiune verbală cu sensul *nu are importanţă*;
- **nevoiaş, cu...copii şi fără pământ**: atribute ale substantivului cu rol de nume predicativ **om**. Primul este atribut adjectival, exprimat prin adjectiv, celelalte două sunt atribute substantivale prepoziţionale.

*** 1.17.** Ghioagă era om glumeţ, vestit chiar în batalion că nu-şi pierde firea şi voia bună nici în clipele cele mai crâncene, că merge la asalt cu capela-ntr-o ureche şi chiuind ca la nuntă, stârnind râsul ostaşilor şi făcându-i să uite primejdiile.

L. Rebreanu, *Nuvele*

Analiza sintactică a frazei:

1. Ghioagă **e r a o m** glumeţ, vestit chiar în batalion = propoziţie principală, regentă faţă de propoziţiile 2, 3 şi 4;

2. că **n u - ş i p i e r d e f i r e a** = propoziţie secundară circumstanţială de cauză, subordonată faţă de propoziţia 1, coordonată copulativă cu propoziţia 2;

3. şi **(n u - ş i p i e r d e) v o i a b u n ă** nici în clipele cele mai crâncene = propoziţie secundară circumstanţială de cauză, subordonată faţă de propoziţia 1, coordonată copulativă cu propoziţia 2 şi prin juxtapunere cu propoziţia 4;

4. că **m e r g e** la asalt cu capela-ntr-o ureche şi chiuind ca la nuntă, stârnind râsul ostaşilor şi făcându-i = propoziţie secundară circumstanţială de cauză, subordonată faţă de propoziţia 1, coordonată copulativă prin juxtapunere cu propoziţia 3, regentă faţă de propoziţia 5;

5. **s ă u i t e** primejdiile = propoziţie secundară predicativă suplimentară, subordonată faţă de propoziţia 4 (elementul regent – verbul la gerunziu *făcând*);

NOTĂ : *Nu-şi pierde firea şi voia bună* sunt două predicate verbale, exprimate prin locuţiuni verbale care au în structura lor acelaşi verb, *a pierde*, a două oară fiind subînţeles. Din acest motiv conjuncţia *şi* coordonează nu două complemente, ci două propoziţii.

Scanned with OKEN Scanner

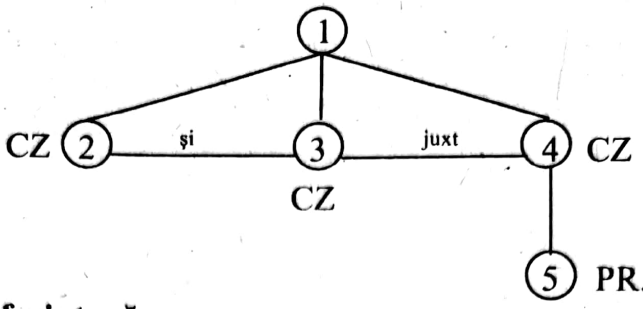

Observaţii de morfosintaxă:

- **cele mai crâncene** = atribut adjectival, exprimat prin adjectiv variabil, cu două terminaţii, patru forme, genul feminin, numărul plural, cazul acuzativ, gradul superlativ relativ;
- **chiuind, stârnind şi făcând** = elemente predicative suplimentare, exprimate prin verbe predicative, modul gerunziu, diateza activă, intranzitiv (primul), tranzitive (celelalte două).

*** 1.18.** Se vede că recunoaşterea aceasta e mai primejdioasă ca toate, dacă şi căprarul e încurcat şi posomorât. De ce nu s-o fi alcătuit o patrulă tare, cum se cuvine? Ce nesocotinţa să plece numai doi inşi, când au de înfruntat cine ştie ce greutăţi! Asta înseamnă să mergi de bunăvoie şi fără folos în gura morţii.

L. Rebreanu, *Nuvele*

Analiza sintactică a frazei:

1. **S e v e d e** = propoziţie principală, regentă faţă de propoziţia 2;
2. că recunoaşterea aceasta **e m a i p r i m e j d i o a s ă** ca toate = propoziţie secundară subiectivă , subordonată faţă de propoziţia 1 (are rol de subiect al verbului impersonal *se vede*), regentă faţă de propoziţia 3;
3. dacă şi căprarul **e î n c u r c a t ş i p o s o m o r â t** = propoziţie secundară circumstanţială de cauză, subordonată faţă de propoziţia 2;
4. De ce **n u s - o f i a l c ă t u i t** o patrulă tare = propoziţie principală, regentă faţă de propoziţia 5;
5. cum **s e c u v i n e** = propoziţie secundară circumstanţială de mod (propriu-zisă), subordonată faţă de propoziţia 4 (determină adjectivul *tare*);
6. Ce **n e s o c o t i n ţ ă (e)** = propoziţie principală, eliptică de verb copulativ, regentă faţă de propoziţiile 7 şi 8;
7. **s ă p l e c e** numai doi inşi = propoziţie secundară subiectivă, subordonată faţă de propoziţia 6 (are rol de subiect al expresiei verbale *nesocotinţă e*), regentă faţă de propoziţia 3;
8. când **a u** de înfruntat cine ştie ce greutăţi = propoziţie secundară circumstanţială de cauză, subordonată faţă de propoziţia 6;
9. Asta **î n s e a m n ă** = propoziţie principală, regentă faţă de propoziţia 10;
10. **să mergi** de bunăvoie şi fără folos în gura morţii = propoziţie secundară predicativă, subordonată faţă de propoziţia 9 (are rol de nume predicativ al verbului *înseamnă*).

Scanned with OKEN Scanner

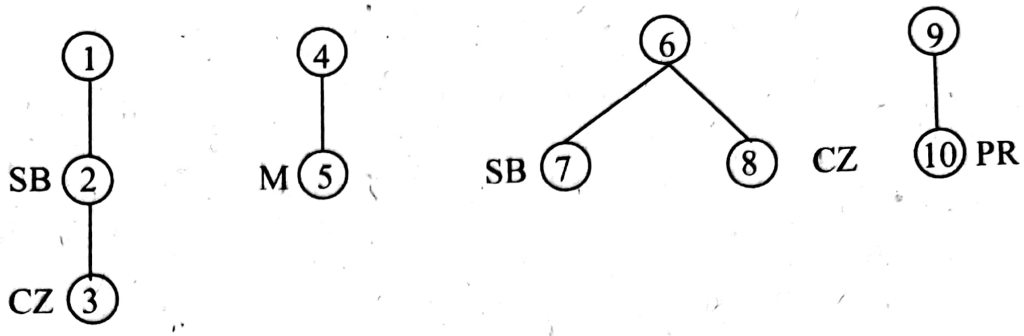

Observaţii de morfosintaxă:

- **aceasta**: atribut adjectival, exprimat prin adjectiv pronominal demonstrativ de apropiere, genul feminin numărul singular cazul nominativ (determină substantivul recunoaşterea);
- **e mai primejdioasă**: predicat nominal, format din verb copulativ şi nume predicativ, exprimat prin adjectiv propriu-zis, variabil, cu două terminaţii, patru forme, genul feminin, numărul singular, cazul nominativ, gradul comparativ de superioritate;
- **ca toate**: complement circumstanţial de mod comparativ, exprimat prin pronume nehotărât, genul feminin, numărul plural, cazul acuzativ, precedat de adverb de comparaţie;
- **nu s-o fi alcătuit**: predicat verbal, exprimat prin verb predicativ, conjugarea a IV-a, modul prezumtiv, timpul perfect, diateza reflexivă cu valoare pasivă, intranzitiv regulat. forma negativă;
- **de înfruntat**: complement direct, exprimat prin verb predicativ, conjugarea I, modul supin, tranzitiv;
- **cine ştie ce**: atribut adjectival, exprimat prin locuţiune adjectivală nehotărâtă, (are sensul „*diferite, anumite, diverse*");
- **greutăţi**: complement direct (determină verbul la supin *înfruntat*), exprimat prin substantiv comun, genul feminin, numărul plural, cazul acuzativ, nearticulat;
- **înseamnă**: predicat nominal incomplet, exprimat prin verb copulativ, conjugarea I, modul indicativ, timpul prezent, persoana a III-a, numărul singular, diateza activă, intranzitiv. Rolul numelui predicativ îl îndeplineşte propoziţia predicativă (10);
- **de bună voie, fără folos**: complement circumstanţial de mod multiplu, exprimat prin locuţiuni adverbiale de mod.

*** 1.19.** Apoi Iţic îl cunoştea bine de-acasă din Fălticeni, unde dânsul avea un han mititel şi o ograda destul de mare să poată găzdui joia, în ziua bâlciului, pe ţăranii care veneau să târguiască. Ghioagă trăgea la Iţic de zece ani, încât se împrieteniseră de-a binelea, ajutându-se omeneşte la necazuri.

L. Rebreanu, *Nuvele*

Scanned with OKEN Scanner

Analiza sintactică a frazei:

1. Apoi Iţic îl **c u n o ş t e a** bine de-acasă din Fălticeni = propoziţie principală, regentă faţă de propoziţia 2;

2. unde dânsul **a v e a** un han mititel şi o ogradă destul de mare = propoziţie secundară atributivă, subordonată faţă de propoziţia 1 (element regent – substantivul *Fălticeni*), regentă faţă de propoziţia 3 ;

3. **s ă p o a t ă** găzdui joia, în ziua bâlciului, pe ţăranii = propoziţie secundară circumstanţială consecutivă, subordonată faţă de propoziţia 2, regentă faţă de propoziţia 4;

4. care **v e n e a u** = propoziţie secundară atributivă , subordonată faţă de propoziţia 3 (element regent - substantivul *ţăranii*), regentă faţă de propoziţia 5 ;

5. **s ă t â r g u i a s c ă** = propoziţie secundară circumstanţială de scop, subordonată faţă de propoziţia 4;

6. Ghioagă **t r ă g e a** la Iţic de zece ani = propoziţie principală, regentă faţă de propoziţia 7;

7. încât **s e î m p r i e t e n i s e r ă** de-a binelea, ajutându-se omeneşte la necazuri = propoziţie secundară circumstanţială consecutivă, subordonată faţă de propoziţia 6;

NOTĂ: Singura propoziţie al cărei rol sintactic este mai greu de identificat este propoziţia 3. Formal, ea se aseamănă cu propoziţia 5, care exprimă scopul acţiunii care se realizează în regentă (*veneau*). E clar însă că propoziţia 3 nu exprimă scopul, ci urmarea faptului că *Iţic avea o ogradă destul de mare*. Cealaltă propoziţie consecutivă, propoziţia 7, este introdusa prin conjuncţia *încât*, specializată pentru un astfel de raport sintactic.

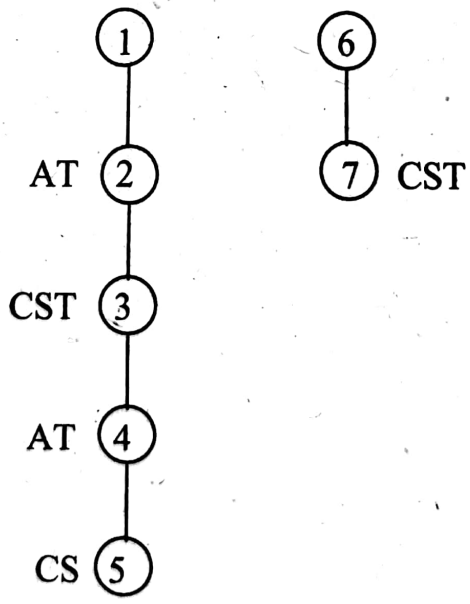

Observaţii de morfosintaxă:

- **găzdui**: = complement direct, exprimat prin verb predicativ, conjugarea a IV-a, modul infinitiv, timpul prezent, diateza activă, tranzitiv;

Scanned with OKEN Scanner

- **joia**: complement circumstanțial de timp, exprimat prin adverb de timp provenit din substantiv;
- **care**: subiect, exprimat prin pronume relativ, simplu, genul masculin, numărul plural, cazul nominativ (înlocuiește substantivul țăranii), în frază introduce o propoziție atributivă;
- **de-a binelea**: complement circumstanțial de mod, exprimat prin locuțiune adverbiala de mod.

*** 1.20.** Viteaz nu se născuse Iţic Ştrul, ci fricos şi bănuitor. Un copil de se răstea la dânsul, începea să-i joace barba şi să-i ticăie inima. În Fălticeni, lumea îl poreclise „Iepurele". În clipa în care doctorul comisiei de recrutare a zis „slăbuţ, dar tot bun", Iţic a leşinat.

L. Rebreanu, *Nuvele*

Analiza sintactică a frazei:

1. **V i t e a z n u s e n ă s c u s e** Iţic Ştrul = propoziție principală, coordonată adversativă cu propoziția 2;

2. ci (**s e n ă s c u s e**) **f r i c o s ş i b ă n u i t o r** = propoziție principală, cu verbul copulativ subînțeles, coordonată adversativă cu propoziția 1;

3. Un copil de **s e r ă s t e a** la dânsul = propoziție secundară circumstanțială concesivă, subordonată față de propoziția 4;

4. **î n c e p e a** = propoziție principală, regentă față de propozițiile 3, 5 şi 6;

5. **s ă-i j o a c e** barba = propoziție secundară subiectivă subordonată față de propoziția 4 (are rol de subiect al verbului cu valoare impersonala *începea*), coordonată copulativă cu propoziția 6;

6. şi **s ă-i t i c ă i e** inima = propoziție secundară subiectivă, subordonată față de propoziția 4 (are rol de subiect al verbului cu valoare impersonala **începea**), coordonată copulativă cu propoziția 5;

7. În Fălticeni, lumea îl **p o r e c l i s e** „Iepurele" = propoziție independentă, enunțiativă, neexclamativă, dezvoltată, afirmativă;

8. În clipa ... Iţic **a l e ş i n a t** = propoziție principală, regentă față de propoziția 9;

9. în care doctorul comisiei de recrutare **a z i s** = propoziție secundară atributivă, subordonată față de propoziția 8 (elementul regent – substantivul clipa);

10. „(**e**) **s l ă b u ţ** = propoziție principală, cu verbul copulativ subînțeles, coordonată adversativă cu propoziția 11;

11. dar tot **(e) b u n**" = propoziție principală, cu verbul copulativ subînțeles, coordonată adversativă cu propoziția 10.

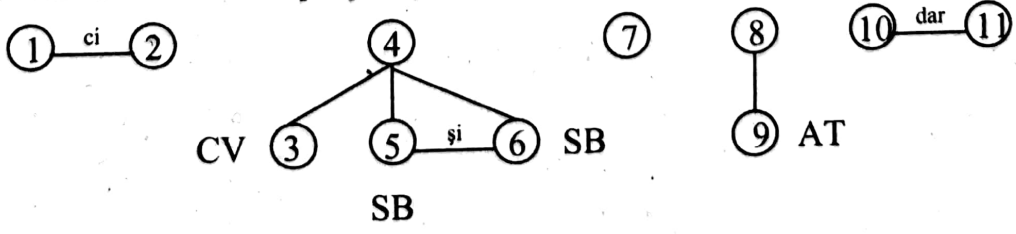

Scanned with OKEN Scanner

NOTĂ: Propoziţia 3, prin plasarea subiectului (un copil) înaintea conjuncţiei subordonatoare (*de* cu sensul de „chiar de"), întăreşte ideea de concesie. Propoziţiile 10 şi 11 sunt propoziţii principale, deoarece autorul foloseşte vorbirea directă, marcată grafic prin prezenţa semnelor citării.

Observaţii de morfosintaxă:

- **viteaz nu se născuse**: predicat nominal, format din verbul copulativ **nu se născuse**, conjugarea a III-a, modul indicativ, timpul mai mult ca perfectul, persoana a III-a, numărul singular, diateza reflexivă, intranzitiv, şi un nume predicativ exprimat prin adjectiv;
- **(se născuse) fricos şi bănuitor**: predicat nominal cu nume predicativ multiplu, conjuncţia **ci** implică aici un sens pozitiv (opusul sensului negativ al enunţului rămas în stânga ei), deci presupune în mod necesar reluarea (subînţelegerea), la formă afirmativă, a verbului copulativ **se născuse**;
- **-i**: în ambele cazuri este atribut pronominal, exprimat prin pronume personal, persoana a III-a, numărul singular, cazul dativ, formă neaccentuată (determină substantivele *barba*, respectiv *inima*).

* **1.21.** De citit, citeam şi eu, acum mai mult ca oricând şi cu un neîntâlnit soi de înverşunare, căutând mereu asemănări, cum caută unii bolnavi care nu ştiu sigur ce au, în cărţile de medicină, simptome asemănătoare cu ale lor.

Camil Petrescu, *Patul lui Procust*

Analiza sintactică a frazei:

1. De citit, **c i t e a m** şi eu, acum mai mult ca oricând şi cu un neîntâlnit soi de înverşunare, căutând mereu asemănări = propoziţie principală regentă faţă de propoziţia 2;

2. cum **c a u t ă** unii bolnavi... în cărţile de medicină, simptome asemănătoare cu ale lor = propoziţie secundară circumstanţială de mod comparativă, subordonată faţă de propoziţia 1, regentă faţă de propoziţia 3;

3. care **n u ş t i u** sigur = propoziţie secundară atributivă, subordonată faţă de 2 (elementul regent - substantivul *bolnavi*);

4. ce **a u** = propoziţie secundară completivă directă, subordonată faţă de 3 (elementul regent – verbul tranzitiv *nu ştiu*).

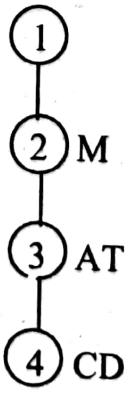

Scanned with OKEN Scanner

Observații de morfosintaxă:

- **de citit**: complement circumstanțial de relație, exprimat prin verb predicativ, conjugarea a IV-a, modul supin, tranzitiv, regulat, forma afirmativă;
- **unii**: atribut adjectival, exprimat prin adjectiv pronominal nehotărât, genul masculin, numărul plural, cazul nominativ (se acordă cu substantivul **bolnavi**);
- **ce**: complement direct, exprimat prin pronume relativ simplu, invariabil, cazul acuzativ; în frază introduce o propoziție completivă directă;
- **cu ale lor:** complement indirect al adjectivului asemănătoare, exprimat prin pronume personal, persoana a III-a, numărul plural, cazul genitiv, precedat de prepoziția **cu**.

* **1.22.** Dacă a fi avut înseamnă a te lăsa plictisit de toți lacomii, a le suferi glumele și privirile lingușitoare, atunci nu-i nici o fericire să ai o zestre mare. Elenuța își aduse aminte că în societate, la petreceri, la școala chiar era privită de toți cu un zâmbet de mulțumire parcă, i se spuneau vorbe măgulitoare, mai mult ca altor fete. Atunci nu pricepuse nimic, dar acum simțea că toată bunăvoința ce i-o arătau oamenii izvora din „Arhanghelii".

I. Agârbiceanu, *Arhanghelii*

Analiza sinatactică a frazei:

1. Dacă a fi avut **înseamnă a te lăsa** plictisit de toți lacomii, a le suferi glumele și privirile lingușitoare = propoziție secundară circumstanțială condițională, subordonată față de propoziția 2;

2. atunci **nu-i** nici o **fericire** = propoziție principală, regentă față de propozițiile 1 și 3;

3. **să ai** o zestre mare = propoziție secundară subiectivă, subordonată față de propoziția 2 (are rol de subiect al predicatului nominal *nu-i nici o fericire*);

4. Elenuța își **aduse aminte** = propoziție principală, regentă față de propozițiile 5 și 6;

5. că în societate, la petreceri, la școala chiar **era privită** de toți cu un zâmbet de mulțumire parcă = propoziție secundară completivă directă, subordonată față de propoziția 4 (elementul regent – locuțiunea verbală *își aduse aminte*, care se poate construi atât cu complement direct, cât și cu complement indirect);

6. i **se spuneau** vorbe măgulitoare, mai mult ca altor fete = propoziție secundară completivă directă, subordonată față de propoziția 4 (elementul regent – locuțiunea verbală *își aduse aminte*), coordonată copulativă prin juxtapunere cu propoziția 5;

7. Atunci **nu pricepuse** nimic = propoziție principală, coordonată adversativă cu propoziția 8;

8. dar acum **simțea** = propoziție principală, coordonată adversativă cu propoziția 7, regentă față de propoziția 9;

Scanned with OKEN Scanner

9. că toată bunăvoința... **i z v o r a** din „Arhanghelii" = propoziție secundară completivă directă, subordonată față de propoziția 8 (elementul regent – verbul tranzitiv *simțea*),

10. ce i-o **a r ă t a u** oamenii = propoziție secundară atributivă, subordonată față de propoziția 9 (elementul regent – substantivul *bunăvoința*).

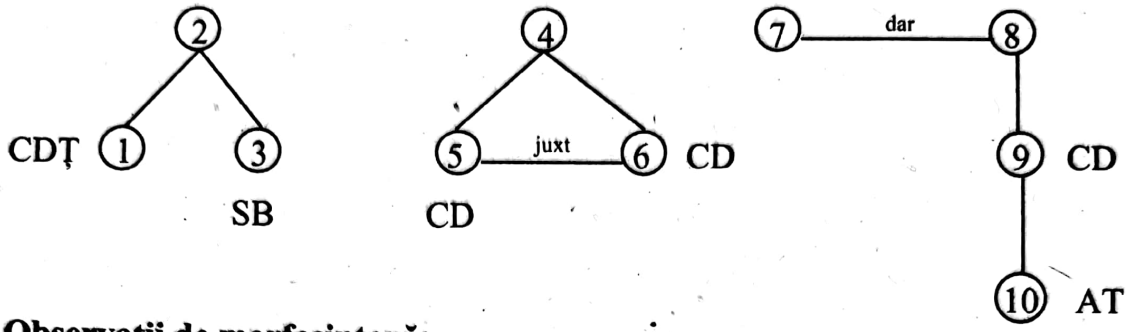

Observații de morfosintaxă:

- **a fi avut**: subiect, exprimat prin verb copulativ, modul infinitiv, timpul prezent și adjectivul **avut** (cu sensul *„bogat, înstărit"*), cu rol de nume predicativ al verbului copulativ. Construcția poate fi ușor confundată, din cauza omonimiei, cu verbul **a avea**, modul infinitiv, timpul perfect;
- **înseamnă a lăsa, a suferi**: format din verb copulativ și nume predicativ multiplu, exprimat prin verbe la modul infinitiv;
- **de lacomii**: complement de agent al participiului *plictisit*, exprimat prin adjectiv substantivizat, genul masculin, numărul plural, cazul acuzativ, precedat de prepoziția **de**;
- **aduse aminte**: predicat verbal, exprimat prin locuțiune verbală, formată din verb predicativ, conjugarea a III-a, modul indicativ, timpul perfectul simplu, persoana a III-a, numărul singular, diateza activă pronominală, tranzitivă + adverb;
- **de toți**: complement de agent, exprimat prin pronume nehotărât, genul masculin, numărul plural, cazul acuzativ, precedat de prepoziția simpla **de**. Prezența complementului de agent ne arată că predicatul propoziției este predicat verbal, exprimat prin verbul predicativ **a privi**, la diateza pasivă;
- **vorbe**: subiect, exprimat prin substantiv comun, genul feminin, numărul plural, cazul nominativ, nearticulat;
- **mai mult**: complement circumstanțial de mod, exprimat prin adverb de mod la gradul comparativ de superioritate;
- **ca ... fete**: complement circumstanțial de mod comparativ, exprimat prin substantiv comun, genul feminin, numărul plural, cazul dativ, nearticulat;
- **ce**: complement direct, exprimat prin pronume relativ simplu, invariabil, genul feminin, numărul singular, cazul acuzativ (înlocuiește substantivul *bunăvoința*); în frază introduce o propoziție atributivă.

Scanned with OKEN Scanner

Scanned with OKEN Scanner

*** 1.23.** Dar frământările nu izvorâră din convingerea că nu s-ar cuveni să-i scrie, din teama ca să nu fie judecată cu asprime; ci din faptul că nu putuse afla, până târziu, chipul cum să-i facă cunoscută lui Vasile dragostea ei.

I. Agârbiceanu, *Arhanghelii*

Analiza sintactică a frazei:

1. Dar frământările **n u i z v o r â r ă** din convingerea ..., din teama = propoziție principală, coordonată adversativă cu propoziția 5, regentă față de propozițiile 2 și 4;

2. că **n u s - a r c u v e n i** = propoziție secundară atributivă, subordonată față de propoziția 1 (elementul regent – substantivul **convingerea**), regentă față de propoziția 3;

3. **s ă - i s c r i e** = propoziție secundară subiectivă subordonată față de propoziția 2 (are rol de subiect al verbului reflexiv impersonal *nu s-ar cuveni*);

4. ca **s ă n u f i e j u d e c a t ă** cu asprime = propoziție secundară atributivă, subordonată față de propoziția 1 (elementul regent – substantivul *teama*);

5. ci (**i z v o r â r ă**) din faptul = propoziție principală, eliptică de predicat, coordonată adversativă cu propoziția 1;

6. că **n u p u t u s e** afla, până târziu, chipul = propoziție secundară atributivă, subordonată față de propoziția 5 (elementul regent – substantivul *faptul*);

7. cum **s ă - i f a c ă** cunoscută lui Vasile dragostea ei = propoziție secundară atributivă, subordonată față de propoziția 6 (elementul regent – substantivul *chipul*).

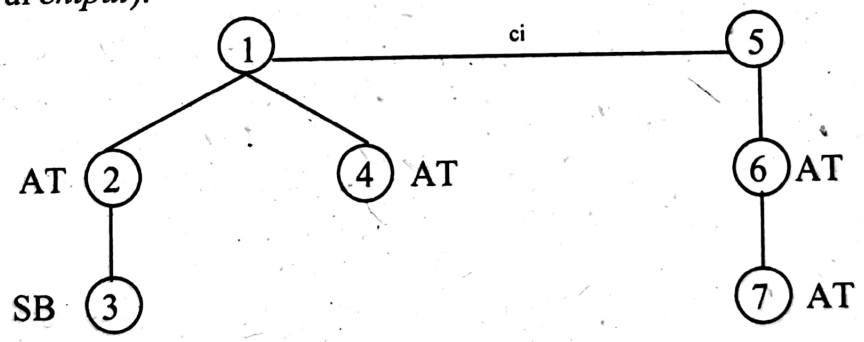

Observații de morfosintaxă:

- **nu izvorâră**: predicat verbal, exprimat prin verb de conjugarea a IV-a, modul indicativ, timpul perfect simplu, persoana a III-a, numărul plural, unipersonal, diateza activă, intranzitiv. Același predicat este subînțeles în propoziția 5, deoarece corelativul conjuncției adversative **ci**, adverbul de negație **nu**, apare în prima propoziție în fața verbului predicat, deci conjuncția **ci** stabilește un raport de coordonare între două propoziții;
- **să nu fie judecată**: predicat verbal, exprimat prin verb predicativ, conjugarea I, modul conjunctiv, timpul prezent, persoana a III-a, numărul singular, diateza pasivă, intranzitiv, forma afirmativă, regulat. Autorul acțiunii, complementul de agent, este subînțeles (de către cei din jur);

- **cunoscută**: element predicativ suplimentar, exprimat prin adjectiv provenit din participiu, variabil, cu două terminații, patru forme, genul feminin, numărul singular, cazul acuzativ, gradul pozitiv;
- **lui Vasile**: complement indirect, exprimat prin substantiv propriu, cazul dativ, articulat cu articolul hotărât proclitic **lui**. Acest complement este anticipat prin **i**, pronume personal, persoana a III-a, numărul singular, cazul dativ, formă neaccentuată;
- **ei**: atribut pronominal, exprimat prin pronume personal, persoana a III-a, numărul singular, genul feminin, cazul genitiv.

* **1.24.** Se aşezară pe canapea şi urmară pe şoptite convorbirea, din care Andrei află că doamna Antonescu a rămas acasă, nefiind tocmai bine, că Antonescu din pricina aerului Giurgiului care nu-i pria, a obţinut să fie mutat tocmai aici, în orăşelul acesta de munte, că, măcar că nu era venit decât de două luni, simţea o mare îmbunătăţire în sănătate, că Elena îi era cumnată şi fiică tot într-o vreme, deoarece ei o crescuseră, fiindcă îi muriseră părinţii de când era abia de şase ani, iar Antonescu află că nici Andrei n-are părinţi, că e şi el numai de şase luni în oraş.

I. Al. Brătescu-Voineşti, *Întuneric şi lumină. În lumea dreptăţii*

Analiza sintactică a frazei:

1. Se **a ş e z a r ă** pe canapea = propoziţie principală, coordonată copulativă cu propoziţia 2;
2. şi **u r m a r ă** pe şoptite convorbirea = propoziţie principală, coordonată copulativă cu propoziţia 1, regentă faţă de propoziţiile 3 şi 4;
3. din care Andrei **a f l ă** = propoziţie secundară atributivă, subordonată faţă de propoziţia 2 (elementul regent – substantivul *convorbirea*), regentă faţă de propoziţiile 4, 5, 8 şi 10;
4. că doamna Antonescu **a r ă m a s** acasă, nefiind tocmai bine = propoziţie secundară completivă directă, subordonată faţă de propoziţia 3 (elementul regent – verbul tranzitiv *află*);
5. că Antonescu din pricina aerului Giurgiului ... **a o b ţ i n u ţ** = propoziţie secundară completivă directă, subordonată faţă de propoziţia 3 (elementul regent – verbul tranzitiv *află*), regentă faţă de propoziţiile 6 şi 7;
6. care **n u-i p r i a** = propoziţie secundară atributivă, subordonată faţă de propoziţia 5 (elementul regent – substantivul *aerul*);
7. **s ă f i e m u t a t** tocmai aici, în orăşelul acesta de munte = propoziţie secundară completivă directă, subordonată faţă de propoziţia 5 (elementul regent – verbul tranzitiv *a obţinut*);
8. **s i m ţ e a** o mare îmbunătăţire în sănătate = propoziţie secundară completivă directă, subordonată faţă de propoziţia 3 (elementul regent – verbul tranzitiv *află*), regentă faţă de propoziţia 9;
9. măcar că **n u e r a v e n i t** decât de două luni = propoziţie secundară circumstanţială concesivă, subordonată faţă de propoziţia 8;

Scanned with OKEN Scanner

10. că Elena îi **era cumnată şi fiică** tot într-o vreme = propoziţie secundară completivă directă, subordonată faţă de propoziţia 3 (elementul regent – verbul tranzitiv *află*), regentă faţă de propoziţia 11;

11. deoarece ei o **crescuseră** = propoziţie secundară circumstanţială de cauză, subordonată faţă de propoziţia 10, regentă faţă de propoziţia 12;

12. fiindcă îi **muriseră** părinţii = propoziţie secundară circumstanţială de cauză, subordonată faţă de propoziţia 11, regentă faţă de propoziţia 13;

13. de când **era** abia de şase ani = propoziţie secundară circumstanţială de timp, subordonată faţă de propoziţia 12;

14. iar Antonescu **află** = propoziţie secundară atributivă, subordonată faţă de propoziţia 2 (elementul regent – substantivul *convorbirea*), coordonată adversativă faţă de propoziţia 3, regentă faţă de propoziţiile 15 şi 16;

15. că nici Andrei **n-are** părinţi = propoziţie secundară completivă directă, subordonată faţă de propoziţia 14 (elementul regent – verbul tranzitiv *află*);

16. că **e** şi el numai de şase luni în oraş = propoziţie secundară completivă directă, subordonată faţă de propoziţia 14 (elementul regent – verbul tranzitiv *află*);

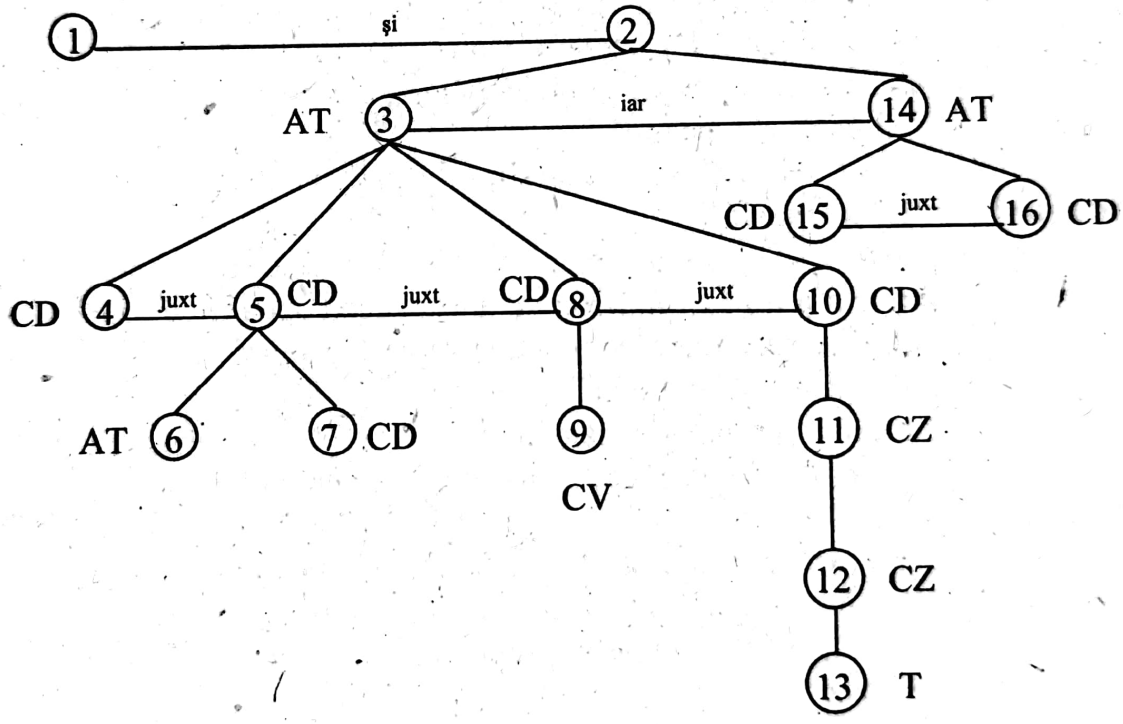

NOTĂ: Singura propoziţie mai greu de identificat este propoziţia atributivă 14, care se găseşte la o distanţă foarte mare de substantivul regent *convorbirea*. Propoziţiile circumstanţiale 9, 11, 12 sunt construite cu elemente joncţionale „specializate": *măcar că, deoarece, fiindcă*.

Observaţii de morfosintaxă:

- **pe şoptite**: complement circumstanţial de mod, exprimat prin locuţiune adverbiala de mod;
- **nefiind bine**: complement circumstanţial de cauză, exprimat prin verbul copulativ **a fi**, modul gerunziu şi adverbul de mod **bine**, care are rol de nume predicativ al verbului copulativ;

Scanned with OKEN Scanner

- **care**: subiect, exprimat prin pronume relativ simplu, genul neutru, numărul singular, cazul nominativ (înlocuieşte substantivul *aerul*), în frază introduce o propoziţie atributivă;
- **să fie mutat**: predicat verbal, exprimat prin verbul *a muta* la diateza pasivă, modul conjunctiv, timpul prezent, persoana a III-a, numărul singular, intranzitiv (tranzitiv la diateza activă);
- **nu era venit, era cumnată şi fiică**: predicate nominale, formate din verbul copulativ **a fi** şi nume predicative exprimate prin participiu, respectiv prin substantive comune, genul feminin, numărul singular, cazul nominativ;
- **îi**: atribut pronominal, exprimat prin pronume personal, persoana a III-a, numărul singular, cazul dativ, formă neaccentuată (funcţia de atribut poate fi demonstrată prin schimbarea topicii: *Părinţii (ei) îi muriseră*);
- **e**: predicat verbal (are sensul de „*se* află, *se găseşte*").

*** 1.25.** Închipuieşte-ţi că unul îi răpeşte fără drept altuia, să zicem, zece pogoane de pământ, singura lui avere. Ce poate să plătească cel dezbrăcat? mai nimic; şi pentru că n-are şi pentru că nu se îndura, căci – oricât o plăti de puţin – ceea ce plăteşte e pentru el o pagubă.

I. Al. Brătescu-Voineşti, *Întuneric şi lumină. În lumea dreptăţii*

Analiza sintactică a frazei:

1. **Î n c h i p u i e ş t e - ţ i** = propoziţie principală, regentă faţă de propoziţia 2;
2. ca unul îi **r ă p e ş t e** fără drept altuia... zece pogoane de pământ, singura lui avere = propoziţie secundară completivă directă, subordonată faţă de propoziţia 1 (elementul regent – verbul tranzitiv **închipuieşte-ţi**);
3. **s ă z i c e m** = propoziţie incidentă;
4. Ce **p o a t e** cel dezbrăcat = propoziţie principală interogativă, regentă faţă de propoziţia 5;
5. **s ă p l ă t e a s c ă** = propoziţie secundară completivă directă, subordonată faţă de propoziţia 4 (elementul regent - verbul tranzitiv *poate*);
6. (**p l ă t e ş t e**) mai nimic = propoziţie principală, eliptică de predicat, regentă faţă de propoziţiile 7 şi 8;
7. şi pentru că **n - a r e** = propoziţie secundară circumstanţială de cauză, subordonată faţă de propoziţia 6, coordonată copulativă cu propoziţia 8;
8. şi pentru că **n u s e î n d u r ă** = propoziţie secundară circumstanţială de cauză, subordonată faţă de propoziţia 6, coordonată copulativă prin juxtapunere cu propoziţia 7 (**şi** are valoare de adverb);
9. căci... **e** pentru el **o p a g u b ă** = propoziţie secundară circumstanţială de cauză, subordonată faţă de propoziţia 8, regentă faţă de propoziţiile 10 şi 11;
10. oricât **o p l ă t i** de puţin = propoziţie secundară circumstanţială concesivă, subordonată faţă de propoziţia 9;
11. ceea ce **p l ă t e ş t e** = propoziţie secundară subiectivă, subordonată faţă de propoziţia 9 (are rol de subiect al predicatului nominal *e o pagubă*).

Scanned with OKEN Scanner

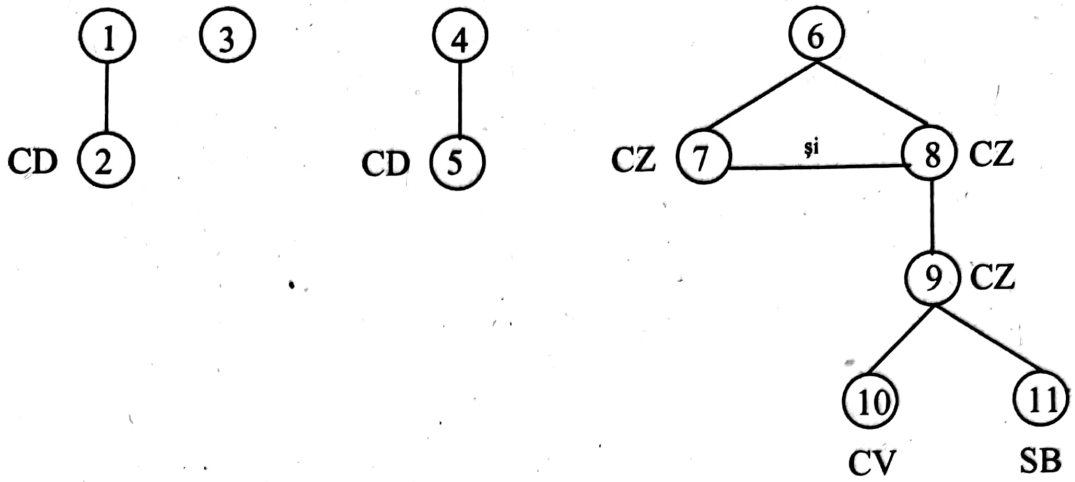

Observaţii de morfosintaxă:

- **unul**: subiect, exprimat prin pronume nehotărât, genul masculin, numărul singular, cazul nominativ;
- **altuia**: complement indirect, exprimat prin pronume nehotărât, genul masculin, numărul singular, cazul dativ;
- **avere**: atribut substantival apoziţional, exprimat prin substantiv comun, genul feminin, numărul singular, cazul nominativ, articulat cu articol hotărât (articolul este preluat de adjectivul care precede substantivul) ;
- **ce**: complement direct (elementul regent – verbul tranzitiv *să plătească,* din propoziţia următoare, fenomen sintactic numit „împletire între propoziţii"), exprimat prin pronume interogativ, invariabil, cazul acuzativ;
- **poate**: predicat verbal, exprimat prin verb de conjugarea a II-a, modul indicativ, timpul prezent, persoana a III-a, numărul singular, diateza activă, tranzitiv;
- **cel dezbrăcat**: subiect, exprimat prin adjectiv substantivizat, genul masculin, numărul singular, cazul nominativ;
- **ceea ce**: complement direct, exprimat prin pronume relativ compus, numărul singular, genul feminin, cu valoare neutră, cazul acuzativ, în frază introduce o propoziţie subiectivă.

1.26. Saşa întinse tablele pe masă şi îi arătă cum se aşează pietrele, cum se aruncă zarul, cum umblă jocul, cu înlesnirea unui adevărat stâlp de cafenea. Dar ochii ei adânci aveau o privire atât de preocupată, încât se vedea, din genele lor ce se mişcau gânditoare, că mintea e în alta parte.

D. Zamfirescu, *Viaţa la ţară*

Analiza sintactică a frazei:

1. Saşa **î n t i n s e** tablele pe masă = propoziţie principală, coordonată copulativă cu propoziţia 2;

Scanned with OKEN Scanner

2. şi îi **a r ă t ă**... cu înlesnirea unui adevărat stâlp de cafenea = propoziţie principală, coordonată copulativă cu propoziţia 1, regentă faţă de propoziţiile 3, 4 şi 5;

3. cum **s e a ş e a z ă** pietrele = propoziţie secundară completivă directă, subordonată faţă de propoziţia 2 (elementul regent – verbul tranzitiv *arată*), coordonată copulativă cu propoziţia 4;

4. cum **s e a r u n c ă** zarul = propoziţie secundară completivă directă, subordonată faţă de propoziţia 2 (elementul regent – verbul tranzitiv *arată*), coordonată copulativă cu propoziţia 4;

5. cum **u m b l ă** jocul = propoziţie secundară completivă directă, subordonată faţă de propoziţia 2 (elementul regent – verbul tranzitiv *arată*);

6. Dar ochii ei adânci **a v e a u** o privire atât de preocupată = propoziţie principală, coordonată adversativă contextuală prin **dar**, regentă faţă de propoziţia 7;

7. încât **s e v e d e a**, din genele lor = propoziţie secundară circumstanţială consecutivă, subordonată faţă de propoziţia 7, regentă faţă de propoziţiile 8 şi 9;

8. ce se **m i ş c a u** gânditoare = propoziţie secundară atributivă, subordonată faţă de propoziţia 7 (element regent – substantivul *genele*);

9. ca mintea **e** în altă parte = propoziţie secundară subiectivă, subordonată faţă de propoziţia 7 (are rol de subiect al verbului reflexiv impersonal *se vedea*).

NOTĂ : Propoziţia consecutivă 7 are în regentă un adverb corelativ *atât* (*de*).

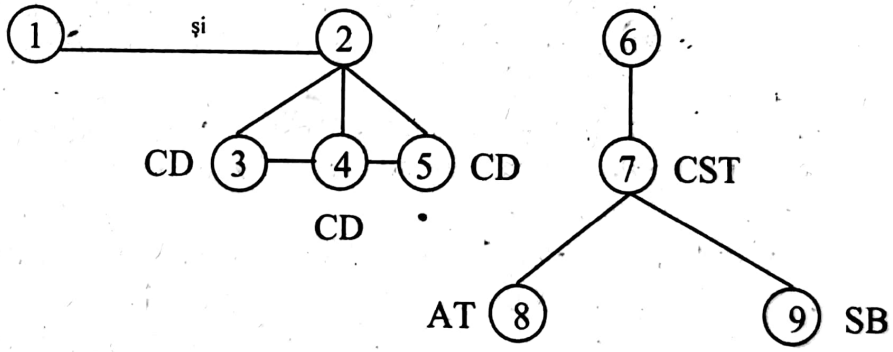

Observaţii de morfosintaxă:

- **pietrele**: subiect, exprimat prin substantiv comun, genul feminin, numărul plural, cazul nominativ, articulat cu substantivul hotărât enclitic ***-le***;
- **zarul**: subiect, exprimat prin substantiv comun, genul neutru, numărul singular, cazul nominativ, articulat cu substantivul hotărât enclitic ***-l***;
- **gânditoare**: element predicativ suplimentar, exprimat prin adjectiv, variabil, cu două terminaţii, trei forme, genul feminin, numărul plural, cazul nominativ, gradul pozitiv;
- **e**: predicat verbal (în text are sensul figurat, „*se* **află**, *se găseşte*").

1.27. Matei se ducea la Comăneşti mai în toate zilele. Se obişnuise aşa de mult cu drumul acesta, încât, când îşi aducea aminte de vorbele mame-sei şi încerca

Scanned with OKEN Scanner

să mai puie frâu plăcerii de a vedea pe Saşa, i se părea că-i lipseşte ceva. Dar atunci îşi zicea că e dator să se duca, tocmai ca s-o cunoască mai bine.

D. Zamfirescu, *Viaţa la ţară*

Analiza sintactică a frazei:

1. Matei se **d u c e a** la Comăneşti mai în toate zilele = propoziţie independentă, enunţiativă, neexclamativă, dezvoltată, afirmativă;

2. Se **o b i ş n u i s e** aşa de mult cu drumul acesta = propoziţie principală, regentă faţă de propoziţia 3;

3. încât... i **s e p ă r e a** = propoziţie secundară circumstanţială consecutivă, subordonată faţă de propoziţia 2, regentă faţă de propoziţiile 4, 5 şi 7;

4. când îşi **a d u c e a a m i n t e** de vorbele mame-sei = propoziţie secundară circumstanţială de timp, subordonată faţă de propoziţia 3, coordonată copulativă cu propoziţia 5;

5. şi **î n c e r c a** = propoziţie secundară circumstanţială de timp, subordonată faţă de propoziţia 3, coordonată copulativă prin juxtapunere cu propoziţia 4, regentă faţă de propoziţia 6;

6. **s ă** mai **p u i e f r â u** plăcerii de a vedea pe Saşa = propoziţie secundară completivă directă, subordonată faţă de propoziţia 5 (elementul regent – verbul tranzitiv *încerca*);

7. că-i **l i p s e ş t e** ceva = propoziţie secundară subiectivă, subordonată faţă de propoziţia 3 (elementul regent – verbul impersonal *se părea*);

8. Dar atunci îşi **z i c e a** = propoziţie principală, coordonată adversativă contextuală, regentă faţă de propoziţia 9;

9. că **e d a t o r** = propoziţie secundară completivă directă, subordonată faţă de propoziţia 8 (elementul regent – verbul tranzitiv *zicea*);

10. **s ă s e d u c ă** = propoziţie secundară completivă indirectă, subordonată faţă de propoziţia 9 (elementul regent – adjectivul *dator*);

11. tocmai ca s-o **c u n o a s c ă** mai bine = propoziţie secundară circumstanţială de scop, subordonată faţă de propoziţia 10.

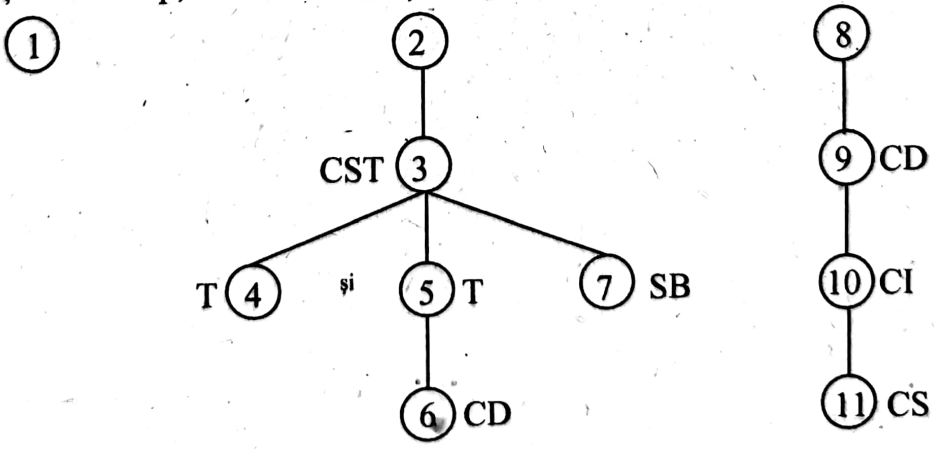

Observaţii de morfosintaxă:

- **cu drumul**: complement indirect, exprimat prin substantiv comun simplu, genul neutru, numărul singular, cazul acuzativ, articulat cu articolul hotărât enclitic **-l**;

Scanned with OKEN Scanner

- **acesta**: atribut adjectival, exprimat prin adjectiv pronominal demonstrativ de apropiere, genul neutru, numărul singular, cazul acuzativ;
- **îşi aducea aminte**: predicat verbal, exprimat prin locuţiune verbală formată din verb predicativ, conjugarea a III-a, modul indicativ, timpul imperfect, persoana a III-a, singular, diateza activă pronominală, tranzitivă, formă afirmativă + adverb;
- **de a vedea**: atribut verbal, exprimat prin verb predicativ, conjugarea a II-a, modul infinitiv, timpul prezent, diateza activă, tranzitiv, regulat, formă afirmativă, precedat de prepoziţia **de**;
- **ceva**: subiect, exprimat prin pronume nehotărât invariabil, cazul nominativ.

1.28. Furtul se făcea sub ochii lor, printr-o a doua ţeavă de scurgere nu prea ingenioasă, care pornea chiar de la coş. Oamenii care măcinau se sprijineau chiar cu mâna de ea, fără să le treacă prin cap ce fel de scurgere avea ţeava aceea.

Marin Preda, *Moromeţii*

Analiza sintactică a frazei:

1. Furtul **s e f ă c e a** sub ochii lor, printr-o a două ţeavă de scurgere nu prea ingenioasa = propoziţie principală, regentă faţă de propoziţia 2;

2. care **p o r n e a** chiar de la cos = propoziţie secundară atributivă, subordonată faţă de propoziţia 1 (elementul regent – substantivul *ţeavă*);

3. Oamenii... se **s p r i j i n e a u** chiar cu mâna de ea = propoziţie principală, regentă faţă de propoziţiile 4 şi 5;

4. care **m ă c i n a u** = propoziţie secundară atributivă, subordonată faţă de propoziţia 3 (elementul regent – substantivul *oamenii*);

5. fără **s ă** le **t r e a c ă p r i n c a p** = propoziţie secundară circumstanţială de mod (propriu-zisă), subordonată faţă de propoziţia 3, regentă faţă de propoziţia 6;

6. ce fel de scurgere **a v e a** ţeavă aceea = propoziţie secundară subiectivă, subordonată faţă de propoziţia 5 (are rol de subiect al locuţiunii verbale impersonale **să treacă prin cap**).

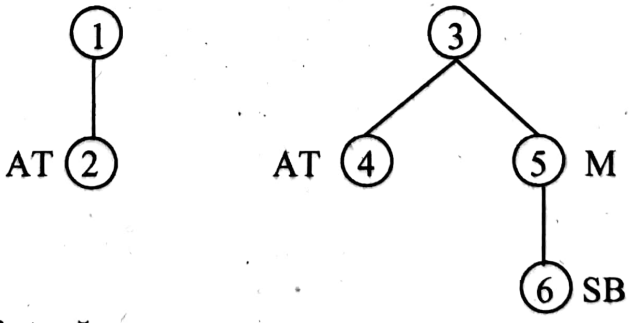

Observaţii de morfosintaxă:

- **printr-o ţeavă**: complement circumstanţial de loc, exprimat prin substantiv comun simplu, genul feminin, numărul singular, cazul acuzativ, articulat cu articolul nehotărât **o**, precedat de prepoziţie;

Scanned with OKEN Scanner

- **nu prea ingenioasa**: atribut adjectival, exprimat prin adjectiv propriu-zis de apropiere, genul feminin, numărul singular, cazul acuzativ, gradul superlativ absolut;
- **care(2)**: subiect, exprimat prin pronume relativ simplu, genul feminin, numărul singular, cazul nominativ (înlocuieşte substantivul *ţeava*); în frază introduce o propoziţie atributivă;
- **care (4)**: subiect, exprimat prin pronume relativ simplu, genul masculin, numărul plural, caz nominativ, (înlocuieşte substantivul *oamenii*); în frază introduce o propoziţie atributivă;
- **cu mâna**: complement circumstanţial instrumental, exprimat prin substantiv comun simplu, genul feminin, numărul singular, cazul acuzativ, articulat cu articolul hotărât enclitic **-a**, precedat de prepoziţia **cu**;
- **să treacă prin cap**: predicat verbal, exprimat printr-o locuţiune verbală impersonală formată din verb predicativ, conjugarea a III-a, modul conjunctiv, timpul prezent, persoana a III-a, numărul singular + prepoziţie + substantiv comun, simplu, genul neutru, numărul singular, cazul acuzativ;
- **aceea**: atribut adjectival, exprimat prin adjectiv pronominal demonstrativ de depărtare, genul feminin, numărul singular, cazul nominativ (se acordă cu substantivul *ţeavă*).

1.29. Când Niculaie aduse scaunul, Ţugurlan se făcu că nu vede şi se aşeză şi el jos pe pământ. Rămase apoi tăcut şi aştepta tot aşa cum aşteptau şi ei, având aerul ca a venit aşa degeaba şi că are de gând să stea aşa degeaba cât timp au să stea şi ei.

Marin Preda, *Moromeţii*

Analiza sintactică a frazei:

1. Când Niculaie **a d u s e** scaunul – propoziţie secundară circumstanţială de timp, subordonată faţă de propoziţia 2;

2. Ţugurlan **s e f ă c u** – propoziţie principală, regentă faţă de propoziţiile 1 şi 3;

3. că **n u v e d e** = propoziţie secundară predicativă, subordonată faţă de propoziţia 2 (are rol de nume predicativ al verbului copulativ *se făcu*);

4. şi se **a ş e z ă** şi el jos pe pământ = propoziţie principală, coordonată copulativă cu propoziţia 2;

5. **r ă m a s e** apoi **t ă c u t** = propoziţie principală;

6. şi **a ş t e p t a** ... având aerul = propoziţie principală, coordonată copulativă cu propoziţia 5, regentă faţă de propoziţiile 7,8 şi 9;

7. tot aşa cum **a ş t e p t a u** şi ei = propoziţie secundară circumstanţială de mod (comparativă), subordonată faţă de propoziţia 6;

8. că **a v e n i t** aşa degeaba = propoziţie secundară atributivă, coordonată cu propoziţia 9, subordonată faţă de propoziţia 6 (element regent – substantivul *aerul);*

Scanned with OKEN Scanner

9. şi că **n-are de gând** = propoziţie secundară atributivă, subordonată faţă de propoziţia 6 (element regent – substantivul *aerul*), coordonată cu propoziţia 8, regentă faţă de propoziţia 10;

10. **să stea** aşa degeaba = propoziţie secundară completivă directă, subordonată faţă de propoziţia 9 (element regent – locuţiunea verbală tranzitivă *are de gând*), regentă faţă de propoziţia 11;

11. cât timp **au să stea** şi ei = propoziţie secundară circumstanţială de timp, subordonată faţă de propoziţia 10.

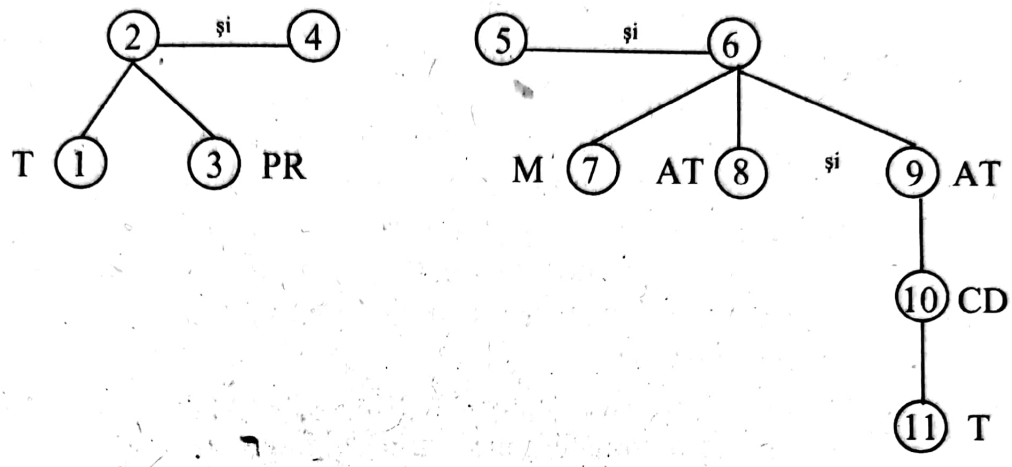

Observaţii de morfosintaxă:

- **se făcu**: predicat nominal incomplet, exprimat prin verb copulativ, conjugarea a III-a, modul indicativ, timpul perfect simplu, persoana a III-a, numărul singular, diateza reflexivă, intranzitiv + prepoziţie predicativă cu rol de nume predicativ;
- **rămase tăcut**: predicat nominal, format din verbul copulativ **rămase** (în text nu are sensul „a staţiona, a se opri"), conjugarea a III-a, modul indicativ, timpul perfectul simplu, persoana a III-a, numărul singular + nume predicativ, exprimat prin adjectiv provenit din participiu, genul masculin, numărul singular, cazul nominativ, gradul pozitiv;
- **având aerul**: element predicativ suplimentar, exprimat prin locuţiune verbală la modul gerunziu;
- **are de gând**: predicat verbal, exprimat prin locuţiune verbală, formată din verb predicativ, conjugarea a II-a, modul indicativ, timpul prezent, persoana a III-a, numărul singular, tranzitiv, forma afirmativă, neregulat + prepoziţia **de** + substantiv comun, simplu, neutru, numărul singular, cazul acuzativ, nearticulat.

1.30. Pe el nu-l speriaseră exploziile, se uitase şi văzuse din care parte veneau acei atacanţi, care ţineau bateria sub focul pistoalelor, împiedecându-i pe tunari să se ridice o secundă pentru a arunca la rândul lor cu grenade în cei care îi asaltau.

Marin Preda, *O oră din August*

Scanned with OKEN Scanner

Analiza sintactică a frazei:

1. Pe el **n u -l s p e r i a s e r ă** exploziile = propoziție principală, coordonată copulativă prin juxtapunere cu propozițiile 2 și 3;

2. **s e u i t a s e** = propoziție principală, coordonată copulativă prin juxtapunere cu propoziția 1 și prin conjuncția *și* cu propoziția 3;

3. și **v ă z u s e** = propoziție principală, coordonată copulativă prin și cu propoziția 2, regentă față de propoziția 4;

4. din care parte **v e n e a u** acei atacanți = propoziție secundară completivă directă, subordonată față de propoziția 3 (are rol de complement direct al verbului tranzitiv *văzuse*), regentă față de propoziția 5;

5. care **ț i n e a u** bateria sub focul pistoalelor, împiedecându-i pe tunari = propoziție secundară atributivă, subordonată față de propoziția 4 (are rol de atribut al substantivului *atacanți*), regentă față de propoziția 6;

6. **s ă** se **r i d i c e** o secundă pentru a arunca la rândul lor cu grenade în cei = propoziție secundară completivă directă, subordonată față de propoziția 5 (are rol de complement indirect al verbului tranzitiv cu complement direct *împiedecând*), regentă față de propoziția 7;

7. care îi **a s a l t a u** = propoziție secundară atributivă, subordonată față de propoziția 6 (are rol de atribut al pronumelui demonstrativ *cei*).

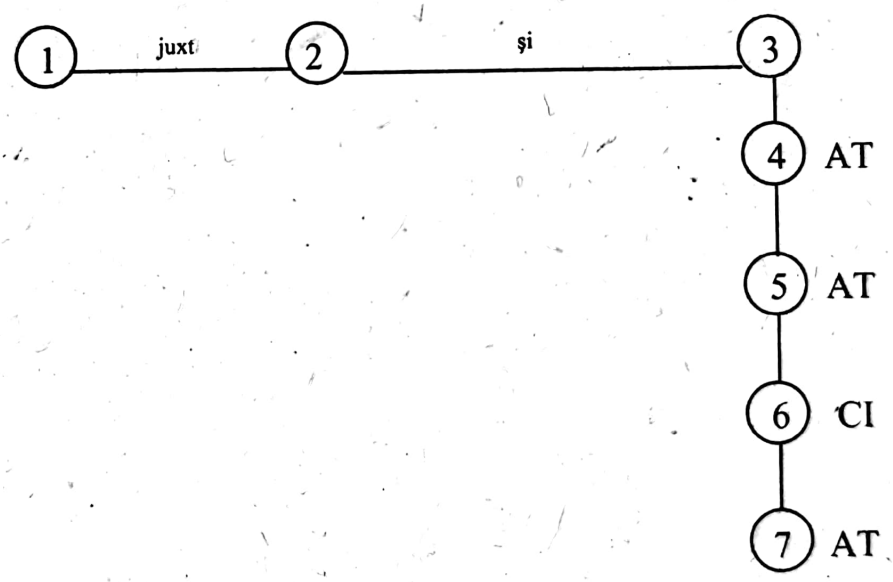

Observații de morfosintaxă:

- **din... parte**: complement circumstanțial de loc, exprimat prin substantiv comun simplu, genul feminin, numărul singular, cazul acuzativ, nearticulat, precedat de prepoziția simplă **din**;
- **care**: atribut adjectival, exprimat prin adjectiv pronominal relativ, genul feminin, numărul singular, cazul acuzativ; în frază leagă o propoziție completivă directă de regenta ei;

Observație: **Care** înlocuiește în propoziție un adjectiv, și de aceea este adjectiv pronominal relativ. Acest lucru se poate observa dacă transformăm propoziția secundară în propoziție principală interogativă și apoi răspundem la

Scanned with OKEN Scanner

întrebare: *Din care parte veneau acei atacanți?*: Acei atacanți veneau din partea stângă (dreaptă).

- **acei**: atribut adjectival, exprimat prin adjectiv pronominal relativ, genul feminin, numărul singular, cazul acuzativ (se acordă în gen, număr și caz cu substantivul **atacanți**);
- **atacanți**: subiect, exprimat prin substantiv comun simplu, genul masculin, numărul plural, cazul nominativ, nearticulat;
- **pentru a arunca**: complement circumstanțial de scop, exprimat prin verb predicativ, conjugarea I, modul infinitiv, timpul prezent, diateza activă, tranzitiv, formă afirmativă, regulat, precedat de prepoziția **pentru**.

Scanned with OKEN Scanner

TEXTE PROPUSE
PENTRU ANALIZA GRAMATICALĂ

Cerințe: A. Analiza sintactică a frazei
B. Analiza sintactică și morfologică a cuvintelor subliniate

2.01. O, tu crai cu barba-n noduri ca și câlții când nu-i perii,
Tu în cap nu ai grăunțe, numai pleavă și puzderii.
Bine-ți *pare* să fii singur, *crai* bătrân *fără de minți*,
Să oftezi dup-a ta fată cu ciubucul între dinți?
Să te primbli și să numeri scânduri albe în cerdac?
Mult bogat ai fost, odată, *mult rămas-ai* tu *sărac*!

M. Eminescu, *Poezii*

2.02. Și dacă norii deși se duc
De iese-n luciu luna,
E ca aminte să-mi aduc
De tine-ntotdeauna.

M. Eminescu, *Poezii*

2.03. Cu Spânul tot *am dus-o* cum am dus-o, *câne-câneşte*, până acum. Dar cu omul roş nu ştiu, zău, la cât *mi-a sta capul*. Ş-apoi, unde *s-a fi găsind* acel împărat Roş şi fata lui, care cică este o farmazoană cumplită, numai Cel-de-pe-comoară *a fi ştiind*!

I. Creangă, *Opere*, *I*

*** 2.04.** De altfel Ion *însuşi* trăia într-o tulburare atât de ciudată, că *aproape nu-şi dădea seama ce* mai voia şi unde vrea să ajungă. De când a înfruntat pe Vasile Baciu *i* se părea că *toată* lumea îl duşmăneşte şi totuşi *se simţea mai fericit* ca totdeauna.

L. Rebreanu, *Ion*

2.05. Răspunse surâzând cucernic la toate întrebările, simțindu-se curat ca floarea spinului și nevrând *să pară* că *e cuprins* de vreo *pornire* dușmănoasă *față de nimeni*, deși în sufletul *lui* fierbea *împotriva lui Ion care* a cutezat să-l pârască.

L. Rebreanu, *Ion*

*** 2.06.** – *Nu sunt om de legi* și deci nu pot *vorbi decât ca un* simplu *profan*, făcu dânsul drept încheiere. Totuși mi s-a părut și mi se pare că domnul judecător n-a fost destul de sever cu delincventul. De altminteri cea mai bună dovadă că amenințarea pedepsei n-a avut efectul dorit este *în afară de însăși plângerea* aceasta, care *constituie o calomnie prea îndrăzneață*, faptul că chiar acuma reclamantul e eroul unui scandal cum nu s-a mai pomenit în satul *nostru*.

L. Rebreanu, *Ion*

2.07. Duminică, înainte de a începe slujba, puse pe primar să poruncească *lui Vasile Baciu* să vie la dânsul acasă, după-amiază, *împreună cu Ana*, iar straja *fu*

Scanned with OKEN Scanner

însărcinată să-i trimită pe Ion, *împreună cu Glanetaşu şi Zenobia.* Nu voia să se ştie de ce-i cheamă şi nici să bănuiască *unii* că a poftit şi *pe ceilalţi.*

L. Rebreanu, *Ion*

2.08. Din clipa când Vasile Baciu, *în faţa peţitoarelor,* îi făgăduise tot, Ion *fu cuprins de o* adevărată *beţie* de fericire şi *de încredere. Era* atât de *plin* de sine însuşi încât se gândea numai la pământurile *lui,* plănuia cum să le muncească mai bine, cum să lăzuiască un petic de pădure, şi *habar nu* mai *avea,* nici de Vasile şi mai ales de Ana, parcă ea n-ar fi ţinut de zestre.

L. Rebreanu, *Ion*

2.09. Ţăranul lucrează pretutindeni în pagubă, graţie sistemului de învoieli *ce* i s-a impus. După *fiecare* an datoria a sporit, până ce azi *a ajuns insuportabilă.* La noi, majoritatea oamenilor *sunt* atât de *îndataraţi* că, *muncind* tot anul viitor, nu numai că n-ar lua absolut *nimic* pe munca lor, dar nici nu *şi*-ar putea *plăti* trecutul întreg şi *ar* mai *rămâne împovăraţi* şi pentru viitor.

L. Rebreanu, *Răscoala*

*** 2.10.** Ion Pravilă *nu* se *putea amesteca făţiş* între oamenii *care* umblau *pentru Babaroaga.* Îi *era frică de boierul Miron* că *va prinde de veste* şi nu numai că-l scoate din primărie, dar *cine ştie ce* rău îi mai face, de *să nu* mai *aibă trai* în sat.

L. Rebreanu, *Răscoala*

*** 2.11.** Când află că boierul bătrân s-a dus la Bucureşti, desigur *pentru moşia* cucoanei, a chemat pe Luca Talabă şi s-au înţeles să plece şi oamenii să mai stăruiască *la cucoană,* iar dacă n-or face nici o ispravă cu dânsa, să se plângă *celor mai mari,* că doar şi prin alte părţi *au fost înlesniţi* ţăranii să cumpere şi să le împartă între ei, ba chiar o dată, pe când era Luca primar, a venit şi un ordin de la minister ca oamenii *să fie povăţuiţi a se întovărăşi pentru cumpărături* de moşii, *făgăduindu*-li-*se tot sprijinul* autorităţilor.

L. Rebreanu, *Răscoala*

*** 2.12.** Arendaşul îi spuse apoi că ţăranii între dânşii vorbesc că şi de vor face învoieli *cu boierii,* la muncă nu vor ieşi *până ce* nu *li* se va împărţi *moşia Babaroaga care nu*-i *face trebuinţă* cucoanei şi umblă s-o vânză la alţi boieri, că ei nu vor mai sta fără pământ, că ei asudă şi sângerează *muncindu*-l şi deci *al lor* trebuie *să fie,* că aşa vrea şi regele şi chiar mulţi boieri, numai cei de la cârmă se împotrivesc şi-i ţin cu sufletul la gură.

L. Rebreanu, *Răscoala*

2.13. *Să aibă răbdare* şi *să stea liniştiţi,* fiindcă el, cum soseşte la Piteşti, va raporta guvernului şi guvernul, înţelept şi cu grijă pentru necazurile sătenilor, va face legile *care* trebuiesc şi va împărţi pământ celor ce *au fost cuminţi şi paşnici.* Promisiunea mincinoasă era o inspiraţie a momentului.

L. Rebreanu, *Răscoala*

*** 2.14.** Mă încunoştiinţă *de acestea toate,* aiurit încă, Pirgu, după ce primisem de la cei *doi* luptători *câte un* răvăşel; fiecare mă ruga ca, *în vederea unei*

Scanned with OKEN Scanner

răfuieli cu celălalt pe calea armelor, să-i slujesc de martor şi să-i găsesc un *al doilea*. Îmi *fu mai uşor* decât aş fi crezut să împiedic ieşirea *pe teren*.

Mateiu Caragiale, *Craii de Curtea-Veche*

*** 2.15.** *Din tuspatru era singurul* care nu ducea *la băutură*, se putea spune chiar că mai mult *se făcea* că bea, umflându-se *cu şprituri* cu sifon, cu sifon albastru. I se întâmpla rar totuşi să nu fie beat de dimineaţă şi când se chirchilea *se ţinea de tot soiul de pozne*, *după săvârşirea cărora*, niţel obraz să fi avut numai, ar fi trebuit *să-i fie ruşine să* mai *dea ochi* cu lumea.

Mateiu Caragiale, *Craii de Curtea-Veche*

2.16. Mama era o păpuşă, *păpuşa* cea mai drăgălaşă, cea mai dulce. De frumuseţea ei *mersese* vestea; s-o fi văzut *despletindu-şi* bogatul păr ca mierea arsă şi să fi întâlnit adânca privire a ochilor ei albaştri cu sprâncene negre, ai fi zis că una din acele albe Magdalene zugrăvite în zilele cele mai galeşe ale decăderii şcoalei italieneşti pogorâse însufleţită din cadră. Deşi am iubit-o până la idolatrie, tot mi se pare că n-am iubit-o destul şi la gândul acesta mă cuprinde *remuşcarea*.

Mateiu Caragiale, *Craii de Curtea-Veche*

*** 2.17.** *Ţi-aduci aminte* de istoria italianului *care venind* la Paris, *în timpul* lui Ludovic al patrusprezecelea, *a fost* pe loc *întemniţat* la Bastilia şi uitat acolo trei zeci şi cinci de ani. Când, în întâiele zile ale Regenţei, *a fost* în sfârşit *cercetat* şi, *dovedindu-i-se* deplina *nevinovăţie*, i s-a spus că i se redă *libertatea*, nenorocitul a întrebat cu tristeţe ce să mai facă cu *ea* şi a cerut *să fie lăsat* în închisoare.

Mateiu Caragiale, *Craii de Curtea-Veche*

*** 2.18.** *Văzând* că *era greu* să mă distrugă cu *„zeflemeaua"* – muşcam eu mai veninos – s-a urzit în jurul a ce începusem să public *complotul* tăcerii. *Dându-mi seama* că singurul mijloc *de a mă răzbuna* era să nu las *în urma mea* nimic de care să se folosească şi să se bucure alţii, am considerat *acel* complot ca binevenit şi am aderat la el eu-însumi.

Mateiu Caragiale, *Craii de Curtea-Veche*

*** 2.19.** Emilia *era cu totul alături de rol*, *din care* nu pricepuse nimic, şi *nemaiştiind ce* să facă, deoarece nici regizorul nu ştiuse ce să-i arate, a încercat să plaseze eternul şi teribilul ei cuplet din *Modelul*, deşi pe alte cuvinte, *procedeu* justificat doar *de faptul* că şi aici era vorba de o femeie părăsită.

Camil Petrescu, *Patul lui Procust*

2.20. *Ceea ce* arată, până la uimire şi dezolare, cât de complicat este sistemul *acesta* al relativităţilor în iubire, *e* că în acest timp eu îl invidiam cu emoţie şi admiraţie pe Ladima, *care* în vremea aceea se ducea foarte ades *după amiază* să ia o cafea şi să citească reviste la „Arta decorativă".

Camil Petrescu, *Patul lui Procust*

*** 2.21.** Determinismul psihologic e atât de mare, încât *cu toată iluzia* deosebirilor de structură, *sunt incidente* de asemănare, *amănunte care* te îngheaţă. Ca pe drumuri diferite să ajungi în acelaşi punct, îţi dă emoţia *pe care o* încearcă

Scanned with OKEN Scanner

cel *care*, în pădure, vede că, ori în ce direcţie ar merge drept înainte, ajunge mereu de unde a plecat.

Camil Petrescu, *Patul lui Procust*

*** 2.22.** Şi *ceea ce* mă impresiona cu deosebire nu erau analogiile de situaţie şi potrivirile de caracter, oarecum prea tari, prea reliefate, *care* nu-mi spuneau mare lucru, cât un anumit soi de corespondenţe *în sensibilitate*, care mă înfiorau *când* le descopeream.

Camil Petrescu, *Patul lui Procust*

*** 2.23.** Că lucrând fără să ştie *unul de altul*, Boyle şi Mariotte descoperă în acelaşi timp *aceeaşi* lege, a gazelor, sau că Newton şi Leibnitz, mereu fără să ştie *unul de altul*, au descoperit fiecare calculul diferenţial, *e mai puţin impresionant* decât să afli faptul că *doi* oameni încearcă aceleaşi simptome psihologice *din pricina* aceleiaşi boli fizice, în senzaţii *pe care le* cred *de neexperimentat*, indicibil *personale*.

Camil Petrescu, *Patul lui Procust*

2.24. *Discutând* criteriile după care stabilim dacă un cuvânt este sau nu în fondul principal, am precizat că în general cerem cuvintelor din fondul principal să aibă sensuri multiple şi variate, căci aceasta este o dovadă şi de întrebuinţare frecventă şi de legătură durabilă *cu restul* vocabularului şi *cu gramatica*, *cu limba* în general. Urmează de aici că dacă un cuvânt *îşi* îmbogăţeşte conţinutul cu sensuri noi, el se apropie *prin aceasta* de fondul principal, şi invers, dacă un cuvânt pierde o parte din sensuri, poziţia lui slăbeşte, el *este împins* spre periferia limbii.

Al. Graur, *Fondul principal al limbii române*

*** 2.25.** Ţugurlan mai avea o soră care semăna cu el mai rău decât dacă *ar fi fost gemeni*. *Era o femeie* deosebită şi multă lume ştia că dacă *lui Ţugurlan*, înrăit şi duşmănos *cum era*, nu *i* se întâmplase încă nici o *nenorocire*, *era din pricina* soră-si, care fără *să fie mai puţin îngăduitoare* cu lumea – uneori *era chiar mai cumplită decât fratele* ei – se înţelegea totuşi mai bine cu oamenii şi *avea grijă* ca *din când în când să-l ţină de rău*.

Marin Preda, *Moromeţii*

2.26. Marioara mai moştenea de la maică-sa scârba *pentru mâncare* şi mai ales *pentru băutură*, *era de mirare* cât de puţin mânca ea la masă şi *n-ar fi pus pe limbă* o picătură de ţuică s-o *pici cu ceară*, şi mai ales o limpezime a gândurilor şi faptelor *pe care* tatăl ei nu *le* avea.

Marin Preda, *Moromeţii*

2.27. Plotoagă se uita la el *total nedumerit* şi pe de altă parte şi *dispreţuitor*, iar Isosică fuma şi îl asculta cu o curiozitate împrăştiată şi absentă; se vedea că nici măcar *nu-i trecea prin cap* să fie atent la *ce* le-ar putea *spune* Bilă, chiar dacă *din întâmplare* responsabilul Arlus ar fi descoperit în evenimentele viitoare o *anume* fisură.

Marin Preda, *Moromeţii*

Scanned with OKEN Scanner

2.28. De astă dată Zdroncan *nu* mai *era de față*, era doar Bilă, care *părea* să fi descoperit că *nu era exclus* ca șeful postului de miliție *să* le *facă greutăți* în actele de constatare a viitoarei fraude a morarului. *Ceea ce* spunea el însă *părea întunecos și de neînțeles pentru președinte.*

Marín Preda, *Morometii*

*** 2.29.** Asta putea *să însemne* că *toate* neliniștile *lui* priveau doar un viitor *la care* el nu va mai lua parte și că măcar atât cât mai avea el de trăit *avea să fie scutit* să verifice dacă *ceea ce* spunea Niculaie al lui *avea să se întâmple* sau nu. Dar se vedea că nici *de asta nu era sigur.*

Marin Preda, *Morometii*

2.30. Și de astă dată tăcu de tot, cu o expresie atât de înțepenită de protest încât *era lesne* de închipuit că nu mai vroia să vorbească nu pentru că nu mai avea *ce spune*, ci dimpotrivă, că avea prea multe *de spus*, dar nu vroia să greșească *dând drumul* unor gânduri nelimpezite sau colorate de o îngrijorare sau o temere *care* să nu fie și ale altora.

Marin Preda, *Morometii*

REZOLVAREA TEXTELOR PROPUSE

2.01. Analiza sintactică a frazei:

1. O, tu crai cu barba-n noduri ca și câlții ..., tu în cap **n u ai** grăunțe = propoziție principală, coordonată adversativă cu propoziția 3, regentă față de propoziția 2;

2. când **n u -i p e r i i** = propoziție secundară atributivă, subordonată față de propoziția 1 (elementul regent – substantivul **câlții**);

3. numai pleavă și puzderii (ai) = propoziție principală eliptică de predicat, coordonată adversativă față de propoziția 1;

4. **b i n e** -ți **p a r e** crai bătrân fără de minți = propoziție principală, regentă față de propozițiile 5, 6, 7 și 8;

5. **s ă f i i s i n g u r** = propoziție secundară completivă indirectă, subordonată față de propoziția 4 (elementul regent – locuțiunea verbală unipersoanală **bine pare**), coordonată copulativ prin juxtapunere cu propoziția 6;

6. **s ă o f t e z i** dup-a ta fată cu ciubucul între dinți = propoziție secundară completivă indirectă, subordonată față de propoziția 4 (elementul regent – locuțiunea verbală unipersoanală **bine pare**), coordonată cu propozițiile 5 și 7;

7. **S ă** te **p r i m b l i** = propoziție secundară completivă indirectă, subordonată față de propoziția 4 (elementul regent – locuțiunea verbală unipersoanală **bine pare**), coordonată cu propozițiile 6 și 8;

8. și **s ă n u m e r i** scânduri albe în cerdac = propoziție secundară completivă indirectă, subordonată față de propoziția 4 (elementul regent – locuțiunea verbală unipersoanală **bine pare**), coordonată copulativă prin **și** cu propoziția 7;

Scanned with OKEN Scanner

9. **mult bogat ai fost** odată = propoziţie principală, coordonată copulativă prin juxtapunere cu propoziţia 10;

10. **mult rămas-ai** tu **sărac** = propoziţie principală, coordonată copulativă prin juxtapunere cu propoziţia 9.

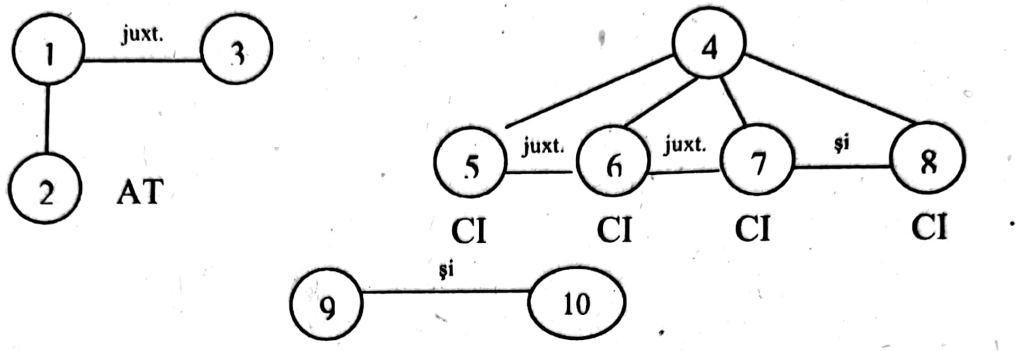

Analiza textului subliniat:

- **bine pare**: predicat, exprimat prin locuţiune verbală unipersonală cu valoare impersonală, formată din verb predicat, conjugarea a II-a, modul indicativ, timpul prezent, persoana a III-a, intranzitiv, regulat + adverb de mod;
- **crai**: substantiv comun, simplu, masculin, numărul singular, cazul vocativ, nearticulat, fără funcţie sintactică;
- **fără de minţi**: atribut adjectival, exprimat prin locuţiune adjectivală;
- **mult bogat ai fost, mult rămas-ai sărac**: predicate nominale cu nume predicative exprimate prin adjective variabile, cu două terminaţii, patru forme, genul masculin, numărul singular, cazul nominativ, gradul superlativ absolut.

2.02. Analiza sintactică a frazei:

1. Şi .... **e** propoziţie principală, regentă faţă de propoziţiile 2 şi 4;

2. dacă norii deşi **s e d u c** = propoziţie secundară subiectivă, subordonată faţă de propoziţia 1 (are rol de subiect al verbului folosit cu valoare impersonală **e**), regentă faţă de propoziţia 3;

3. de **i e s e**-n luciu luna = propoziţie secundară circumstanţială consecutivă, subordonată faţă de propoziţia 2;

4. ca **a m i n t e s ă**-mi **a d u c** de tine-ntotdeauna = propoziţie secundară circumstanţială de scop, subordonată faţă de propoziţia 1.

NOTĂ: Propoziţia 4 este circumstanţială de scop şi nu subordonată predicativă, cum pare la prima vedere, deoarece verbul predicat al propoziţie regente, **e**, are valoare predicativă, deci formează singur un predicat verbal (se poate înlocui cu **se întâmplă, se petrece**).

Scanned with OKEN Scanner

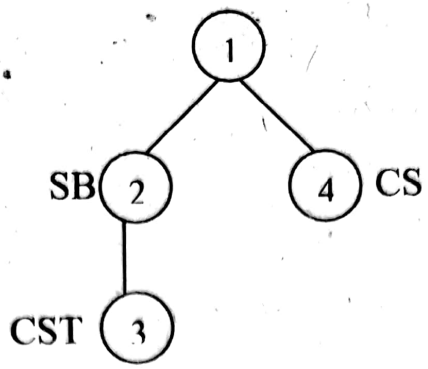

Analiza textului subliniat:

- **e**: predicat verbal, exprimat prin verb predicativ, conjugarea a IV-a, modul indicativ, timpul prezent, persoana a III-a, numărul singular, cu valoare impersonală, diateza activă, intranzitiv, nerегulat;
- **aminte să aduc**: predicat verbal, exprimat prin locuțiune verbală, modul conjunctiv, timpul prezent, persoana I, numărul singular, diateza activă pronominală, tranzitivă;
- **de tine**: complement indirect, exprimat prin pronume personal, persoana a II-a, numărul singular, cazul acuzativ, forma accentuată;
- **(î)ntodeauna**: complement circumstanțial de timp, exprimat prin adverb de timp.

2.03. Analiza sintactică a frazei:

1. Cu Spânul tot **a m d u s - o . . .** câne-cânește, până acum = propoziție principală, regentă față de propoziția 2;

2. cum **a m d u s - o** = propoziție secundară circumstanțială de mod (propriu-zisă), subordonată față de propoziția 1;

3. Dar ... **n u ș t i u** = propoziție principală, regentă față de propoziția 5;

4. **z ă u** = propoziție incidentă;

5. la cât mi-**a s t a** capul cu omul roș = propoziție secundară completivă directă, subordonată față de propoziția 3 (elementul regent – verbul tranzitiv **nu știu**);

6. Ș-apoi numai Cel-de-pe-comoară **a f i ș t i i n d** = propoziție principală, coordonată copulativă contextuală, regentă față de propoziția 7;

7. unde **s - a f i g ă s i n d** acel împărat Roș și fata lui = propoziție secundară completivă directă, subordonată față de propoziția 6 (elementul regent – verbul tranzitiv **a fi știind**), regentă față de propoziția 8;

8. care cică **e s t e o f a r m a z o a n ă** cumplită = propoziție secundară atributivă, subordonată față de propoziția 7 (elementul regent – substantivul **fata**).

Scanned with OKEN Scanner

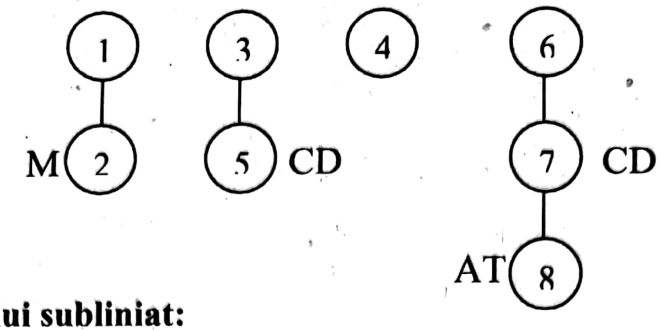

Analiza textului subliniat:

- **am dus–o**: predicat verbal, exprimat prin locuțiune verbală intranzitivă: verb predicativ, conjugarea a III-a, modul indicativ, timpul perfect compus, persoana I, numărul singular, tranzitivă + pronume personal, persoana a III-a, numărul singular, genul feminin cu sens neutru, cazul acuzativ, formă neaccentuată;
- **câne-câneşte**: complement circumstanțial de mod, exprimat prin locuțiune adverbială de mod;
- **a sta**: predicat verbal (are sensul „valorează"), verb predicativ, conjugarea I, modul indicativ viitor, formă populară, persoana a III-a, numărul singular, diateza activă, intranzitiv, neregulat;
- **capul**: subiect, exprimat prin substantiv comun, genul neutru, numărul singular, cazul nominativ, articulat cu articol hotărât enclitic **-l**;
- **mi**: atribut pronominal, exprimat prin pronume personal, persoana I, numărul singular, cazul dativ, formă neaccentuată (determină substantivul **capul**);
- **a fi ştiind, s-a fi găsind**: predicate verbale, exprimate prin verbe predicative, conjugarea a IV-a, modul prezumtiv, timpul prezent, forme populare, persoana III-a, numărul singular, diateza activă, regulate, forma afirmativă.

2.04. Analiza sintactică a frazei:

1. De altfel Ion însuşi **trăia** într-o tulburare atât de ciudată = propoziție principală, regentă față de propoziția 2;

2. că aproape **nu-şi dădea seama** = propoziție secundară circumstanțială consecutivă, subordonată față de propoziția 1, regentă față de propozițiile 3 şi 4;

3. ce mai **voia** = propoziție secundară completivă indirectă, subordonată față de propoziția 2 (elementul regent – locuțiunea verbală intranzitivă **nu-şi dădea seama**), coordonată copulativă cu propoziția 4;

4. şi unde **vrea** = propoziție secundară completivă indirectă, subordonată față de propoziția 2 (elementul regent – locuțiunea verbală intranzitivă **nu-şi dădea seama**), coordonată copulativă cu propoziția 3, regentă față de propoziția 5;

5. **să ajungă** = propoziție secundară completivă directă, subordonată față de propoziția 4 (elementul regent –verbul tranzitiv **vrea**), coordonată copulativă cu propoziția 3, regentă față de propoziția 5;

Scanned with OKEN Scanner

6. De când **a înfruntat** pe Vasile Baciu = propoziţie secundară circumstanţială de timp, subordonată faţă de propoziţia 7;

7. i **se părea** = propoziţie principală, regentă faţă de propoziţiile 6 şi 8, coordonată copulativă cu propoziţia 9;

8. că toată lumea îl **duşmăneşte** = propoziţie secundară subiectivă, subordonată faţă de propoziţia 7 (are rol de subiect al verbului reflexiv impersonal **se părea**);

9. şi totuşi **se simţea mai fericit** ca totdeauna = propoziţie principală, coordonată copulativă cu propoziţia 7.

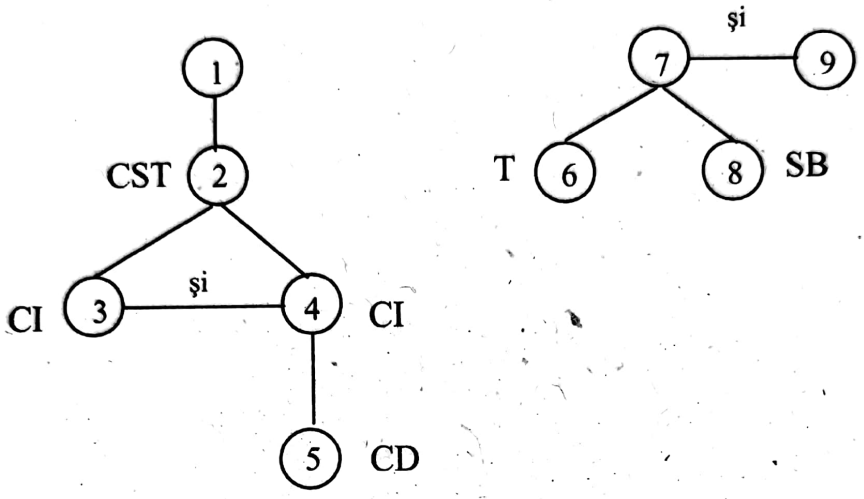

Analiza textului subliniat:

- **nu-şi dădea seama**: predicat verbal, exprimat prin locuţiune verbală: verb predicativ, conjugarea I, modul indicativ, timpul imperfect, persoana a III-a, numărul singular, diateza reflexivă, intranzitivă + substantiv comun, genul feminin, numărul singular, cazul acuzativ;
- **însuşi**: atribut adjectival, exprimat prin adjectiv pronominal de întărire, persoana a III-a, genul masculin, numărul singular, cazul nominativ;
- **aproape**: complement circumstanţial de mod, exprimat prin adverb de mod (în text şi-a pierdut sensul de bază);
- **ce**: complement direct, exprimat prin pronume relativ, invariabil, numărul singular, cazul acuzativ; în frază leagă o propoziţie completivă indirectă de regenta ei;
- **i**: complement indirect, exprimat prin pronume personal, persoana a III-a, numărul singular, cazul dativ, formă neaccentuată;
- **toată**: atribut adjectival, exprimat prin adjectiv pronominal nehotărât, genul feminin, numărul singular, cazul nominativ;
- **se simţea mai fericit**: predicat nominal cu numele predicativ exprimat prin adjectiv variabil, cu două terminaţii, genul masculin, numărul singular, cazul nominativ, gradul comparativ de superioritate.

Scanned with OKEN Scanner

2.05. Analiza sintactică a frazei:

1. **Răspunse** surâzând cucernic la toate întrebările, simţindu-se curat ca floarea spinului şi nevrând = propoziţie principală, regentă faţă de propoziţiile 2 şi 4;

2. **să pară** = propoziţie secundară completivă directă, subordonată faţă de propoziţia 1 (elementul regent – verbul tranzitiv la gerunziu **nevrând**), regentă faţă de propoziţia 3;

3. că **e cuprins** de vreo pornire duşmănoasă faţă de nimeni = propoziţie secundară predicativă, subordonată faţă de propoziţia 2 (are rol de nume predicativ al verbului copulativ **să pară**);

4. deşi în sufletul lui **fierbea** împotriva lui Ion = propoziţie secundară circumstanţială concesivă, subordonată faţă de propoziţia 1, regentă faţă de propoziţia 5;

5. care **a cutezat** = propoziţie secundară atributivă, subordonată faţă de propoziţia 4 (elementul regent – substantivul propriu **Ion**), regentă faţă de propoziţia 6;

6. **să-l pârască** = propoziţie secundară completivă directă, subordonată faţă de propoziţia 5 (elementul regent – verbul tranzitiv **a cutezat**).

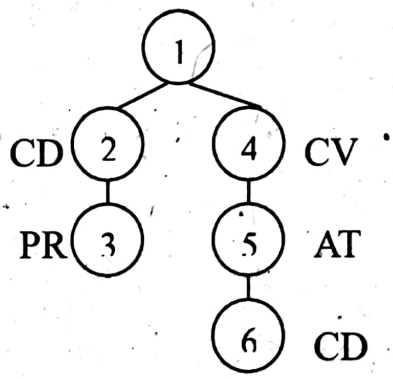

Analiza textului subliniat:

- **să pară**: predicat nominal incomplet, format din verb copulativ, conjugarea a II-a, modul conjunctiv, timpul prezent, persoana a III-a, numărul singular, diateza activă, intranzitiv, şi o propoziţie predicativă cu rol de nume predicativ;
- **e cuprins**: predicat verbal, exprimat prin verbul predicativ **a cuprinde** la diateza pasivă, modul indicativ, timpul prezent, persoana a III-a, numărul singular, intranzitiv (tranzitiv la diateza activă), forma afirmativă, regulat;
- **de pornire**: complement de agent, exprimat prin substantiv comun, simplu, genul feminin, numărul singular, cazul acuzativ, nearticulat, precedat de prepoziţia simplă **de**;
- **faţă de nimeni**: atribut pronominal, exprimat prin pronume negativ, cazul acuzativ, precedat de locuţiunea prepoziţională **faţă de**;
- **lui**: atribut pronominal, exprimat prin pronume personal, persoana a III-a, genul masculin, numărul singular, cazul genitiv;

Scanned with OKEN Scanner

- **împotriva lui Ion**: complement indirect, exprimat prin substantiv propriu, simplu, genul masculin, numărul singular, cazul genitiv, articulat cu articolul hotărât proclitic **lui**, precedat de prepoziția **împotriva**;
- **care**: subiect, exprimat prin pronume relativ, simplu, numărul singular, genul masculin, cazul nominativ; în frază leagă o propoziție atributivă de regenta sa.

2.06. Analiza sintactică a frazei:

1. **N u s u n t o m** de legi = propoziție principală, coordonată cu propoziția 2;

2. şi deci **n u p o t** vorbi decât ca un simplu profan = propoziție principală, coordonată conclusivă față de propoziția 2;

3. **f ă c u** dânsul drept încheiere = propoziție incidentă;

4. totuşi mi **s - a p ă r u t** = propoziție principală, coordonată copulativă cu propoziția 5, regentă față de propoziția 6;

5. şi mi **s e p a r e** = propoziție principală, coordonată copulativă cu propoziția 4, regentă față de propoziția 6;

6. că domnul judecător **n - a f o s t** destul de **s e v e r** cu delincventul = propoziție secundară subiectivă, subordonată față de propozițiile 4 şi 5 (are rol de subiect al verbelor reflexive impersonale **s-a părut** şi **se pare**);

7. De altminteri cea mai bună dovadă ... **e s t e** în afară de însăşi plângerea aceasta ... faptul = propoziție principală, regentă față de propozițiile 8, 9 şi 10;

8. că amenințarea pedepsei **n - a a v u t** efectul dorit = propoziție secundară atributivă, subordonată față de propoziția 7 (elementul regent – substantivul **dovadă**);

9. care **c o n s t i t u i e o c a l o m n i e** prea îndrăzneață = propoziție secundară atributivă, subordonată față de propoziția 7 (elementul regent – substantivul **plângere**);

10. că chiar acuma reclamantul **e e r o u l** unui scandal = propoziție secundară atributivă, subordonată față de propoziția 7 (elementul regent – substantivul **faptul**), regentă față de propoziția 11;

11. cum **n u s - a** mai **p o m e n i t** în satul nostru = propoziție secundară atributivă, subordonată față de propoziția 10 (elementul regent – substantivul **scandal**).

Scanned with OKEN Scanner

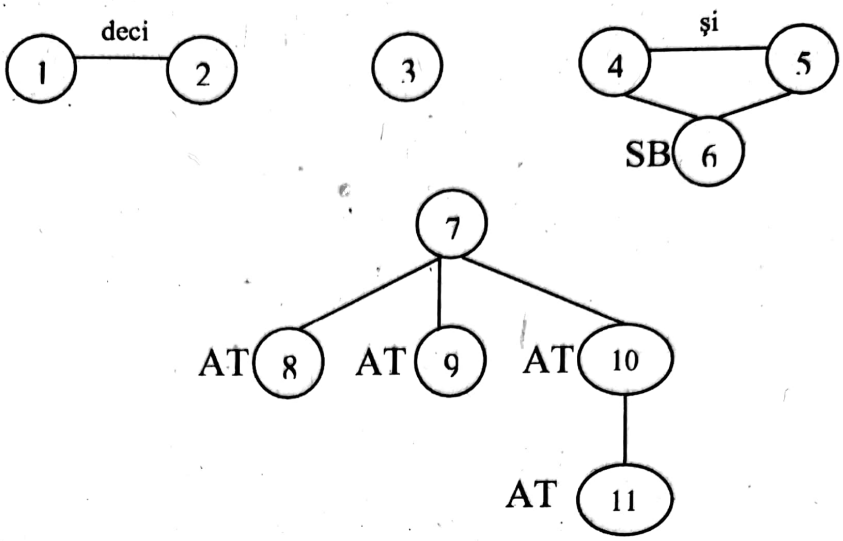

Analiza textului subliniat:

- **Nu sunt om de legi**: predicat nominal cu numele predicativ exprimat prin locuțiune substantivală (echivalează cu **jurist**, **legiuitor**), cazul nominativ, nearticulat;
- **vorbi**: complement direct, exprimat prin verb predicativ, conjugarea a IV-a, modul infinitiv, timpul prezent, diateza activă, intranzitiv, regulat;
- **decât ca un profan**: complement circumstanțial de mod comparativ, exprimat prin substantiv comun, simplu, genul masculin, numărul singular, articulat cu articol hotărât, cazul acuzativ, precedat de adverbul de comparație **ca** şi de adverbul de mod de restricție **decât**;
- **în afară de plângerea**: complement circumstanțial cumulativ, exprimat prin substantiv comun, simplu, genul feminin, cazul acuzativ, articulat cu articol hotărât **-a**, precedat de locuțiunea prepoziționlă **în afară de**;
- **însăşi**: atribut adjectival, exprimat prin adjectiv pronominal de întărire, persoana a III-a, numărul singular, genul feminin, cazul acuzativ (se acordă cu substantivul **plângere**);
- **constituie o calomnie**: predicat nominal, format din verb copulativ (se poate înlocui cu **înseamnă**, **este**), conjugarea a IV-a, modul indicativ, timpul prezent, persoana a III-a, numărul singular, diateza activă, intranzitiv, regulat, forma afirmativă şi nume predicativ, exprimat prin substantiv comun, simplu, genul feminin, numărul singular, cazul nominativ, articulat cu articol nehotărât **o**;
- **prea îndrăzneață**: atribut adjectival, exprimat prin adjectiv variabil, cu două terminații, patru forme flexionare, genul feminin, numărul singular, cazul nominativ, gradul superlativ absolut;
- **nostru**: atribut adjectival, exprimat prin adjectiv pronominal posesiv, mai mulți posesori de persoana I – un obiect posedat, genul neutru, numărul singular, cazul acuzativ (se acordă cu substantivul **satul**).

Scanned with OKEN Scanner

2.07. Analiza sintactică a frazei:

1. Duminică, înainte de a începe slujba, **puse** pe primar = propoziție principală, coordonată adversativă cu propoziția 4, regentă față de propoziția 2;

2. **să poruncească** lui Vasile Baciu = propoziție secundară completivă indirectă, subordonată față de propoziția 1 (elementul regent – verbul tranzitiv **puse** care are complement direct în structura regentei), regentă față de propoziția 3;

3. **să vie** la dânsul acasă, după-amiază, împreună cu Ana = propoziție secundară completivă directă, subordonată față de propoziția 2 (elementul regent – verbul tranzitiv **să poruncească**);

4. iar straja **fu însărcinată** = propoziție principală, coordonată adversativă față de propoziția 1, regentă față de propoziția 5;

5. **să-i trimită** pe Ion, împreună cu Glanetașu și Zenobia = propoziție secundară completivă indirectă, subordonată față de propoziția 4 (elementul regent – verbul la diateza pasivă, deci intranzitiv, **fu însărcinată**);

6. **Nu voia** = propoziție principală, regentă față de propozițiile 7 și 9;

7. **să se știe** = propoziție secundară completivă directă, subordonată față de propoziția 6 (elementul regent – verbul tranzitiv **nu voia**), regentă față de propoziția 8;

8. de ce-i **cheamă** = propoziție secundară subiectivă, subordonată față de propoziția 7 (are rol de subiect al verbului reflexiv impersonal **să se știe**);

9. și nici **să bănuiască** unii = propoziție secundară completivă directă, subordonată față de propoziția 6 (elementul regent – verbul tranzitiv **nu voia**), coordonată copulativă cu propoziția 7, regentă față de propoziția 10;

10. că **a poftit** și pe ceilalți = propoziție secundară completivă directă, subordonată față de propoziția 9 (elementul regent – verbul tranzitiv **să bănuiască**).

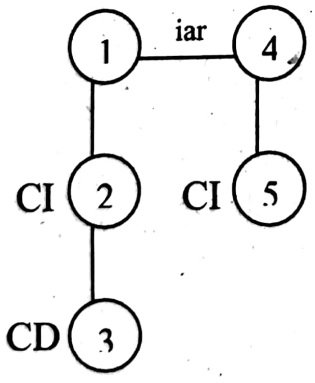

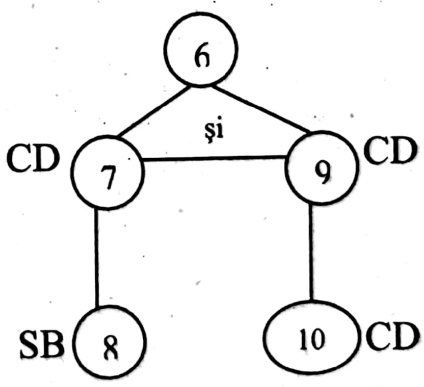

Analiza textului subliniat:

- **lui Vasile Baciu**: complement indirect, exprimat prin substantiv propriu, compus, genul masculin, numărul singular, cazul dativ, articulat cu articolul hotărât proclitic **lui**;
- **împreună cu Ana**: complement circumstanțial sociativ, exprimat prin substantiv propriu, simplu, genul feminin, numărul singular, precedat de locuțiunea prepozițională **împreună cu**;

Scanned with OKEN Scanner

- **fu însărcinată**: predicat verbal, exprimat prin verbul **a însărcina** la diateza pasivă, modul indicativ, timpul perfectul simplu, persoana a III-a, numărul singular, intranzitiv (tranzitiv la diateza activă), forma afirmativă, regulat;
- **împreună cu Glanetaşu şi Zenobia**: complement circumstanţial sociativ multiplu, exprimat prin substantive proprii, cazul acuzativ, precedat de locuţiunea prepoziţională **împreună cu**;
- **unii**: subiect, exprimat prin pronume nehotărât, genul masculin, numărul plural, cazul nominativ;
- **pe ceilalţi**: complement direct, exprimat prin pronume demonstrativ de depărtare, genul masculin, numărul plural, cazul acuzativ, precedat de prepoziţia simplă **pe**.

2.08. Analiza sintactică a frazei:

1. Din clipa ... Ion **f u c u p r i n s** de o adevărată beţie de fericire şi de încredere = propoziţie principală, regentă faţă de propoziţia 2;

2. când Vasile Baciu, în faţa peţitoarelor, îi **f ă g ă d u i s e** tot = propoziţie secundară atributivă, subordonată faţă de propoziţia 1 (elementul regent – substantivul **clipa**);

3. **e r a** atât de **p l i n** de sine însuşi = propoziţie principală, regentă faţă de propoziţiile 4, 5 şi 8;

4. încât **s e g â n d e a** numai la pământurile lui = propoziţie secundară circumstanţială consecutivă, subordonată faţă de propoziţia 3;

5. **p l ă n u i a** = propoziţie secundară circumstanţială consecutivă, coordonată copulativă prin juxtapunere cu propoziţia 4, regentă faţă de propoziţiile 6 şi 7;

6. cum **s ă** le **m u n c e a s c ă** mai bine = propoziţie secundară completivă directă, subordonată faţă de propoziţia 5 (elementul regent – verbul tranzitiv **plănuia**);

7. cum **s ă l ă z u i a s c ă** un petic de pădure = propoziţie secundară completivă directă, subordonată faţă de propoziţia 5 (elementul regent – verbul tranzitiv **plănuia**), coordonată copulativă prin juxtapunere cu propoziţia 6;

8. şi **h a b a r n u** mai **a v e a**, nici de Vasile şi mai ales de Ana = propoziţie secundară circumstanţială consecutivă, subordonată faţă de propoziţia 3, coordonată copulativă cu propoziţia 4, regentă faţă de propoziţia 9;

9. parcă ea **n - a r f i ţ i n u t** de zestre = propoziţie secundară circumstanţială de mod (comparativă condiţională), subordonată faţă de propoziţia 8.

NOTĂ: Propoziţiile 4, 5 şi 8 sunt introduse prin conjuncţia consecutivă **încât**. Raportul circumstanţial consecutiv este întărit prin prezenţa în regentă a adverbului corelativ **atât (de)**.

Scanned with OKEN Scanner

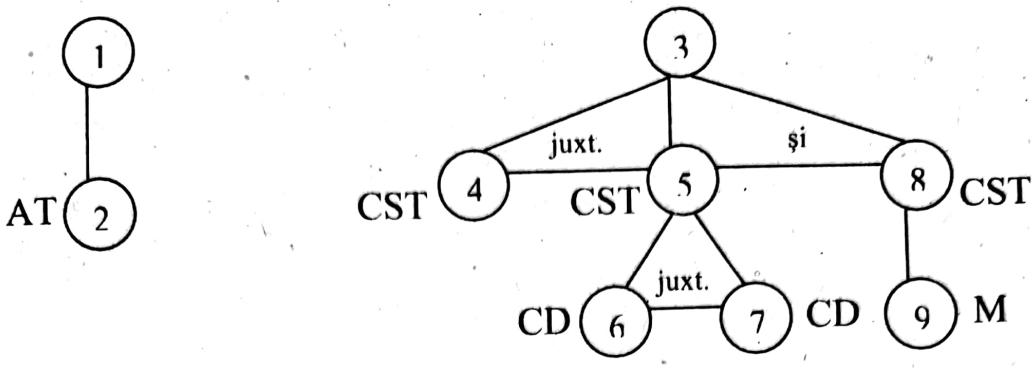

Analiza textului subliniat:

- **în fața peștoarelor**: complement circumstanțial de loc, exprimat prin substantiv comun, genul feminin, numărul plural, cazul genitiv, articulat cu articolul hotărât enclitic **-lor**, precedat de locuțiunea prepozițională **în fața**;
- **fu cuprins**: predicat verbal, exprimat prin verbul predicativ **a cuprinde**, conjugarea a III-a, diateza pasivă, modul indicativ, timpul perfectul simplu, persoana a III-a, numărul singular intranzitiv (tranzitiv la diateza activă), regulat, forma afirmativă;
- **de o beție și de încredere**: complement de agent multiplu, exprimat prin substantive comune, simple, genul feminin, numărul singular, cazul acuzativ, precedate de prepoziția simplă **de**;
- **era plin**: predicat nominal, format din verb copulativ, conjugarea a IV-a, modul indicativ, timpul imperfect, persoana a III-a, numărul singular, diateza activă, intranzitiv și nume predicativ exprimat prin adjectiv variabil, două terminații, patru forme, genul masculin, numărul singular, cazul nominativ, gradul pozitiv;
- **lui**: atribut pronominal, exprimat prin pronume personal, persoana a III-a, numărul singular, genul masculin, cazul genitiv;
- **habar nu avea**: predicat verbal, exprimat prin locuțiune verbală formată din verb predicativ, conjugarea a II-a, modul indicativ, timpul imperfect, persoana a III-a, numărul singular, diateza activă, neregulat, forma negativă și substantiv comun, simplu, genul neutru, numărul singular, cazul acuzativ, nearticulat (locuțiunea verbală este intranzitivă).

2.09. Analiza sintactică a frazei:

1. Țăranul **l u c r e a z ă** pretutindeni în pagubă, grație sistemului de învoieli = propoziție principală, regentă față de propoziția 2;

2. ce i **s - a i m p u s** = propoziție secundară atributivă, subordonată față de propoziția 1 (elementul regent – substantivul **sistem**);

3. După fiecare an datoria **a s p o r i t** = propoziție principală, regentă față de propoziția 4;

4. până ce azi **a a j u n s i n s u p o r t a b i l ă** = propoziție secundară circumstanțială de timp, subordonată față de propoziția 3;

Scanned with OKEN Scanner

5. La noi, majoritatea oamenilor **s u n t** atât de **î n d a t o r a ţ i** = propoziţie principală, regentă faţă de propoziţiile 6, 7 şi 8;

6. că, muncind tot anul viitor, nu numai că **n - a r l u a** absolut nimic pe munca lor = propoziţie secundară circumstanţială consecutivă, subordonată faţă de propoziţia 5;

7. dar nici **n u** şi-**a r p u t e a** plăti trecutul întreg = propoziţie secundară circumstanţială consecutivă, subordonată faţă de propoziţia 5, coordonată copulativă cu propoziţiile 6 şi 8;

NOTĂ: Raportul sintactic de coordonare copulativă dintre propoziţiile consecutive 6 şi 7 se stabileşte prin elementele coordonatoare corelative **nu numai ... dar**.

8. şi **a r** mai **r ă m â n e î m p o v ă r a ţ i** şi pentru viitor = propoziţie secundară circumstanţială consecutivă, subordonată faţă de propoziţia 5, coordonată copulativă cu propoziţia 7.

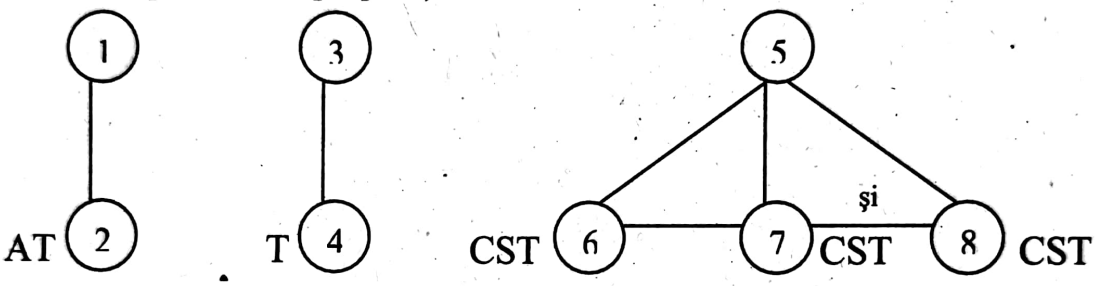

Analiza textului subliniat:

- **ce**: subiect, exprimat prin pronume relativ, simplu, invariabil, cazul nominativ; în frază leagă o propoziţie atributivă de regenta sa;
- **fiecare**: atribut adjectival, exprimat prin adjectiv pronominal nehotărât, genul masculin, numărul singular, cazul acuzativ (elementul regent – substantivul **an**);
- **a ajuns insuportabilă**: predicat nominal, format din verb copulativ (**a ajunge** are, în context, sensul „**a deveni**"), conjugarea a III-a, modul indicativ, timpul perfectul compus, persoana a III-a, numărul singular, diateza activă, intranzitiv, regulat şi nume predicativ, exprimat prin adjectiv propriu-zis, variabil, cu două terminaţii, patru forme, genul masculin, numărul singular, cazul nominativ;
- **sunt îndatoraţi**: predicat nominal, format din verb copulativ, conjugarea a IV-a, modul indicativ, timpul prezent, persoana a III-a, numărul plural, diateza activă, intranzitiv, neregulat şi nume predicativ, exprimat prin participiu cu valoare adjectivală, genul masculin, numărul plural, cazul nominativ, gradul pozitiv;
- **muncind**: complement circumstanţial concesiv (este echivalent cu o propoziţie circumstanţială concesivă: *chiar dacă ar munci tot anul viitor*), exprimat prin verb predicativ, conjugarea a IV-a, modul gerunziu, diateza activă, intranzitiv, regulat, forma afirmativă;

Scanned with OKEN Scanner

- **nimic**: complement direct, exprimat prin pronume negativ, cazul acuzativ;
- **şi-**: atribut pronominal, exprimat prin pronume reflexiv, persoana a III-a, numărul plural, cazul dativ, formă neaccentuată (determină substantivul **trecut**);
- **plăti**: complement direct, exprimat prin verb predicativ, conjugarea a IV-a, modul infinitiv, timpul prezent, diateza activă, tranzitiv, regulat, forma afirmativă;
- **ar rămânea împovăraţi**: predicat nominal, format din verb copulativ (**a rămâne** nu are în context sensul „a se opri, a staţiona"), conjugarea a III-a, modul condiţional-optativ, timpul prezent, persoana a III-a, numărul plural, diateza activă, intranzitiv, regulat şi nume predicativ, exprimat prin participiu cu valoare adjectivală, genul masculin, numărul plural, cazul nominativ, gradul pozitiv.

2.10. Analiza sintactică a frazei:

1. Ion Pravilă **nu** se **putea** amesteca făţiş între oamenii = propoziţie principală, regentă faţă de propoziţia 2;

2. care **umblau** pentru Babaroaga = propoziţie secundară atributivă, subordonată faţă de propoziţia 1 (elementul regent – substantivul **oamenii**);

3. Îi **era** frică de boierul Miron = propoziţie principală, regentă faţă de propoziţiile 4, 5 şi 6;

4. că **va prinde de veste** = propoziţie secundară circumstanţială de cauză, subordonată faţă de propoziţia 3;

5. şi nu numai că-l **scoate** din primărie = propoziţie secundară circumstanţială de cauză, subordonată faţă de propoziţia 3, coordonată copulativă cu propoziţia 4 şi coordonată adversativă cu propoziţia 6;

6. dar cine ştie ce rău îi mai **face** = propoziţie secundară circumstanţială de cauză, subordonată faţă de propoziţia 3, coordonată copulativă cu propoziţia 5, regentă faţă de propoziţia 7;

7. de **să nu mai aibă trai** în sat = propoziţie secundară circumstanţială consecutivă, subordonată faţă de propoziţia 6.

NOTĂ: Între propoziţiile circumstanţiale cauzale 5 şi 6 raportul de coordonare copulativă se realizează prin elemente corelative copulative **nu numai că ... dar**.

Propoziţia circumstanţială consecutivă (7) este introdusă prin conjuncţia universală **de**, specifică vorbirii populare. Ea poate fi înlocuită în text cu **încât**.

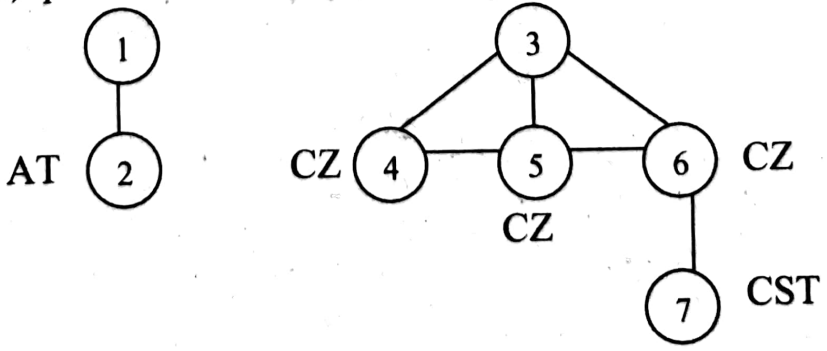

Scanned with OKEN Scanner

Analiza textului subliniat:

- **nu putea**: predicat verbal, exprimat prin verb predicativ, conjugarea a II-a, modul indicativ, timpul imperfect, persoana a III-a, numărul singular, diateza activă, tranzitiv, regulat, forma negativă;
- **(a) amesteca**: complement direct, exprimat prin verb predicativ, conjugarea I, modul infinitiv, timpul prezent, diateza activă pronominală, tranzitiv (pronumele **se** are rol de complement direct), regulat, forma afirmativă;
- **fățiș**: complement circumstanțial de mod, exprimat prin adverb de mod;
- **care**: subiect, exprimat prin pronume relativ simplu, genul masculin, numărul plural, cazul nominativ, în frază leagă o propoziție atributivă de regenta sa;
- **pentru Babaroaga**: complement circumstanțial de scop, exprimat prin substantiv propriu, simplu, numărul singular, cazul acuzativ;
- **era**: predicat verbal (în construcții de tipul **îi era frică, îi era foame, îi era sete** etc. verbul **a fi** are valoare predicativă și formează singur un predicat verbal, iar **frică, foame, sete** sunt subiecte gramaticale, în timp ce pronumele în cazul dativ este complement indirect);
- **de boierul**: complement indirect, exprimat prin substantiv comun, genul masculin, numărul singular, cazul acuzativ, articulat cu articolul hotărât enclitic **-l**, precedat de prepoziția simplă **de**;
- **Miron**: atribut substantival apozițional, exprimat prin substantiv propriu, simplu, genul masculin, numărul singular, cazul nominativ;
- **va prinde de veste, să nu aibă trai**: predicate verbale, exprimate prin locuțiuni verbale;
- **cine știe ce**: atribut adjectival, exprimat prin locuțiune adjectivală nehotărâtă (elementul regent – adverbul substantivizat **rău**).

2.11. Analiza sintactică a frazei:

1. Când **află** = propoziție secundară circumstanțială de timp, subordonată față de propoziția 3, regentă față de propoziția 2;

2. că boierul bătrân s-**a dus** la București, desigur pentru moșia cucoanei = propoziție secundară completivă directă, subordonată față de propoziția 1 (elementul regent – verbul tranzitiv **află**);

3. **a chemat** pe Luca Talabă = propoziție principală, regentă față de propoziția 1, coordonată copulativă cu propoziția 4;

4. și **s-au înțeles** = propoziție principală, regentă față de propoziția 5, coordonată copulativă cu propoziția 3;

5. **să plece** și oamenii = propoziție secundară completivă indirectă, subordonată față de propoziția 4 (elementul regent – verbul reflexiv intranzitiv **s-au înțeles**), regentă față de propozițiile 6 și 7;

6. **să** mai **stăruiască** la cucoană = propoziție secundară circumstanțială de scop, subordonată față de propoziția 5, coordonată copulativă prin **iar** cu propoziția 7;

Scanned with OKEN Scanner

7. iar ... **să se plângă** celor mai mari = propoziție secundară circumstanțială de scop, subordonată față de propoziția 5, coordonată adversativă cu propoziția 6, regentă față de propozițiile 8, 9 și 12;

8. dacă **n-or face** nici o ispravă cu dânsa = propoziție circumstanțială condițională subordonată față de propoziția 7;

9.că doar și prin alte părți **au fost înlesniți** țăranii = propoziție secundară circumstanțială de cauză, subordonată față de propoziția 7, coordonată copulativă prin juxtapunere cu propoziția 12, regentă față de propozițiile 10 și 11;

10. **să cumpere** moșii = propoziție secundară completivă indirectă, subordonată față de propoziția 9 (elementul regent – verbul la diateza pasivă intranzitiv **au fost înlesniți**);

11. și **să le împartă** între ei = propoziție secundară completivă indirectă, subordonată față de propoziția 9 (elementul regent – verbul la diateza pasivă intranzitiv **au fost înlesniți**), coordonată copulativă cu propoziția 10;

12. ba chiar o dată ... **a venit** și un ordin de la minister = propoziție secundară circumstanțială de cauză, subordonată față de propoziția 7, coordonată copulativă prin juxtapunere cu propoziția 9;

13. pe când **era** Luca **primar** = propoziție secundară circumstanțială de timp, subordonată față de propoziția 12;

14. ca oamenii **să fie povățuiți** a se întovărăși pentru cumpărături de moșii, făgăduindu-li-se tot sprijinul autorităților = propoziție secundară atributivă, subordonată față de propoziția 12 (elementul regent – substantivul **ordin**).

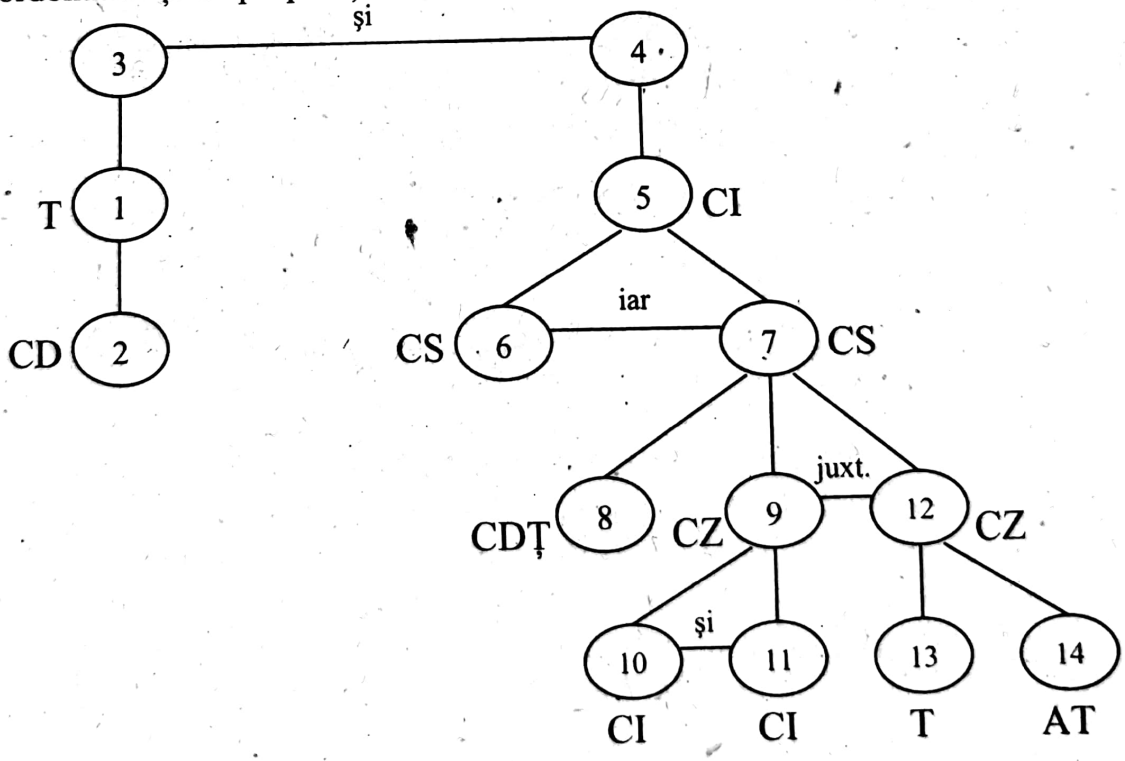

Analiza textului subliniat:

pentru moșia: complement circumstanțial de scop, exprimat prin substantiv comun, genul feminin, numărul singular, cazul acuzativ, articulat cu articolul hotărât enclitic **-a**, precedat de prepoziția **pentru**;

Scanned with OKEN Scanner

- **la cucoană**: complement indirect, exprimat prin substantiv comun, simplu, genul feminin, numărul singular, nearticulat, cazul acuzativ, precedat de prepoziția **la**;
- **celor mai mari**: complement indirect, exprimat prin adjectiv substantivizat, genul masculin, numărul plural, cazul dativ;
- **au fost înlesniți, să fie povățuiți**: predicate verbale, exprimate prin verbe predicative, conjugarea a IV-a, diateza pasivă, modul indicativ, timpul perfectul compus, respectiv modul conjunctiv, timpul prezent, persoana a III-a, numărul plural, intranzitive (tranzitive la diateza activă);
- **a întovărăși**: complement indirect, exprimat prin verb predicativ, conjugarea a IV-a, modul infinitiv, timpul prezent, diateza activă pronominală, tranzitiv (pronumele reflexiv are rol de complement direct);
- **pentru cumpărături**: complement circumstanțial de scop, exprimat prin substantiv comun, simplu, genul feminin, numărul plural, nearticulat, cazul acuzativ, precedat de prepoziția **pentru a**;
- **făgăduindu-se**: elementul predicativ suplimentar, exprimat prin verb predicativ, conjugarea a IV-a, modul gerunziu, diateza reflexivă cu sens pasiv, intranzitiv regulat, forma afirmativă;
- **tot**: atribut adjectival, exprimat prin adjectiv pronominal nehotărât, genul neutru, numărul singular, cazul nominativ;
- **sprijinul**: subiect al gerunziului cu sens pasiv **făgăduindu-se**, exprimat prin substantiv comun, genul neutru, numărul singular, cazul nominativ, articulat cu articolul hotărât enclitic **-le**.

2.12. Analiza sintactică a frazei:

1. Arendașul îi **s p u s e** apoi = propoziție principală, regentă față de propoziția 2;

2. că țăranii între dânșii **v o r b e s c** = propoziție secundară completivă directă, subordonată față de propoziția 1 (elementul regent – verbul tranzitiv **spuse**), regentă față de propozițiile 3, 9, 14, 15 și 16;

3. că ... la muncă **n u v o r i e ș i** = propoziție secundară completivă indirectă, subordonată față de propoziția 2 (elementul regent – verbul intranzitiv **vorbesc**), regentă față de propozițiile 4 și 5;

4. și de **v o r f a c e** învoieli cu boierii = propoziție secundară circumstanțială concesivă, subordonată față de propoziția 3;

5. până ce nu li **s e v a î m p ă r ț i** moșia Babaroaga = propoziție secundară circumstanțială de timp, subordonată față de propoziția 3, regentă față de propozițiile 6 și 7;

Scanned with OKEN Scanner

6. care **nu-i face trebuinţă** cucoanei = propoziţie secundară atributivă, subordonată faţă de propoziţia 5 (elementul regent – substantivul **moşia**), coordonată copulativă cu propoziţia 7;

7. şi **umblă**= propoziţie secundară atributivă, subordonată faţă de propoziţia 5 (elementul regent – substantivul **moşia**), coordonată copulativă cu propoziţia 6, regentă faţă de propoziţiile 3, 9, 14, 15 şi 16;

8. **s-o vânză** la alţi boieri = propoziţie secundară circumstanţială de scop, subordonată faţă de propoziţia 7;

9. că ei **nu vor** mai **sta** fără pământ = propoziţie secundară completivă indirectă, subordonată faţă de propoziţia 2 (elementul regent – verbul intranzitiv **vorbesc**), coordonată copulativă prin juxtapunere cu propoziţiile 3 şi 14, regentă faţă de propoziţiile 10, 11 şi 12;

10. că ei **asudă** = propoziţie secundară circumstanţială de cauză, subordonată faţă de propoziţia 9, coordonată copulativă cu propoziţia 11;

11. şi **sângerează** muncindu-l = propoziţie secundară circumstanţială de cauză, subordonată faţă de propoziţia 9, coordonată cu propoziţiile 10 şi 12;

12. şi deci ... **trebuie** = propoziţie secundară circumstanţială de cauză, subordonată faţă de propoziţia 9, coordonată conclusivă faţă de propoziţia 11, regentă faţă de propoziţia 13;

13. **al lor ... să fie** = propoziţie secundară subiectivă, subordonată faţă de propoziţia 12 (are rol de subiect al verbului impersonal **trebuie**);

14. că aşa **vrea** şi regele şi chiar mulţi boieri = propoziţie secundară completivă indirectă, subordonată faţă de propoziţia 2 (elementul regent – verbul intranzitiv **vorbesc**), coordonată copulativ cu propoziţia 9 şi adversativă cu propoziţia 15;

15. numai cei de la cârmă **se împotrivesc** = propoziţie secundară completivă indirectă, subordonată faţă de propoziţia 2 (elementul regent – verbul intranzitiv **vorbesc**), coordonată adversativă cu propoziţia 14, coordonată copulativă cu propoziţia 16;

16. şi-i **ţin cu sufletul la gură**= propoziţie secundară completivă indirectă, subordonată faţă de propoziţia 2 (elementul regent – verbul intranzitiv **vorbesc**), coordonată copulativă cu propoziţia 15.

NOTĂ: Propoziţia 7 are pronumele relativ subînţeles (**şi pe care umblă**). Identificarea funcţiei pe care o îndeplinesc în frază propoziţiile 14, 15 şi 16 este îngreunată de faptul că înaintea lor se găsesc trei propoziţii circumstanţiale de cauză construite tot cu conjuncţia **că**. La prima vedere, propoziţia 14 pare să fie circumstanţială de cauză, dar această ipoteză este negată de coordonata ei, propoziţia 15, care în nici un caz nu exprimă cauza acţiunii din propoziţia 9.

Scanned with OKEN Scanner

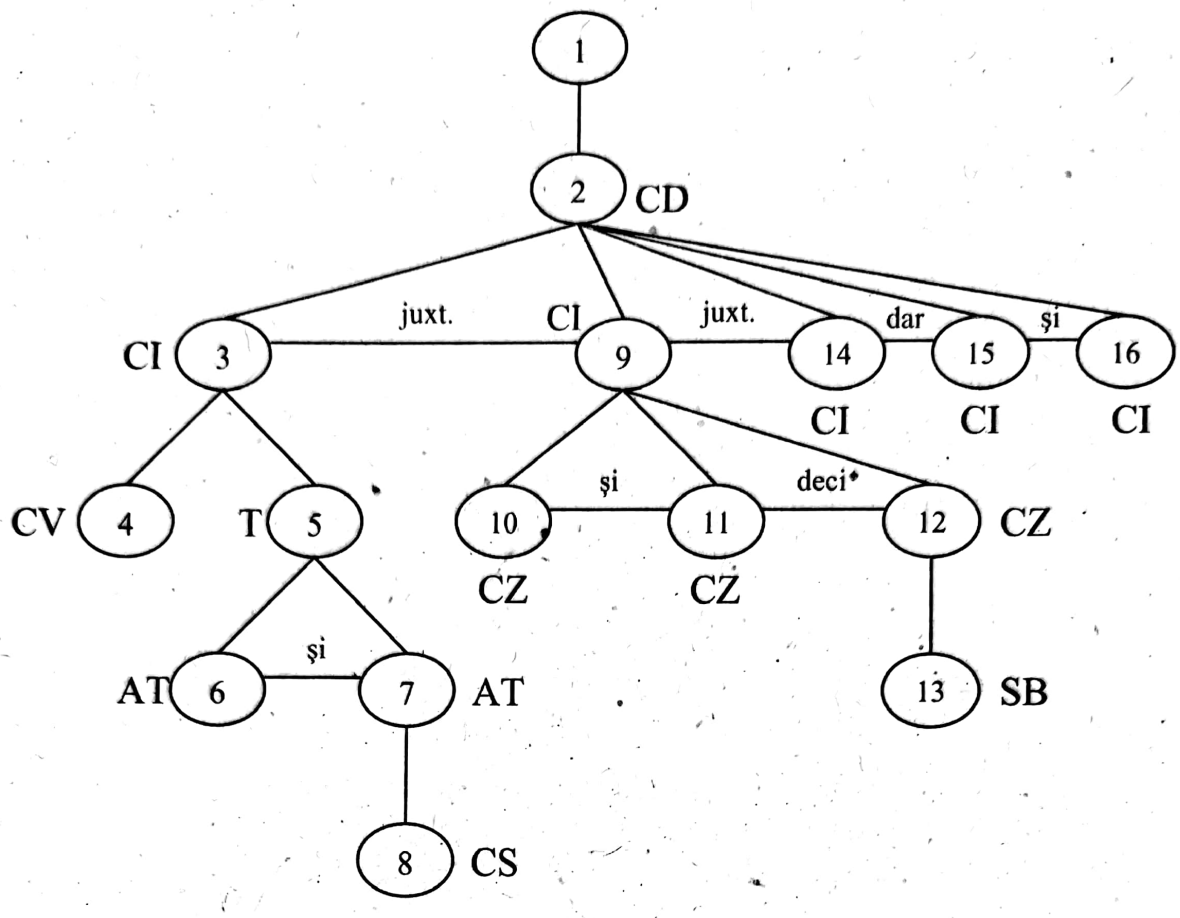

Analiza textului subliniat:

- **cu boierii**: complement indirect, exprimat prin substantiv comun, simplu, genul masculin, numărul plural, cazul acuzativ, precedat de prepoziția **cu**;
- **până ce**: locuțiunea conjuncțională, fără funcție sintactică;
- **li**: complement indirect, exprimat prin pronume personal, persoana a III-a, numărul plural, cazul dativ, formă neaccentuată;
- **moşia**: subiect, exprimat prin substantiv comun, simplu, genul feminin, numărul singular, cazul nominativ, articulat cu articolul hotărât enclitic **-a**;
- **Babaroaga**: atribut substantival apozițional, exprimat prin substantiv propriu, simplu, genul feminin, numărul singular, cazul nominativ;
- **care**: subiect, exprimat prin pronume relativ, simplu, genul feminin, numărul singular, cazul nominativ; în frază leagă o propoziție atributivă de regenta sa;
- **muncind(u-)**: complement circumstanțial de timp, exprimat prin verb predicativ, conjugarea a IV-a, modul gerunziu, diateza activă, intranzitiv;
- **nu face trebuință, țin cu sufletul la gură**: predicate verbale, exprimate prin locuțiuni verbale;
- **al lor ... să fie**: predicat nominal, format din verb copulativ, conjugarea a IV-a, modul conjunctiv, timpul prezent, persoana a III-a, numărul singular, diateza activă, intranzitiv neregulat, forma afirmativă şi nume predicativ, exprimat prin pronume personal, persoana a III-a, genul masculin, numărul plural, cazul genitiv.

Scanned with OKEN Scanner

2.13. Analiza sintactică a frazei:

1. **Să aibă răbdare** = propoziție principală, coordonată copulativă cu propoziția 2, regentă față de propozițiile 3, 5 și 7;

2. și **să stea liniștiți** = propoziție principală, coordonată copulativă cu propoziția 1, regentă față de propozițiile 3, 5 și 7;

3. fiindcă el ... **va raporta** guvernului = propoziție secundară circumstanțială de cauză, subordonată față de propozițiile 1 și 2, coordonată copulativă cu propoziția 5; regentă față de propoziția 4;

4. cum **soseşte** la Piteşti = propoziție secundară circumstanțială de timp, subordonată față de propoziția 3;

5. și guvernul, înțelept și cu grijă pentru necazurile sătenilor, **va face** legile = propoziție secundară circumstanțială de cauză, subordonată față de propozițiile 1 și 2, coordonată copulativă cu propozițiile 3 și 7; regentă față de propoziția 6;

6. care **trebuiesc** = propoziție secundară atributivă, subordonată față de propoziția 5 (elementul regent – substantivul **legile**);

7. și **va împărți** pământ = propoziție secundară circumstanțială de cauză, subordonată față de propozițiile 1 și 2, coordonată copulativă cu propozițiile 3 și 5; regentă față de propoziția 8;

8. celor ce **au fost cuminți și pașnici** = propoziție secundară completivă indirectă, subordonată față de propoziția 7 (elementul regent – verbul **va împărți**);

9. Promisiunea mincinoasă **era o inspirație** a momentului = propoziție independentă, enunțiativă neexclamativă, dezvoltată, afirmativă.

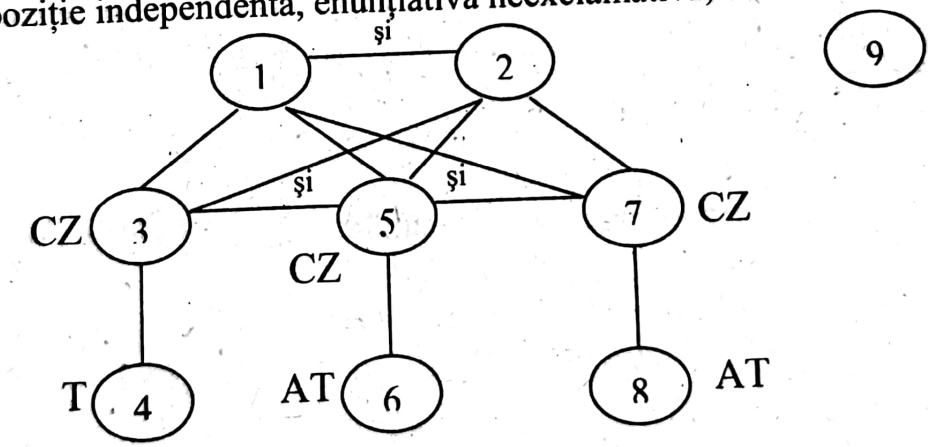

Analiza textului subliniat:

- **să aibă răbdare**: predicat verbal, exprimat prin locuțiune verbală: verb predicativ, conjugarea a II-a, modul conjunctiv, cu valoare de imperativ, persoana a III-a, numărul plural, diateza activă, tranzitiv, neregulat, forma afirmativă + substantiv comun, simplu, genul feminin, numărul singular, cazul acuzativ, nearticulat; locuțiunea este tranzitivă;
- **să stea liniștiți**: predicat nominal, format din verb copulativ (verbul **a sta** nu are, în text, sensul „a ședea, a staționa"), conjugarea I, modul conjunctiv, timpul prezent, persoana a III-a, numărul plural, diateza activă, intranzitiv, neregulat, forma afirmativă și nume predicativ, exprimat

Scanned with OKEN Scanner

prin adjectiv, variabil, cu două terminații, patru forme, genul masculin, numărul plural, cazul nominativ, pozitiv;

- **care**: subiect, exprimat prin pronume relativ, simplu, genul feminin, numărul plural, cazul nominativ; în frază leagă o propoziție atributivă de regenta sa;
- **au fost cuminți și pașnici**: predicat nominal, format din verb copulativ, conjugarea a IV-a, modul indicativ, timpul perfect compus, persoana a III-a, numărul plural, diateza activă, intranzitiv, verb neregulat și nume predicativ multiplu, exprimat prin adjective, variabile, cu o terminație, respectiv cu două terminații, genul masculin, numărul plural, cazul nominativ, gradul pozitiv.

2.14. Analiza sintactică a frazei:

1. Mă **încunoștință** de acestea toate, aiurit încă, Pârgu = propoziție principală, regentă față de propoziție 2;

2. după ce **primisem** de la cei doi luptători câte un răvășel = propoziție secundară circumstanțială de timp, subordonată față de propoziția 1;

3. fiecare mă **ruga** = propoziție principală, regentă față de propozițiile 4 și 5;

4. ca, în vederea unei răfuieli cu celălalt pe calea armelor, **să-i slujesc** de martor = propoziție secundară completivă directă, subordonată față de propoziția 3 (elementul regent – verbul tranzitiv cu dublu complement direct **ruga**), coordonată copulativă cu propoziția 5;

5. și **să-i găsesc** un al doilea = propoziție secundară completivă directă, subordonată față de propoziția 3 (elementul regent – verbul tranzitiv cu dublu complement direct **ruga**), coordonată copulativă cu propoziția 4;

6. Îmi **fu mai ușor** = propoziție principală, regentă față de propozițiile 7 și 8;

7. decât **aș fi crezut** = propoziție secundară de mod (comparativă), subordonată față de propoziția 6;

8. **să împiedic** ieșirea pe teren = propoziție secundară subiectivă, subordonată față de propoziția 6 (are rol de subiect al expresiei verbale impersonale **fu mai ușor**).

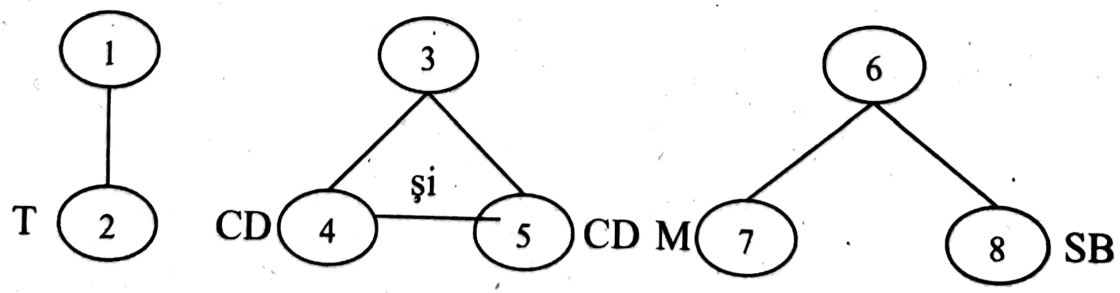

Analiza textului subliniat:

- **de acestea**: complement indirect, exprimat prin pronume demonstrativ de apropriere, genul feminin cu sens de neutru, numărul plural, cazul acuzativ, precedat de prepoziția **de**;

Scanned with OKEN Scanner

- **toate**: atribut adjectival, exprimat prin pronume adjectival pronominal nehotărât, genul feminin, numărul plural, cazul acuzativ (elementul regent – pronumele demonstrativ **acestea**);
- **doi**: atribut adjectival, exprimat prin numeral cardinal propriu-zis, genul masculin, cazul acuzativ;
- **câte un**: atribut adjectival, exprimat prin numeral cardinal distributiv, genul neutru, numărul singular, cazul acuzativ;
- **în vederea unei răfuieli**: complement circumstanțial de scop, exprimat prin substantiv comun, genul feminin, numărul plural, cazul genitiv, articulat cu articolul nehotărât **unei**, precedat de locuțiunea prepozițională **în vederea**;
- **cu celălalt**: atribut pronominal prepozițional, exprimat prin pronume demonstrativ de depărtare, genul masculin, numărul singular, cazul acuzativ (elementul regent – substantivul **răfuială**), precedat de prepoziția **cu**;
- **pe calea armelor**: atribut substantival prepozițional în cazul genitiv, exprimat prin substantiv comun, genul feminin, numărul plural, cazul genitiv, articulat cu articolul hotărât enclitic **-lor**, precedat de locuțiunea prepozițională **pe calea**;
- **al doilea**: complement direct, exprimat prin numeral ordinal substantivizat, cazul acuzativ;
- **fu mai ușor**: predicat nominal, exprimat prin expresie verbală impersonală, formată din verbul copulativ **a fi**, conjugarea a IV-a, modul indicativ, timpul perfectul simplu, persoana a III-a, numărul singular, diateza activă, intranzitiv, neregulat + adverb de mod la gradul comparativ de superioritate;
- **pe teren**: atribut substantival prepozițional, exprimat prin substantiv comun, simplu, genul neutru, numărul singular, nearticulat, cazul acuzativ (elementul regent – substantivul **ieșirea**), precedat de prepoziția **pe**.

2.15. Analiza sintactică a frazei:

1. Din tuspatru **era singurul** = propoziție principală, regentă față de propoziția 2;

2. care **nu ducea** la băutură = propoziție secundară atributivă, subordonată față de propoziția 1 (elementul regent – adjectivul substantivizat **singurul**);

3. **se putea** spune chiar = propoziție principală, regentă față de propoziția 4;

4. că mai mult **se făcea** ... umflându-se cu șprițuri cu sifon, cu sifon albastru = propoziție secundară subiectivă, subordonată față de propoziția 3 (are rol de subiect al verbului reflexiv impersonal **a se spune** la modul infinitiv), regentă față de propoziția 5;

Scanned with OKEN Scanner

5. că **b e a** = propoziție secundară predicativă, subordonată față de propoziția 4 (are rol de nume predicativ al verbului copulativ **se făcea**);

6. I **s e î n t â m p l a** rar totuși = propoziție principală, regentă față de propoziția 7, coordonată copulativă cu propoziția 8;

7. **s ă n u f i e b e a t** de dimineață = propoziție secundară subiectivă, subordonată față de propoziția 6 (are rol de subiect al verbului reflexiv impersonal **se întâmpla**);

8. și ... **s e ț i n e a** de tot soiul de pozne = propoziție principală, regentă față de propozițiile 9 și 10, coordonată copulativă cu propoziția 6;

9. când **s e c h i r ș h i l e a** = propoziție secundară circumstanțială de timp, subordonată față de propoziția 8;

10. după săvârșirea cărora ... **a r f i t r e b u i t** = propoziție secundară atributivă, subordonată față de propoziția 8 (elementul regent – substantivul **pozne**), regentă față de propozițiile 11 și 12;

11. nițel **o b r a z s ă f i a v u t** numai = propoziție secundară circumstanțială condițională, subordonată față de propoziția 10;

12. **s ă**-i **f i e** rușine = propoziție secundară subiectivă, subordonată față de propoziția 10 (are rol de subiect al verbului reflexiv impersonal **ar fi trebuit**), regentă față de propoziția 13;

13. **s ă** mai **d e a o c h i** cu lumea = propoziție secundară completivă indirectă, subordonată față de propoziția 12 (elementul regent – construcția intranzitivă, formată din verbul **a fi**, pronumele în dativ **-i** și substantivul în nominativ **ruşine**).

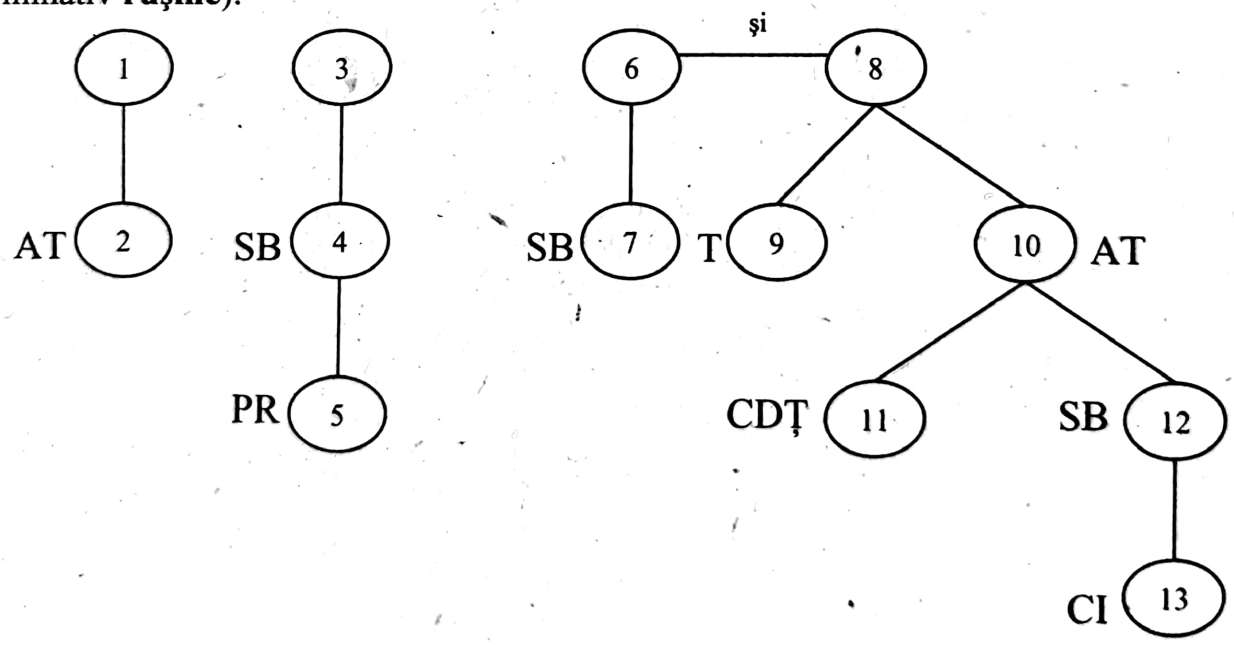

Analiza textului subliniat:

- **era singurul**: predicat nominal, format din verb copulativ, conjugarea a IV-a, modul indicativ, timpul imperfect, persoana a III-a, numărul singular, diateza activă, intranzitiv, neregulat și nume predicativ, exprimat prin adjectiv substantivizat, genul masculin, numărul singular, cazul nominativ;

Scanned with OKEN Scanner

- **din tuspatru**: complement indirect, exprimat prin numeral colectiv substantivizat, cazul acuzativ, precedat de prepoziția **din**;
- **la băutură**: complement circumstanțial de relație, exprimat prin substantiv comun, simplu, genul feminin, numărul singular, cazul acuzativ, nearticulat, precedat de prepoziția **la**;
- **se făcea**: predicat nominal incomplet, format din verb copulativ (sinonim cu „a se preface"), conjugarea a III-a, modul indicativ, timpul imperfect, persoana a III-a, numărul singular, diateza reflexivă, intranzitiv, regulat, forma afirmativă și o propoziție predicativă (5) cu rol de nume predicativ;
- **cu șprițuri**: complement circumstanțial instrumental, exprimat prin substantiv comun, simplu, genul neutru, numărul plural, cazul acuzativ, nearticulat, precedat de prepoziția **cu**;
- **se ținea de pozne, să dea ochi**: predicate verbale, exprimate prin locuțiuni verbale;
- **tot soiul de**: atribut adjectival, exprimat prin locuțiune adjectivală (determină substantivul **pozne**);
- **după săvârșirea**: complement circumstanțial de timp, exprimat prin substantiv comun, genul feminin, numărul singular, cazul acuzativ, articulat cu articolul hotărât enclitic **-a**, precedat de prepoziția **după**;
- **cărora**: atribut pronominal, exprimat prin pronume relativ simplu, genul feminin, numărul plural, cazul genitiv; în frază leagă o propoziție atributivă de regenta sa;
- **să fie**: predicat verbal (verbul **a fi** arată existența), conjugarea a IV-a, modul conjunctiv, timpul prezent, persoana a III-a, diateza activă, intranzitiv, neregulat;
- **rușine**: subiect, exprimat prin substantiv comun, genul feminin, numărul singular, cazul nominativ, nearticulat;
- **-i**: complement indirect, exprimat prin pronume personal, persoana a III-a, numărul singular, cazul dativ, formă neaccentuată.

2.16. Analiza sintactică a frazei:

1. Mama **era o păpușă**, păpușa cea mai drăgălașă, cea mai dulce = propoziție independentă, enunțiativă neexclamativă, dezvoltată, afirmativă;
2. De frumusețea ei **mersese** vestea = propoziție independentă, enunțiativă neexclamativă, dezvoltată, afirmativă;
3. **s-o fi văzut** despletindu-și bogatul păr ca mierea arsă = propoziție secundară circumstanțială condițională, subordonată față propoziția 5, coordonată copulativă cu propoziția 4;
4. și **să fi întâlnit** adânca privire a ochilor ei albaștri cu sprâncene negre = propoziție secundară circumstanțială condițională, subordonată față propoziția 5, coordonată copulativă cu propoziția 3;

Scanned with OKEN Scanner

5. **a i f i z i s** = propoziție principală, regentă față de propozițiile 3, 4 și 6;

6. că una din acele albe Magdalene zugrăvite în zilele cele mai galeșe ale decăderii școalei italienești **p o g o r â s e** însuflețită din cadră = propoziție secundară completivă directă, subordonată față de propoziția 5 (are rol de complement direct al verbului tranzitiv **a i f i z i s**);

7. Deși **a m i u b i t**-o până la idolatrie = propoziție secundară circumstanțială concesivă, subordonată față de propoziția 8;

8. tot mi **s e p a r e** = propoziție principală, regentă față de propozițiile 7 și 9, coordonată copulativă cu propoziția 10;

9. că **n - a m i u b i t**-o destul = propoziție secundară subiectivă, subordonată față de propoziția 8 (are rol de subiect al verbului reflexiv impersonal **s e p a r e**);

10. și la gândul acesta mă **c u p r i n d e** remușcarea = propoziție principală, coordonată copulativă cu propoziția 8.

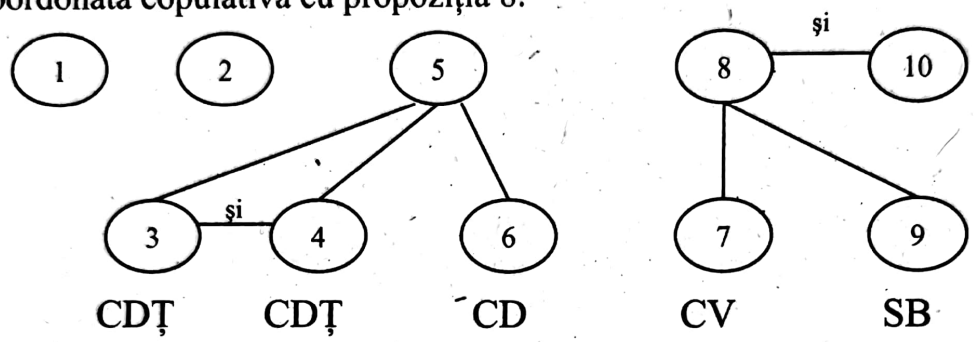

Analiza textului subliniat:

- **păpușa**: atribut substantival apozițional, exprimat prin substantiv comun, genul feminin, numărul singular, cazul nominativ, articulat cu articolul hotărât enclitic **-a** (se referă la **păpușa**, care are rol de nume predicativ);
- **mersese**: predicat verbal, exprimat prin verb predicativ, conjugarea a III-a, modul indicativ, timpul mai mult ca perfect, persoana a III-a, numărul singular, diateza activă, intranzitiv regulat, forma afirmativă;
- **despletind(u)**: elementul predicativ suplimentar, exprimat prin verb predicativ, conjugarea a IV-a, modul gerunziu, diateza activă pronominală, tranzitiv, regulat, forma afirmativă;
- **-și**: atribut pronominal, exprimat prin pronume reflexiv, persoana a III-a, numărul singular, cazul dativ, formă neaccentuată (elementul regent – substantivul **păr**);
- **remușcarea**: subiect, exprimat prin substantiv comun, genul feminin, numărul singular, cazul nominativ, articulat cu articolul hotărât enclitic **-a**.

2.17. Analiza sintactică a frazei:

1. Ți-**a d u c i a m i n t e** de istoria italianului = propoziție principală, regentă față de propozițiile 2 și 3;

Scanned with OKEN Scanner

2. care venind la Paris, în timpul lui Ludovic al patrusprezecelea, **a fost** pe loc **întemnițat** la Bastilia = propoziție secundară atributivă, subordonată față de propoziția 1 (elementul regent – substantivul **italianul**), coordonată copulativă cu propoziția 3;

3. și **(a fost) uitat** acolo trei zeci și cinci de ani = propoziție secundară atributivă, eliptică de auxiliarul diatezei pasive, subordonată față de propoziția 1 (elementul regent – substantivul **italianul**), coordonată copulativă cu propoziția 2;

4. Când, în întâiele zile ale Regenței, **a fost** în sfârșit **cercetat** = propoziție secundară circumstanțială de timp, subordonată față de propoziția 7, coordonată copulativă cu propoziția 5;

5. și, dovedindu-i-se deplina nevinovăție, i **s-a spus** = propoziție secundară circumstanțială de timp, subordonată față de propoziția 7, coordonată copulativă cu propoziția 4, regentă față de propoziția 6;

6. că i **se redă** libertatea = propoziție secundară subiectivă, subordonată față de propoziția 5 (are rol de subiect al verbului reflexiv impersonal **s-a spus**);

7. nenorocitul **a întrebat** cu tristețe = propoziție principală, regentă față de propozițiile 4, 5 și 8, coordonată copulativă cu propoziția 9;

8. ce **să** mai **facă** cu ea = propoziție secundară completivă directă, subordonată față de propoziția 7 (elementul regent – verbul bitranzitiv **a întrebat**);

9. și **a cerut** = propoziție principală, regentă față de propoziția 10, coordonată copulativă cu propoziția 7;

10. **să fie lăsat** în închisoare = propoziție secundară completivă directă, subordonată față de propoziția 9 (elementul regent – verbul tranzitiv **a cerut**).

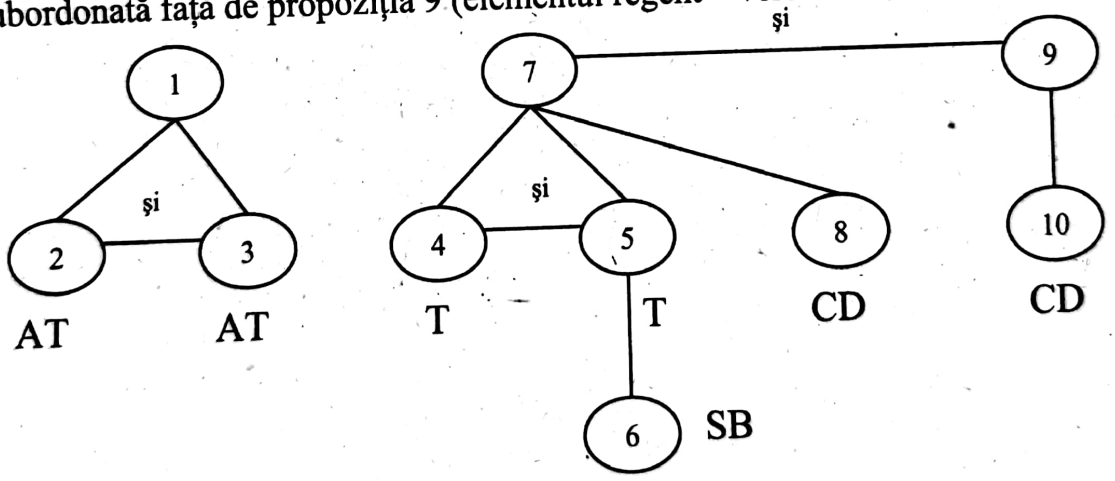

Analiza textului subliniat:

- **aduci aminte**: predicat verbal, exprimat prin locuțiune verbală, verb predicativ, conjugarea a III-a, modul indicativ, timpul prezent, persoana a II-a, numărul singular, diateza activă pronominală (pronumele reflexiv are rol de complement indirect), tranzitiv, regulat, forma afirmativă + adverb;
- **care**: subiect, exprimat prin pronume relativ, simplu, genul masculin, numărul singular, cazul nominativ; în frază leagă o propoziție atributivă de regenta sa;

Scanned with OKEN Scanner

- **venind**: complement circumstanțial de timp, exprimat prin verb predicativ, conjugarea a IV-a, modul gerunziu, diateza activă, intranzitiv, regulat, forma afirmativă;
- **în timpul**: complement circumstanțial de timp, exprimat prin substantiv comun, genul neutru, cazul acuzativ, articulat cu articolul hotărât enclitic **-l**, precedat de prepoziția **în** (vezi observația de la 2.23);
- **a fost întemnițat (a fost) uitat, a fost cercetat, să fie lăsat**: predicate verbale, exprimate prin verbe predicative la diateza pasivă. Complementul de agent (autorul acțiunii) este subînțeles: *de către oamenii regelui* (în cazul primelor două verbe la diateza pasivă), *de către oamenii Regenței* (în cazul ultimelor două verbe la diateza pasivă);
- **dovedindu-se**: complement circumstanțial de timp, exprimat prin verb predicativ, conjugarea a IV-a, modul gerunziu, diateza reflexivă, cu sens pasiv, intranzitiv regulat, forma afirmativă;
- **-i**: atribut pronominal, exprimat prin pronume personal, persoana a III-a, numărul singular, cazul dativ, formă neaccentuată (elementul regent este substantivul **nevinovăția**, iar sensul construcției: *dovedindu-se nevinovăția lui*);
- **nevinovăție**: subiect, exprimat prin substantiv comun, simplu, genul feminin, numărul singular, articulat cu articolul hotărât (articolul apare la adjectivul care precede substantivul), cazul nominativ (are rol de subiect al gerunziului **dovedindu-se**);
- **libertatea**: subiect, exprimat prin substantiv comun, simplu, genul feminin, numărul singular, cazul nominativ, articulat cu articolul hotărât enclitic **-a**;
- **cu ea**: complement circumstanțial instrumental, exprimat prin pronume personal, persoana a III-a, genul feminin, numărul singular, cazul acuzativ, forma accentuată, precedat de prepoziția **cu**.

2.18. Analiza sintactică a frazei:

1. Văzând ... **s-a urzit** ... complotul tăcerii = propoziție principală, regentă față de propozițiile 2 și 5;

2. că **era greu** = propoziție secundară completivă directă, subordonată față de propoziția 1 (elementul regent – verbul tranzitiv la gerunziu **văzând**), regentă față de propoziția 3;

3. **să** mă **distrugă** cu „zeflemeaua" = propoziție secundară subiectivă, subordonată față de propoziția 2 (are rol de subiect al expresiei verbale impersonale **era greu**);

4. **muşcam** eu mai veninos = propoziție incidentă;

5. în jurul a ce **începusem** = propoziție secundară circumstanțială de loc, subordonată față de propoziția 1, regentă față de propoziția 6;

Scanned with OKEN Scanner

6. **să public** = propoziție secundară completivă directă, subordonată față de propoziția 5 (elementul regent – verbul tranzitiv la gerunziu **începusem**);

7. Dându-mi seama ... **am considerat** acel complot ca binevenit = propoziție principală, coordonată copulativă cu propoziția 12, regentă față de propoziția 8;

8. că singurul mijloc de a mă răzbuna **era** = propoziție secundară completivă indirectă, subordonată față de propoziția 7 (elementul regent – locuțiunea verbală intranzitivă la modul gerunziu **dându-mi seama**), regentă față de propoziția 9;

9. **să nu las** în urma mea nimic = propoziție secundară predicativă, subordonată față de propoziția 8 (are rol de nume predicativ al verbului copulativ **era**), regentă față de propozițiile 10 și 11;

10. de care **să se folosească** = propoziție secundară atributivă, subordonată față de propoziția 9 (elementul regent – pronumele negativ **nimic**), coordonată copulativă cu propoziția 11;

11. și să **se bucure** alții = propoziție secundară atributivă, subordonată față de propoziția 9 (elementul regent – pronumele negativ **nimic**), coordonată copulativă cu propoziția 10;

12. și **am aderat** la el eu-însumi = propoziție principală, coordonată copulativă cu propoziția 7.

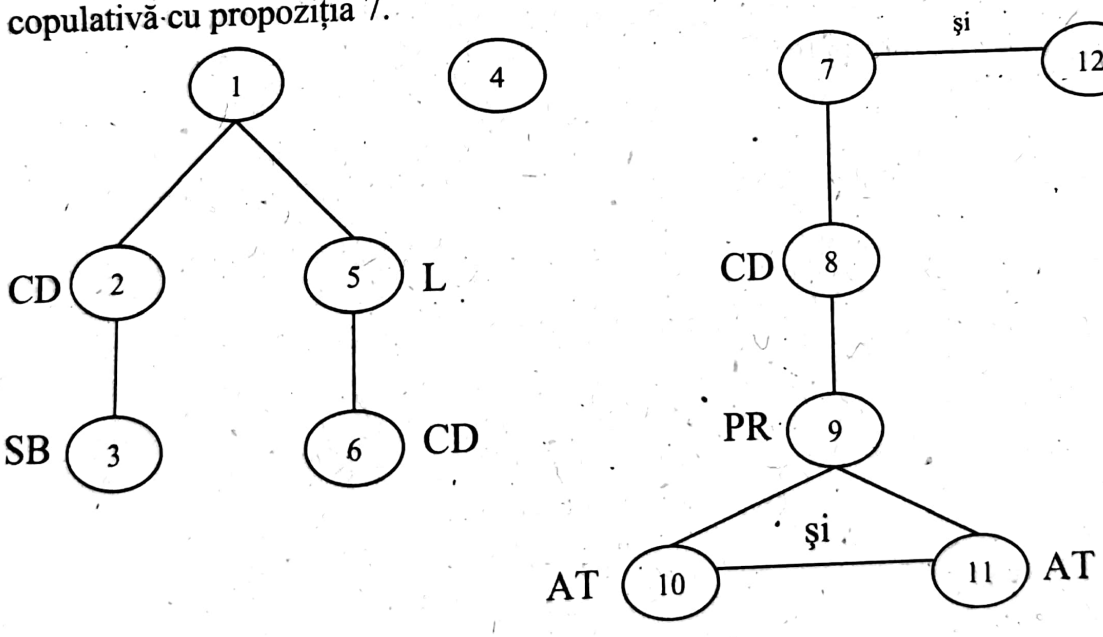

Analiza textului subliniat:

- **văzând**: complement circumstanțial de cauză, exprimat prin verb predicativ, conjugarea a II-a, modul gerunziu, diateza activă, tranzitiv, regulat, forma afirmativă;
- **era greu**: predicat nominal, exprimat prin expresie verbală impersonală alcătuită din verb copulativ, conjugarea a IV-a, modul indicativ, timpul imperfect, persoana a III-a, numărul singular, neregulat, forma afirmativă + adverb de mod, gradul pozitiv;

Scanned with OKEN Scanner

- **cu zeflemeaua**: complement circumstanţial instrumental, exprimat prin substantiv comun, simplu, genul feminin, numărul singular, cazul acuzativ, articulat cu articolul hotărât enclitic **-a**, precedat de prepoziţia **cu**;
- **complotul**: subiect, exprimat prin substantiv comun, simplu, genul neutru, numărul singular, cazul nominativ, articulat cu articolul hotărât enclitic **-l**;
- **dându-mi seama**: complement circumstanţial de timp, exprimat prin locuţiune verbală formată din verb predicativ, conjugarea I, modul gerunziu, diateza reflexivă, tranzitiv, neregulat, forma afirmativă + substantiv comun, simplu, genul feminin, numărul singular, cazul acuzativ;
- **de a răzbuna**: atribut verbal, exprimat prin verb predicativ, conjugarea I, modul infinitiv, timpul prezent, diateza activă pronominală (pronumele reflexiv are funcţie de complement direct), intranzitiv, regulat, forma afirmativă;
- **în urma mea**: complement circumstanţial de loc, exprimat prin adjectiv pronominal posesiv, persoana I, un posesor un obiect posedat, genul feminin, numărul singular, cazul acuzativ, precedat de locuţiunea prepoziţională **în urma**;
- **acel**: atribut adjectival, exprimat prin adjectiv pronominal demonstrativ de depărtare, genul neutru, numărul singular, cazul acuzativ (elementul regent – substantivul **complot**).

2.19. Analiza sintactică a frazei:

1. Emilia **era** cu totul alături de rol = propoziţia principală, coordonată copulativă cu propoziţia 3, regentă faţă de propoziţia 2;
2. din care **nu pricepuse** nimic = propoziţie secundară atributivă, subordonată faţă de propoziţia 1 (elementul regent – substantivul **rol**);
3. şi nemaiştiind ... **a încercat** = propoziţie principală, coordonată copulativă cu propoziţia 1, regentă faţă de propoziţiile 4, 5 şi 7;
4. ce **să facă** = propoziţie secundară completivă directă, subordonată faţă de propoziţia 3 (elementul regent – verbul tranzitiv la gerunziu **nu ştiuse**);
5. deoarece nici regizorul **nu ştiuse** = propoziţie secundară circumstanţială de cauză, subordonată faţă de propoziţia 3, regentă faţă de propoziţia 6;
6. ce **să-i arate** = propoziţie secundară completivă directă, subordonată faţă de propoziţia 5 (elementul regent – verbul tranzitiv **nu ştiuse**);
7. **să plaseze** eternul şi teribilul ei cuplet din „Modelul" ... procedeu justificat doar de faptul = propoziţie secundară completivă directă, subordonată faţă de propoziţia 3 (elementul regent – verbul tranzitiv **a încercat**), regentă faţă de propoziţiile 8 şi 9;
8. deşi (l-**a plasat**) pe alte cuvinte = propoziţie secundară circumstanţială concesivă, eliptică de predicat, subordonată faţă de propoziţia 7;

Scanned with OKEN Scanner

9. că şi aici **era vorba** de o femeie părăsită = propoziţie secundară atributivă, subordonată faţă de propoziţia 7 (elementul regent – substantivul **faptul**).

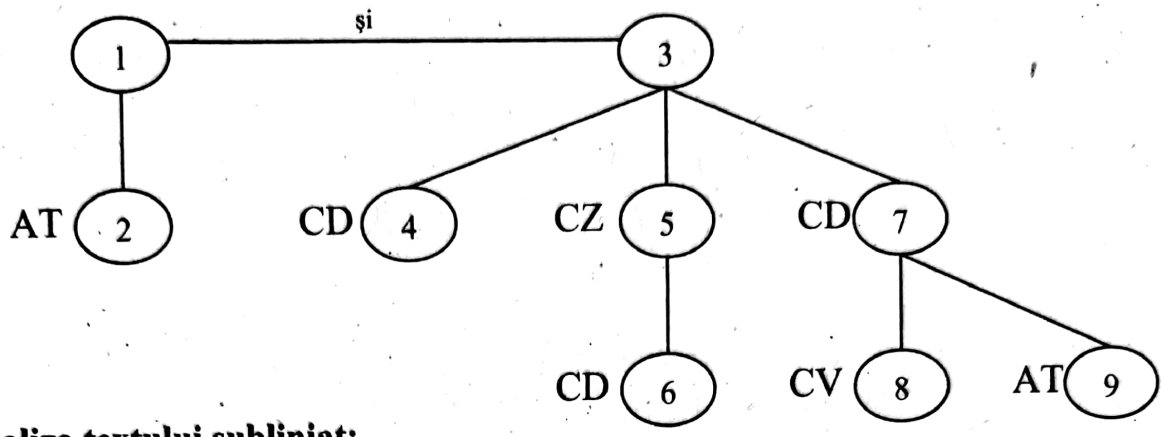

Analiza textului subliniat:

- **era**: predicat verbal (are sensul figurat de „a se afla, a se găsi"), exprimat prin verb predicativ, conjugarea a IV-a, modul indicativ, timpul imperfect, persoana a III-a, numărul singular, diateza activă, intranzitiv, neregulat, forma afirmativă;
- **cu totul**: complement circumstanţial de mod, exprimat prin locuţiune adverbială de mod;
- **alături de rol**: complement circumstanţial de loc, exprimat prin substantiv comun, genul neutru, numărul singular, cazul acuzativ, nearticulat, precedat de locuţiunea prepoziţională **alături de**;
- **din care**: complement indirect, exprimat prin pronume relativ simplu, genul neutru, numărul singular, cazul acuzativ, precedat de prepoziţia **din**; în frază leagă o propoziţie atributivă de regenta sa;
- **nemaiştiind**: complement circumstanţial de cauză, exprimat prin verb predicativ, conjugarea a IV-a, modul gerunziu, diateza activă, tranzitiv, regulat, forma negativă;
- **ce**: complement direct, exprimat prin pronume relativ simplu, invariabil, numărul singular, cazul acuzativ; în ambele situaţii leagă o propoziţie completivă directă de regenta sa;
- **procedeu**: atribut substantival apoziţional, exprimat prin substantiv comun, simplu, genul neutru, numărul singular, nearticulat, cazul nominativ;
- **de faptul**: complement de agent (elementul regent – verbul la modul participiu, cu înţeles pasiv **justificat**), exprimat prin substantiv comun, simplu, genul neutru, numărul singular, cazul acuzativ, articulat cu articolul hotărât enclitic **-l**, precedat de prepoziţia **de**.

2.20. Analiza sintactică a frazei:

1. Ceea ce **arată**, până la uimire şi dezolare = propoziţie secundară subiectivă, subordonată faţă de propoziţia 3 (are rol de subiect al verbului copulativ **e**), regentă faţă de propoziţia 2;

Scanned with OKEN Scanner

2. cât de **complicat este** sistemul acesta al relativităţilor în iubire = propoziţie secundară completivă directă, subordonată faţă de propoziţia 1 (elementul regent – verbul tranzitiv **arată**);

3. **e** = propoziţie principală, regentă faţă de propoziţiile 1 şi 4;

4. că în acest timp eu îl **invidiam** cu emoţie şi admiraţie pe Ladima = propoziţie secundară predicativă, subordonată faţă de propoziţia 3 (are rol de nume predicativ al verbului copulativ **e**), regentă faţă de propoziţia 5;

5. care în vremea aceea **se ducea** foarte ades după amiază = propoziţie secundară atributivă, subordonată faţă de propoziţia 4 (elementul regent – substantivul propriu **Ladima**), regentă faţă de propoziţiile 6 şi 7;

6. **să ia** o cafea = propoziţie secundară circumstanţială de scop, subordonată faţă de propoziţia 5, coordonată copulativă cu propoziţia 7;

7. şi **să citească** reviste la „Arta decorativă" = propoziţie secundară circumstanţială de scop, subordonată faţă de propoziţia 5, coordonată copulativă cu propoziţia 6.

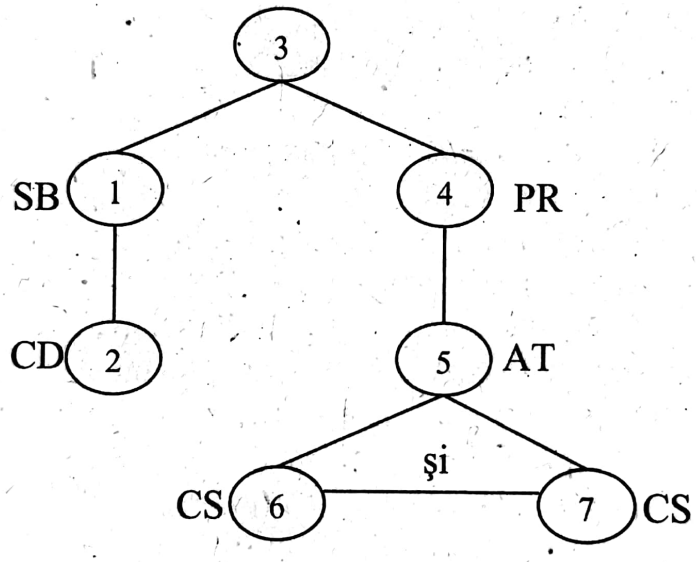

Analiza textului subliniat:

- **ceea ce**: subiect, exprimat prin pronume relativ compus, genul feminin cu sens de neutru, numărul singular, cazul nominativ; în frază leagă o propoziţie subiectivă de regenta sa;
- **acesta**: atribut adjectival, exprimat prin adjectiv pronominal demonstrativ, genul neutru, numărul singular, cazul nominativ (determină substantivul **sistem**);
- **e**: predicat nominal incomplet, format din verb copulativ, conjugarea a IV-a, modul indicativ, timpul prezent, persoana a III-a, numărul singular, diateza activă, intranzitiv, neregulat, forma afirmativă şi o propoziţie cu rol de nume predicativ (4);
- **care**: subiect, exprimat prin pronume relativ simplu, genul masculin, numărul singular, cazul nominativ; în frază leagă o propoziţie atributivă de regenta sa;
- **după amiază**: complement circumstanţial de timp, exprimat prin locuţiune adverbială de timp.

Scanned with OKEN Scanner

2.21. Analiza sintactică a frazei:

1. Determinismul psihologic **e** atât de **m a r e** = propoziție principală, regentă față de propoziția 2;

2. încât cu toată iluzia deosebirilor de structură, **s u n t** incidente de asemănare, amănunte = propoziție secundară circumstanțială consecutivă, subordonată față de propoziția 1, regentă față de propoziția 3;

3. care te **î n g h e a ț ă** = propoziție secundară atributivă, subordonată față de propoziția 2 (elementul regent – substantivele **incidente**, **amănunte**);

4. Ca pe drumuri diferite **s ă a j u n g i** în același punct = propoziție secundară subiectivă, subordonată față de propoziția 5 (are rol de subiect al verbului predicat **dă**);

5. îți **d ă** emoția = propoziție principală, regentă față de propozițiile 4 și 6;

6. pe care o **î n c e a r c ă** cel = propoziție secundară atributivă, subordonată față de propoziția 5 (elementul regent – substantivul **emoția**), regentă față de propoziția 7;

7. care, în pădure, **v e d e** = propoziție secundară atributivă, subordonată față de propoziția 6 (elementul regent – pronumele demonstrativ **cel**), regentă față de propoziția 8;

8. că ... **a j u n g e** mereu = propoziție secundară completivă directă, subordonată față de propoziția 7 (elementul regent – verbul tranzitiv **vede**), regentă față de propozițiile 9 și 10;

9. ori în ce direcție **a r m e r g e** drept înainte = propoziție secundară circumstanțială concesivă, subordonată față de propoziția 8;

10. de unde **a p l e c a t** = propoziție secundară circumstanțială de loc, subordonată față de propoziția 8.

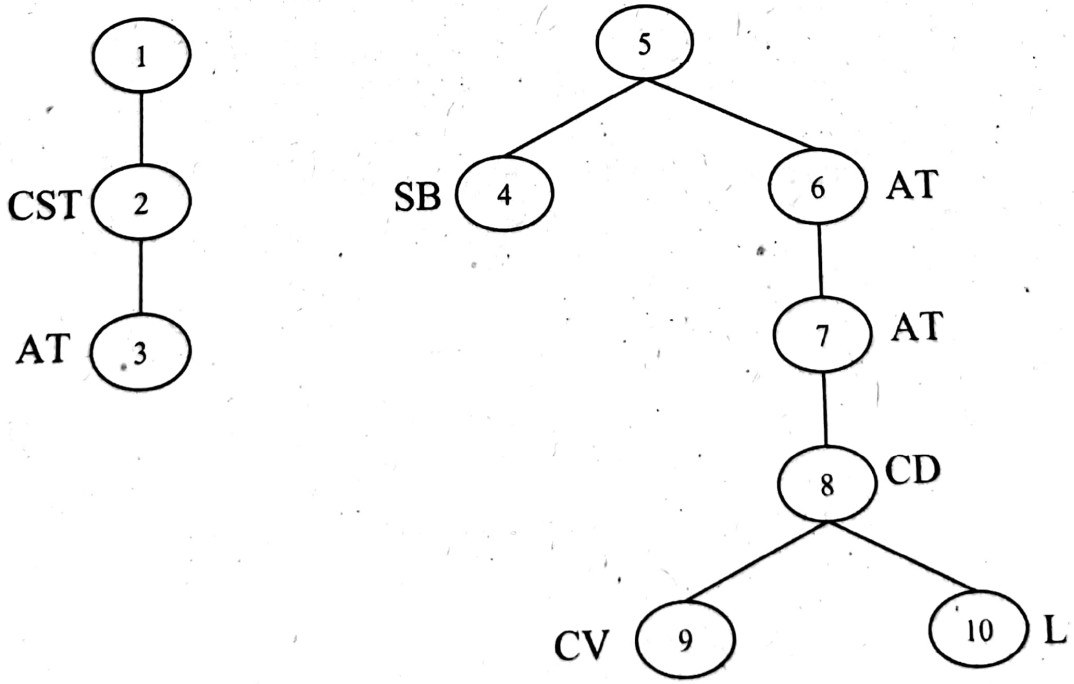

Scanned with OKEN Scanner

Analiza textului subliniat:

- **sunt**: predicat verbal (verbul **a fi** are sensul de „a exista"), exprimat prin verb predicativ, conjugarea a IV-a, modul indicativ, timpul prezent, persoana a III-a, numărul plural, diateza activă, intranzitiv, neregulat, forma afirmativă;
- **cu toată iluzia**: complement circumstanţial concesiv, exprimat prin substantiv comun, simplu, genul feminin, numărul singular, cazul acuzativ, articulat cu articolul hotărât enclitic **-a**, precedat de locuţiunea prepoziţională **cu toată**;
- **incidente, amănunte**: subiect multiplu, exprimat prin substantive comune, genul neutru, numărul plural, cazul nominativ, nearticulate;
- **care**: subiect al propoziţiilor 3 şi 7, exprimat prin pronume relativ simplu, genul feminin, numărul plural, cazul nominativ; în frază leagă propoziţii atributive de regentele lor;
- **pe care**: complement direct, exprimat prin pronume relativ simplu, genul feminin, numărul singular, cazul acuzativ, precedat de prepoziţia **pe**; în frază leagă o propoziţie atributivă de regenta sa;
- **o**: reluarea complementului direct prin pronume personal, persoana a III-a, genul feminin, numărul singular, cazul acuzativ, formă neaccentuată.

2.22. Analiza sintactică a frazei:

1. Şi ... **n u e r a u** analogiile de situaţie şi potrivirile de caracter, oarecum prea tari, prea reliefate = propoziţie principală, regentă faţă de propoziţiile 2 şi 3;

2. ceea ce mă **i m p r e s i o n a** cu deosebire = propoziţie secundară predicativă, subordonată faţă de propoziţia 1 (are rol de nume predicativ al verbului copulativ **nu erau**);

3. care **n u**-mi **s p u n e a u** mare lucru = propoziţie secundară atributivă, subordonată faţă de propoziţia 1 (elementul regent – substantivele **analogiile, potrivirile**);

4. cât (**e r a**) un anumit soi de corespondenţe, în sensibilitate = propoziţie principală, coordonată adversativă faţă de propoziţia 1;

5. care mă **î n f i o r a u** = propoziţie secundară atributivă, subordonată faţă de propoziţia 4 (elementul regent – substantivul **corespondenţe**);

6. când le **d e s c o p e r e a m** = propoziţie secundară circumstanţială de timp, subordonată faţă de propoziţia 5.

NOTĂ: Propoziţia 2 este subordonată predicativă şi nu subiectivă, cum pare la prima vedere, datorită poziţiei ei în faţa regentei (1). Propoziţia 1 are subiect multiplu (**analogiile** şi **potrivirile**), cu care verbul copulativ se acordă în număr (**nu erau**), aşa că rolul de nume predicativ îl îndeplineşte propoziţia 2.

Scanned with OKEN Scanner

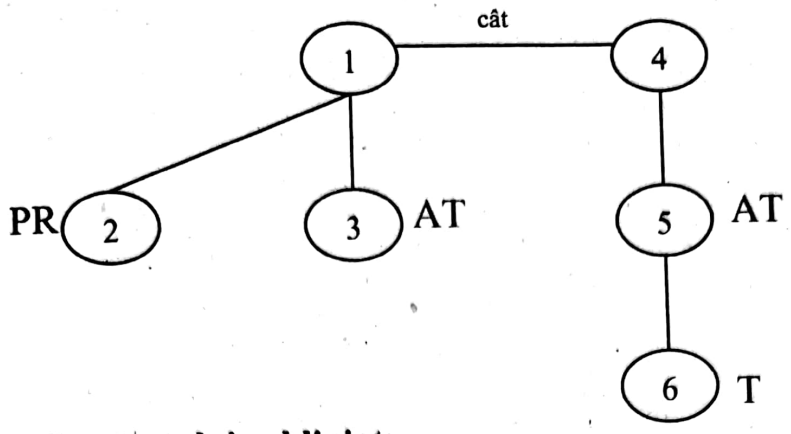

Analiza textului subliniat:

- **ceea ce**: subiect, exprimat prin pronume relativ compus, genul feminin cu sens neutru, numărul singular, cazul nominativ; în frază leagă o propoziție predicativă de regenta sa;
- **care**: subiect, exprimat prin pronume relativ simplu, genul feminin, numărul plural, cazul nominativ; în frază leagă o propoziție atributivă de regenta sa;
- **în sensibilitate**: atribut substantival, prepozițional, exprimat prin substantiv comun, genul feminin, numărul singular, nearticulat, cazul acuzativ precedat de prepoziția **în**;
- **când**: complement circumstanțial de timp, exprimat prin adverb relativ de timp; în frază leagă o propoziție circumstanțială de timp de regenta sa.

2.23. Analiza sintactică a frazei:

1. Că lucrând ... Boyle şi Mariotte **descoperă** în acelaşi timp aceeaşi lege, a gazelor = propoziție secundară subiectivă, subordonată față de propoziția 5 (are rol de subiect al expresiei verbale impersonale **e mai puțin impresionant**), coordonată disjunctivă cu propoziția 3, regentă față de propoziția 2;
2. fără **să ştie** unul de altul = propoziție secundară circumstanțială de mod (propriu-zisă), subordonată față de propoziția 1;
3. sau că Newton şi Leibnitz ... **au descoperit** fiecare calculul diferențial = propoziție secundară subiectivă, subordonată față de propoziția 5 (are rol de subiect al expresiei verbale impersonale **e mai puțin impresionant**), coordonată disjunctivă față de propoziția 3, regentă față de propoziția 4;
4. mereu fără **să ştie** unul de altul = propoziție secundară circumstanțială de mod (propriu-zisă), subordonată față de propoziția 3;
5. **e mai puțin impresionant** = propoziție principală, regentă față de propozițiile 1, 3 şi 6;
6. decât **să afli** faptul = propoziție secundară circumstanțială de mod (comparativă), subordonată față de propoziția 5, regentă față de propoziția 7;
7. că doi oameni **încearcă** aceleaşi simptome psihologice din pricina aceleaşi boli fizice, în senzații = propoziție secundară atributivă, subordonată față de propoziția 6 (elementul regent – substantivul **faptul**), regentă față de propoziția 8;

Scanned with OKEN Scanner

8. pe care le **c r e d** de neexperimentat, indicibil personale = propoziţie secundară atributivă, subordonată faţă de propoziţia 7 (elementul regent – substantivul **senzaţii**).

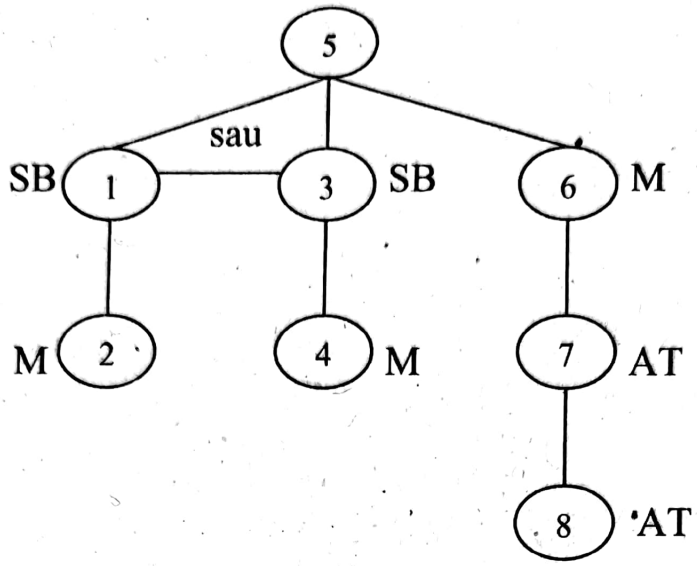

Analiza textului subliniat:

- **unul**: subiect, exprimat prin pronume nehotărât simplu, genul masculin, numărul singular, cazul nominativ;
- **de altul**: complement indirect, exprimat prin pronume nehotărât, genul masculin, numărul singular, cazul acuzativ, precedat de prepoziţia **de**;
- **aceeaşi**: atribut adjectival, exprimat prin adjectiv pronominal demonstrativ de identitate, genul feminin, numărul singular, cazul acuzativ (se acordă cu substantivul **lege**);
- **e mai puţin impresionant**: predicat nominal, exprimat printr-o expresie verbală impersonală, formată din verb copulativ, conjugarea a IV-a, modul indicativ, timpul prezent, persoana a III-a, numărul singular, diateza activă, intranzitiv, neregulat + adverb de mod, gradul comparativ de inferioritate;
- **doi**: atribut adjectival, exprimat prin numeral cardinal propriu-zis, simplu, genul masculin, cazul nominativ;
- **din pricina**: complement circumstanţial de cauză, exprimat prin substantiv comun, genul feminin, numărul singular, cazul acuzativ, precedat de prepoziţia **din** (vezi şi Mioara Avram, *Gramatica pentru toţi*, EA, 1986, p.307; G.G. Neamţu, *Elemente de analiză gramaticală*, E.Ş.E., 1989, p.107);
- **pe care**: complement direct, exprimat prin pronume relativ simplu, genul feminin, numărul plural, cazul acuzativ, precedat de prepoziţia **pe**; în frază leagă o propoziţie atributivă de regenta sa;
- **le**: reluarea complementului direct prin pronume personal, persoana a III-a, genul feminin, numărul plural, cazul acuzativ, formă neaccentuată;

Scanned with OKEN Scanner

- **de neexperimentat, personale**: elemente predicative suplimentare, exprimate prin verb predicativ, conjugarea I, modul supin, forma negativă, respectiv adjectiv variabil, cu două terminații, patru forme, genul feminin, numărul plural, cazul nominativ.

2.24. Analiza sintactică a frazei:

1. Discutând criteriile ..., **a m p r e c i z a t** = propoziție principală, regentă față de propozițiile 2 și 5;

2. după care **s t a b i l i m** = propoziție secundară atributivă, subordonată față de propoziția 1 (elementul regent – substantivul **criteriile**), regentă față de propozițiile 3 și 4;

3. dacă un cuvânt **e s t e** (în fondul principal) = propoziție secundară completivă directă, subordonată față de propoziția 2 (elementul regent – verbul tranzitiv **stabilim**), coordonată disjunctivă cu propoziția 4;

4. sau **n u (e s t e)** în fondul principal = propoziție secundară completivă directă, eliptică de predicat, subordonată față de propoziția 2 (elementul regent – verbul tranzitiv **stabilim**), coordonată disjunctivă cu propoziția 3;

5. că în general **c e r e m** cuvintelor din fondul principal = propoziție secundară completivă directă, subordonată față de propoziția 1 (elementul regent – verbul tranzitiv **am precizat**), regentă față de propozițiile 6 și 7;

6. **s ă a i b ă** sensuri multiple și variate = propoziție secundară completivă directă, subordonată față de propoziția 5 (elementul regent – verbul tranzitiv **cerem**);

7. căci aceasta **e s t e o d o v a d ă** și de întrebuințare frecventă și de legătură durabilă cu restul vocabularului și cu gramatica, cu limba în general = propoziție secundară circumstanțială de cauză, subordonată față de propoziția 5;

8. **U r m e a z ă** de aici = propoziție principală, regentă față de propozițiile 9, 11 și 13;

9. că ... el se **a p r o p i e** prin aceasta de fondul principal = propoziție secundară subiectivă, subordonată față de propoziția 8 (are rol de subiect al verbului impersonal **urmează**), coordonată copulativă cu propoziția 11; regentă față de propoziția 10;

10. dacă un cuvânt își **îmbogățește** conținutul cu sensuri noi = propoziție secundară circumstanțială condițională, subordonată față de propoziția 9;

11. și invers ... poziția lui **s l ă b e ș t e** = propoziție secundară subiectivă, subordonată față de propoziția 8 (are rol de subiect al verbului impersonal **urmează**), coordonată copulativă cu propozițiile 9 și 13; regentă față de propoziția 12;

12. dacă un cuvânt **p i e r d e** o parte din sensuri = propoziție secundară circumstanțială condițională, subordonată față de propoziția 11;

13. el **este împins** spre periferia limbii = propoziție secundară subiectivă, subordonată față de propoziția 8 (are rol de subiect al verbului impersonal **urmează**), coordonată copulativă prin juxtapunere cu propoziția 11.

Scanned with OKEN Scanner

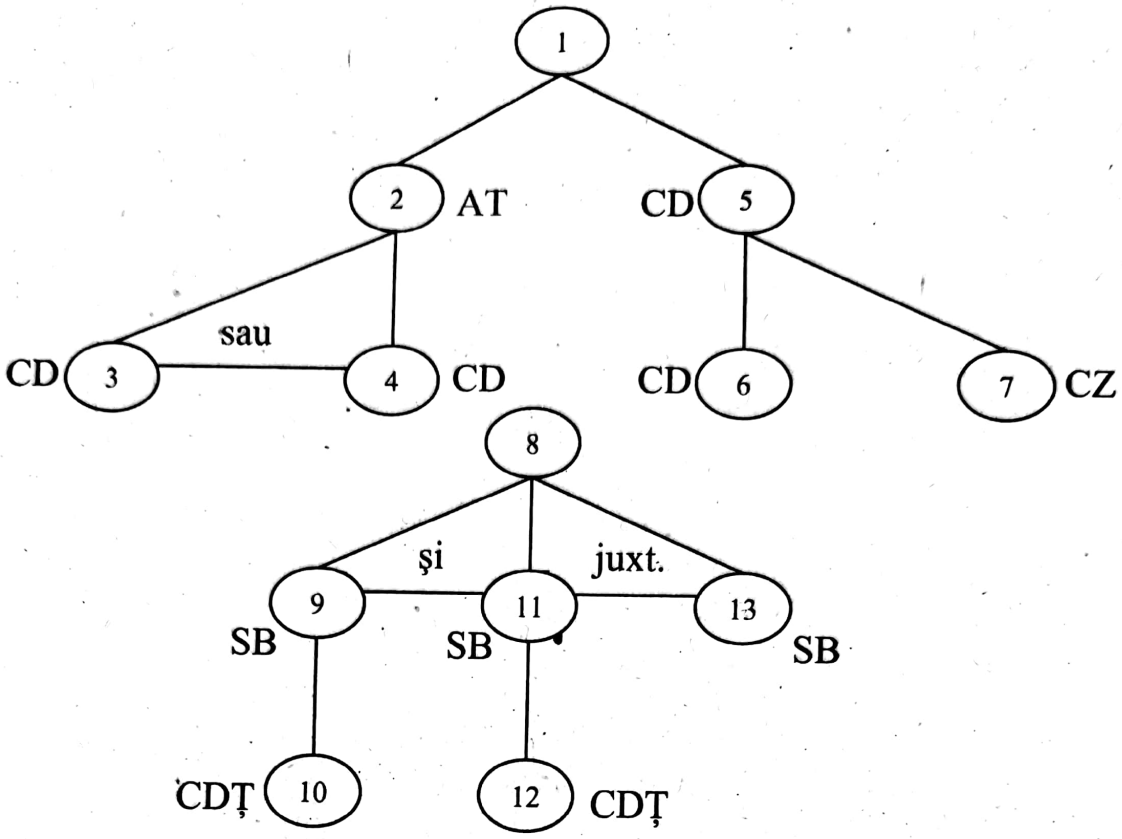

Analiza textului subliniat:

- **discutând**: complement circumstanţial de timp, exprimat prin verb predicativ, conjugarea I, modul gerunziu, diateza activă, tranzitiv, regulat, forma afirmativă;
- **cu restul ..., cu gramatica, cu limba**: atribute substantivale prepoziţionale, exprimate prin substantive comune, articulate cu articol hotărât, cazul acuzativ, precedate de prepoziţia **cu** (elementul regent – substantivul **legătură**);
- **îşi**: atribut pronominal, exprimat prin pronume reflexiv, persoana a III-a, numărul singular, cazul dativ, formă neaccentuată (elementul regent – substantivul **conţinutul**);
- **prin aceasta**: complement circumstanţial instrumental, exprimat prin pronume demonstrativ, genul feminin cu sens de neutru, numărul singular, cazul acuzativ, precedat de prepoziţia **prin**;
- **este împins**: predicat verbal, exprimat prin verb predicativ, conjugarea a III-a, modul indicativ, timpul prezent, persoana a III-a, numărul singular, diateza pasivă, intranzitiv (tranzitiv la diateza activă), regulat, forma afirmativă.

2.25. Analiza sintactică a frazei:

1. Ţugurlan mai **a v e a** o soră = propoziţie principală, regentă faţă de propoziţia 2;

Scanned with OKEN Scanner

2. care **semăna** cu el mai rău = propoziţie secundară atributivă, subordonată faţă de propoziţia 1 (elementul regent – substantivul **soră**), regentă faţă de propoziţia 3;

3. decât dacă **ar fi fost gemeni** = propoziţie secundară circumstanţială de mod (comparativă), subordonată faţă de propoziţia 2;

4. **Era o femeie** deosebită = propoziţie principală, coordonată copulativă cu propoziţia 5;

5. şi multă lume **ştia** = propoziţie principală, coordonată copulativă cu propoziţia 4, regentă faţă de propoziţia 6;

6. că ... **era** din pricina soră-si = propoziţie secundară completivă directă, subordonată faţă de propoziţia 5 (elementul regent – verbul tranzitiv **ştia**), regentă faţă de propoziţiile 7, 9 şi 12;

7. dacă lui Ţugurlan, înrăit şi duşmănos ... **nu i se întâmplase** încă nici o nenorocire = propoziţie secundară subiectivă, subordonată faţă de propoziţia 6 (are rol de subiect al verbului impersonal **era**), regentă faţă de propoziţia 8;

8. **cum era** = propoziţie secundară circumstanţială de mod (propriu-zisă), subordonată faţă de propoziţia 7 (vezi GA, I, p.307);

9. care ... **se înţelegea** totuşi mai bine cu oamenii = propoziţie secundară atributivă, subordonată faţă de propoziţia 6 (elementul regent – substantivul **soră**), coordonată copulativă cu propoziţia 12, regentă faţă de propoziţia 10;

10. fără **să fie mai puţin îngăduitoare** cu lumea = propoziţie circumstanţială concesivă, subordonată faţă de propoziţia 9;

11. uneori **era** chiar **mai cumplită** decât fratele ei = propoziţie incidentă;

12. şi **avea grijă** = propoziţie secundară atributivă, subordonată faţă de propoziţia 6 (elementul regent – substantivul **soră**), coordonată copulativă cu propoziţia 9, regentă faţă de propoziţia 13;

13. ca din când în când **să-l ţină de rău** = propoziţie secundară completivă indirectă, subordonată faţă de propoziţia 12 (elementul regent – locuţiunea verbală intranzitivă **avea grijă**).

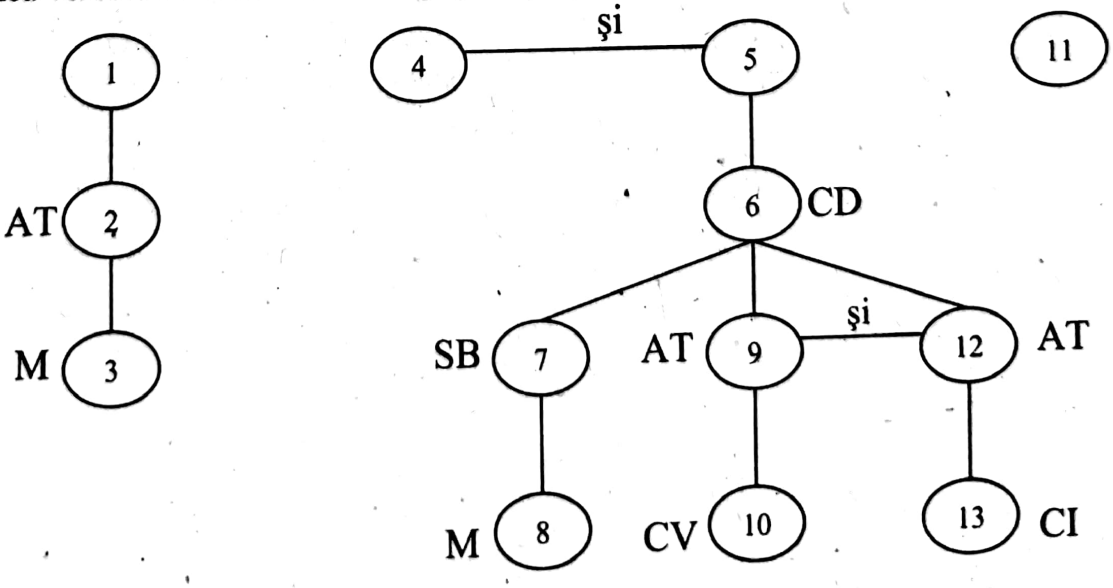

Analiza textului subliniat:

- **ar fi fost gemeni, era o femeie, cum era, să fie mai puțin îngăduitoare, era chiar mai cumplită**: predicate nominale, formate din verbul copulativ **a fi** și nume predicativ exprimat prin substantive, adverb relativ și respectiv adjective la gradul comparativ de inferioritate, respectiv de superioritate;
- **era**: predicat verbal (verbul **a fi** are valoare impersonală și poate fi înlocuit cu **se întâmpla**);
- **din pricina**: complement circumstanțial de cauză, exprimat prin substantiv comun, genul feminin, numărul singular, cazul acuzativ, articulat cu articolul hotărât enclitic **-a** (vezi observația de la 2.23);
- **lui Țugurlan**: complement indirect, exprimat prin substantiv propriu, simplu, genul masculin, numărul singular, cazul dativ, articulat cu articolul hotărât proclitic **lui**;
- **i**: reluarea complementului indirect prin pronume personal, persoana a III-a, numărul singular, cazul dativ, formă neaccentuată;
- **nenorocire**: subiect, exprimat prin substantiv comun, simplu, genul feminin, numărul singular, nearticulat, cazul nominativ;
- **decât fratele**: complement circumstanțial de mod comparativ, exprimat prin substantiv comun, simplu, gemul masculin, numărul singular, cazul acuzativ, articulat cu articolul hotărât proclitic **-le**, precedat de adverbul de comparație **decât**;
- **avea grijă, să țină de (la) rău**: predicate verbale, exprimate prin locuțiuni verbale;
- **din când în când**: complement circumstanțial de timp, exprimat prin locuțiune adverbială de timp.

2.26. Analiza sintactică a frazei:

1. Marioara mai **moștenea** de la maică-sa scârba pentru mâncare și mai ales pentru băutură ... și mai ales o limpezime a gândurilor și faptelor = propoziție principală, coordonată copulativă cu propoziția 4, regentă față de propoziția 6;

2. **era de mirare** = propoziție principală incidentă, regentă față de propoziția 3;

3. cât de puțin **mânca** ea la masă = propoziție secundară subiectivă, subordonată față de propoziția 2 (are rol de subiect al expresiei verbale impersonale **era de mirare**);

4. și **n-ar fi pus pe limbă** o picătură de țuică = propoziție principală, coordonată copulativă cu propoziția 1, regentă față de propoziția 5;

5. **s-o pici cu ceară** = propoziție secundară circumstanțială concesivă, subordonată față de propoziția 4;

Scanned with OKEN Scanner

6. pe care tatăl ei **n u** le **a v e a** = propoziție secundară atributivă, subordonată față de propoziția 1 (elementul regent – substantivele **scârbă, limpezime**).

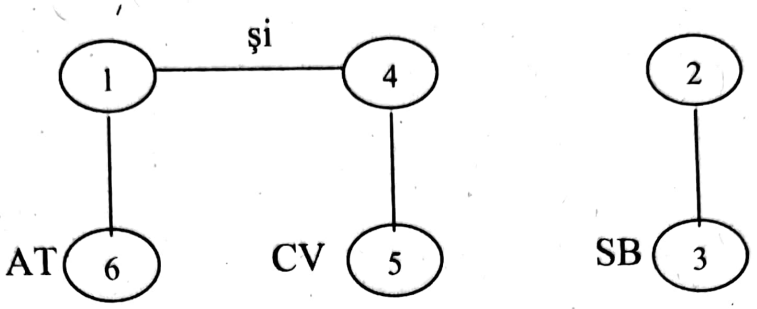

Analiza textului subliniat:

- **pentru mâncare, pentru băutură**: atribute substantivale prepoziționale, exprimate prin substantive comune, genul feminin, numărul singular, nearticulate, cazul acuzativ, precedate de prepoziția **pentru**;
- **era de mirare**: predicat nominal, exprimat prin expresie verbală impersonală formată din verb copulativ, conjugarea a IV-a, modul indicativ, timpul imperfect, persoana a III-a, numărul singular, diateza activă, intranzitiv, neregulat, forma afirmativă + locuțiune adverbială;
- **n-ar fi pus pe limbă, s-(o) pici cu ceară**: predicate verbale, exprimate prin locuțiuni verbale;
- **pe care**: complement direct, exprimat prin pronume relativ simplu, genul feminin, numărul singular, cazul acuzativ, precedat de prepoziția **pe**; în frază leagă o propoziție atributivă de regenta sa;
- **le**: reluarea complementelor directe (**scârbă, o limpezime**) prin pronume personal, persoana a III-a, numărul plural, genul feminin, cazul acuzativ, formă neaccentuată.

2.27. Analiza sintactică a frazei:

1. Plotoagă **s e u i t a** la el total nedumerit și pe de altă parte și disprețuitor = propoziție principală, coordonată adversativă cu propoziția 2;

2. iar Isosică **f u m a** = propoziție principală, coordonată adversativă cu propoziția 1 și coordonată copulativă cu propoziția 3;

3. și îl **a s c u l t a** cu o curiozitate împrăștiată și absentă = propoziție principală, coordonată copulativă cu propoziția 2;

4. **s e v e d e a** = propoziție principală, regentă față de propoziția 5;

5. că nici măcar **n u - i t r e c e a p r i n c a p** = propoziție secundară subiectivă, subordonată față de propoziția 4 (are rol de subiect al verbului reflexiv impersonal **se vedea**), regentă față de propozițiile 6 și 8;

6. **s ă f i e a t e n t** = propoziție secundară subiectivă, subordonată față de propoziția 5 (are rol de subiect al locuțiunii verbale impersonale **nu trecea prin cap**), regentă față de propoziția 7;

Scanned with OKEN Scanner

7. la ce le-**ar putea** spune Bilă = propoziție secundară completivă indirectă, subordonată față de propoziția 6 (elementul regent – adjectivul **atent**);

8. chiar dacă din întâmplare responsabilul Arlus **ar fi descoperit** în evenimentele viitoare o anume fisură = propoziție secundară circumstanțială concesivă, subordonată față de propoziția 5.

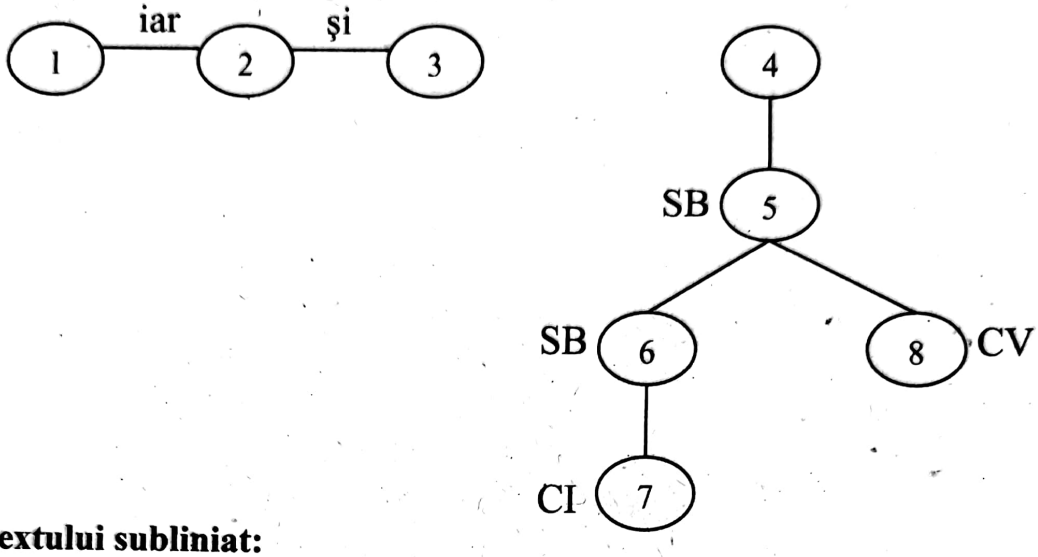

Analiza textului subliniat:

- **nedumerit și disprețuitor**: elemente predicative suplimentare, exprimate prin adjective variabile, cu două terminații, genul masculin, numărul singular, cazul nominativ, gradul pozitiv;
- **total**: complement circumstanțial de mod, exprimat prin adverb;
- **nu trecea prin cap**: predicat verbal, exprimat prin locuțiune verbală, unipersonală, cu valoare impersonală, alcătuită din verb predicativ, conjugarea a III-a, modul indicativ, timpul imperfect, persoana a III-a, numărul singular, diateza activă, intranzitiv (locuțiunea verbală este intranzitivă), regulat, forma afirmativă + prepoziția simplă **prin** + substantiv comun, simplu, genul neutru, numărul singular, cazul acuzativ, nearticulat;
- **ce**: complement direct (elementul regent – verbul tranzitiv la infinitiv **spune**), exprimat prin pronume relativ simplu, invariabil, cazul acuzativ; în frază leagă o propoziție completivă indirectă de regenta sa;
- **spune**: complement direct, exprimat prin verb predicativ, conjugarea a III-a, modul infinitiv, timpul prezent, diateza activă, tranzitiv, regulat, forma afirmativă;
- **din întâmplare**: complement circumstanțial de mod, exprimat prin locuțiune adverbială;
- **anume**: atribut adjectival, exprimat prin adjectiv invariabil, cazul acuzativ.

Scanned with OKEN Scanner

2.28. Analiza sintactică a frazei:

1. De astă dată Zdroncan **nu mai era de faţă** = propoziţie principală, coordonată adversativă cu propoziţia 2;

2. **era (de faţă)** doar Bilă = propoziţie principală, coordonată adversativă prin juxtapunere cu propoziţia 1, regentă faţă de propoziţia 3;

3. care **părea** = propoziţie secundară atributivă, subordonată faţă de propoziţia 2 (elementul regent – substantivul propriu **Bilă**), regentă faţă de propoziţia 1;

4. **să fi descoperit** = propoziţie secundară predicativă, subordonată faţă de propoziţia 3 (are rol de nume predicativ faţă de verbul copulativ **părea**), regentă faţă de propoziţia 5;

5. că **nu era exclus** = propoziţie secundară completivă directă, subordonată faţă de propoziţia 4 (elementul regent – verbul tranzitiv **să fi descoperit**) regentă faţă de propoziţia 6;

6. ca şeful postului de miliţie **să** le **facă greutăţi** în actele de constatare a viitoarei fraude a moralului = propoziţie secundară subiectivă, subordonată faţă de propoziţia 5 (are rol de subiect al expresiei verbale impersonale **nu era exclus**);

7. Ceea ce **spunea** el = propoziţie secundară subiectivă, subordonată faţă de propoziţia 8 (are rol de subiect al predicatului nominal **părea întunecos şi de neînţeles**);

8. însă **părea întunecos şi de neînţeles** pentru preşedinte = propoziţie principală, coordonată adversativă contextuală, regentă faţă de propoziţia 8.

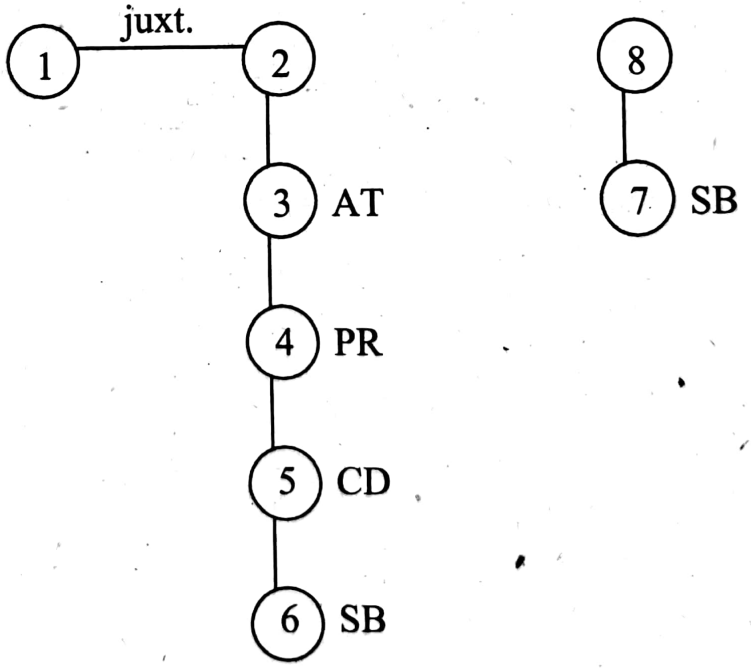

Analiza a textului subliniat:

- **nu era de faţă, să facă greutăţi**: predicate verbale, exprimate prin locuţiuni verbale;

Scanned with OKEN Scanner

- **părea**: predicat nominal incomplet, format din verb copulativ, conjugarea a II-a, modul indicativ, timpul imperfect, persoana a III-a, numărul singular, intranzitiv, regulat + propoziție predicativă (4), cu rol de nume predicativ;
- **nu era exclus**: predicat nominal, exprimat prin expresie verbală impersonală formată din verb copulativ, conjugarea a IV-a, modul indicativ, timpul imperfect, persoana a III-a, numărul singular, intranzitiv, neregulat, forma negativă + adverb de mod;
- **ceea ce**: complement direct, exprimat prin pronume relativ compus, genul feminin cu sens de neutru, numărul singular, cazul acuzativ; în frază leagă o propoziție subiectivă de regenta sa;
- **părea întunecos şi de neînţeles**: predicat nominal, format din verb copulativ, conjugarea a II-a, modul indicativ, timpul imperfect, persoana a III-a, numărul singular, diateza activă, intranzitiv, neregulat, forma afirmativă + nume predicativ multiplu, exprimat prin adjectiv variabil, cu două terminații, patru forme, genul masculin, numărul singular, cazul nominativ, gradul pozitiv, şi respectiv verb predicativ, conjugarea a III-a, modul supin, tranzitiv, forma negativă;
- **pentru preşedinte**: complement circumstanțial de relație, exprimat prin substantiv comun, genul masculin, numărul singular, cazul acuzativ, nearticulat, precedat de prepoziția **pentru**.

2.29. Analiza sintactică a frazei:

1. Asta **putea** = propoziție principală, regentă față de propoziția 2;

2. **să însemne** = propoziție secundară completivă directă, subordonată față de propoziția 1 (elementul regent – verbul tranzitiv **putea**), regentă față de propozițiile 3 şi 5;

3. că toate neliniştile lui **priveau** doar un viitor = propoziție secundară predicativă, subordonată față de propoziția 2 (are rol de nume predicativ al verbului copulativ **să însemne**), coordonată copulativă cu propoziția 5, regentă față de propoziția 4;

4. la care el **nu va** mai **lua parte** = propoziție secundară atributivă, subordonată față de propoziția 3 (elementul regent – substantivul **viitor**);

5. şi că ... **avea să fie scutit** măcar atât = propoziție secundară predicativă, subordonată față de propoziția 2 (are rol de nume predicativ al verbului copulativ **să însemne**), coordonată copulativă cu propoziția 3, regentă față de propozițiile 6 şi 7;

6. cât mai **avea** de trăit = propoziție secundară circumstanțială de timp, subordonată față de propoziția 5;

7. **să verifice** = propoziție secundară completivă indirectă, subordonată față de propoziția 5 (elementul regent – verbul la diateza pasivă **avea să fie scutit**), regentă față de propozițiile 8 şi 10;

Scanned with OKEN Scanner

8. dacă ... **avea să întâmple** = propoziție secundară completivă directă, subordonată față de propoziția 7 (elementul regent – verbul tranzitiv **să verifice**), coordonată disjunctivă cu propoziția 10, regentă față de propoziția 9;

9. ceea ce **spunea** Niculaie al lui = propoziție secundară subiectivă, subordonată față de propozițiile 8 și 10 (are rol de subiect al verbului reflexiv impersonal **avea să întâmple**);

10. sau **nu (avea să întâmple)** = propoziție secundară completivă directă, eliptică de predicat, subordonată față de propoziția 7 (elementul regent – verbul tranzitiv **să verifice**), coordonată disjunctivă față de propoziția 8, regentă față de propoziția 9;

11. Dar **se vedea** = propoziție principală, coordonată adversativă contextuală, regentă față de propoziția 12;

12. că nici de asta **nu era sigur** = propoziție secundară subiectivă, subordonată față de propoziția 11 (are rol de subiect al verbului reflexiv impersonal **se vedea**).

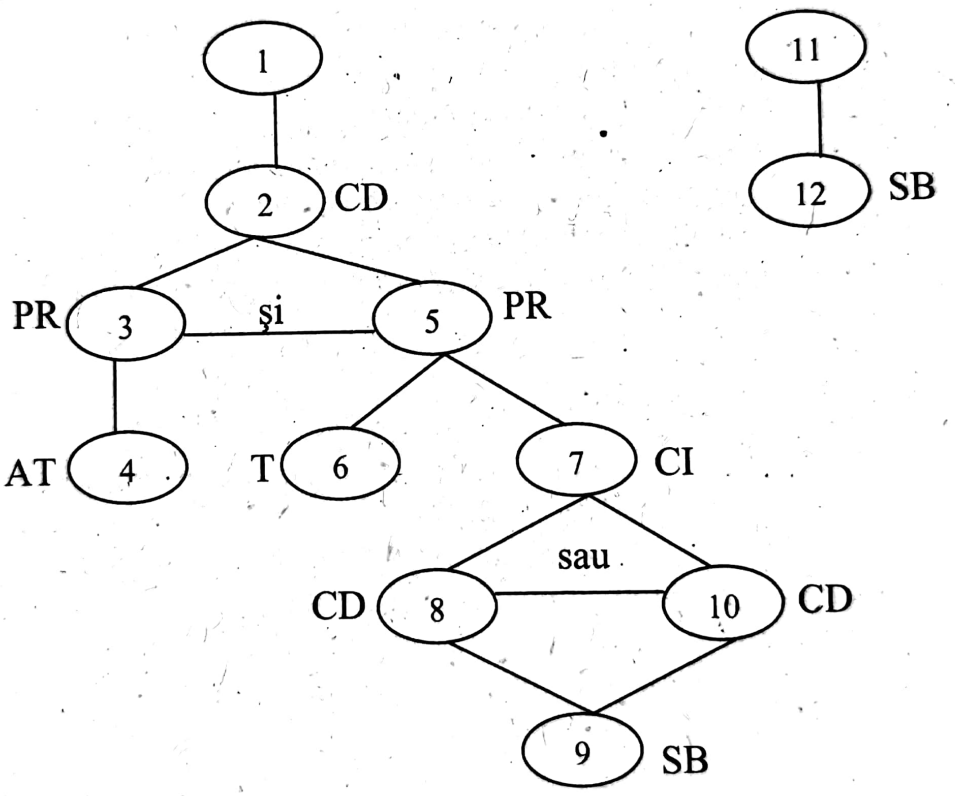

Analiza a textului subliniat:

- **să însemne**: predicat nominal incomplet, format din verb copulativ, conjugarea I, modul conjunctiv, timpul prezent, persoana a III-a, numărul singular, diateza activă, intranzitiv, regulat, forma afirmativă și două propoziții predicative (3 și 5) cu rol de nume predicativ;
- **toate**: atribut adjectival, exprimat prin adjectiv pronominal nehotărât, genul feminin, numărul plural, cazul nominativ (se acordă cu substantivul **neliniști**);
- **lui**: atribut pronominal, exprimat prin pronume personal, persoana a III-a, numărul singular, genul masculin, cazul genitiv;

Scanned with OKEN Scanner

- **la care**: complement indirect, exprimat prin pronume relativ simplu, genul neutru, numărul singular, cazul acuzativ, precedat de prepoziția **la**; în frază leagă o propoziție atributivă de regenta sa;
- **avea să fie scutit**: predicat verbal, exprimat prin verb predicativ, conjugarea a IV-a, modul indicativ, timpul viitor (formă populară), persoana a III-a, numărul singular, diateza pasivă, intranzitiv (tranzitiv la diateza activă), regulat, forma afirmativă;
- **ceea ce**: complement direct, exprimat prin pronume relativ compus, genul feminin cu sens de neutru, numărul singular, cazul acuzativ; în frază leagă o propoziție subiectivă de regenta sa;
- **avea să se întâmple**: predicat verbal, exprimat prin verb predicativ, conjugarea I, modul indicativ, timpul viitor (formă populară), diateza reflexivă, persoana a III-a, numărul singular, unipersonal cu sens impersonal, intranzitiv, regulat, forma afirmativă;
- **de asta**: complement indirect, exprimat prin pronume demonstrativ de apropiere, genul feminin cu sens de neutru, numărul singular, cazul acuzativ, precedat de prepoziția **de**;
- **nu era sigur**: predicat nominal, format din verb copulativ, conjugarea a IV-a modul indicativ, timpul imperfect, persoana a III-a, numărul singular, neregulat, forma negativă și nume predicativ, exprimat prin adjectiv variabil, cu două terminații, patru forme flexionare, genul masculin, numărul singular, cazul nominativ, gradul pozitiv.

2.30. Analiza sintactică a frazei:

1. Și de astă dată **t ă c u** de tot, cu o expresie atât de înțepenită de protest = propoziție principală, regentă față de propoziția 2;

2. încât **e r a l e s n e** de închipuit = propoziție secundară circumstanțială consecutivă, subordonată față de propoziția 1, regentă față de propoziția 3;

3. că **n u** mai **v r o i a** = propoziție secundară completivă directă, subordonată față de propoziția 2 (elementul regent – verbul tranzitiv la modul supin **de închipuit**), regentă față de propozițiile 4, 5, 6 și 7;

NOTĂ: Propoziția 3 poate fi ușor confundată cu o propoziție subiectivă. Această ipoteză se exclude dacă avem în vedere faptul că verbul la supin, **de închipuit**, are rolul sintactic de subiect. Acest lucru iese în evidență și mai clar prin transformarea verbului la supin într-o propoziție subiectivă: **Este lesne <u>să-ți închipui</u>**.

4. **s ă v o r b e a s c ă** = propoziție secundară completivă directă, subordonată față de propoziția 3 (elementul regent – verbul tranzitiv **nu vroia**);

5. nu pentru că **n u** mai **a v e a** ce spune = propoziție secundară circumstanțială de cauză, subordonată față de propoziția 3, coordonată adversativă cu propoziția 6;

Scanned with OKEN Scanner

6. ci dimpotrivă, că **avea** prea multe de spus = propoziție secundară circumstanțială de cauză, subordonată față de propoziția 3, coordonată adversativă cu propozițiile 5 și 7;

7. dar **nu vroia** = propoziție secundară circumstanțială de cauză, subordonată față de propoziția 3, coordonată adversativă față de propoziția 6, regentă față de propoziția 8;

8. **să greșească** dând drumul unor gânduri nelimpezite sau colorate de o îngrijorare sau o temere = propoziție secundară completivă directă, subordonată față de propoziția 7 (elementul regent – verbul tranzitiv **nu vroia**), regentă față de propoziția 9;

9. care **să nu fie** și **ale altora** = propoziție secundară atributivă, subordonată față de propoziția 8 (elementul regent – substantivele **îngrijorare** și **temere**).

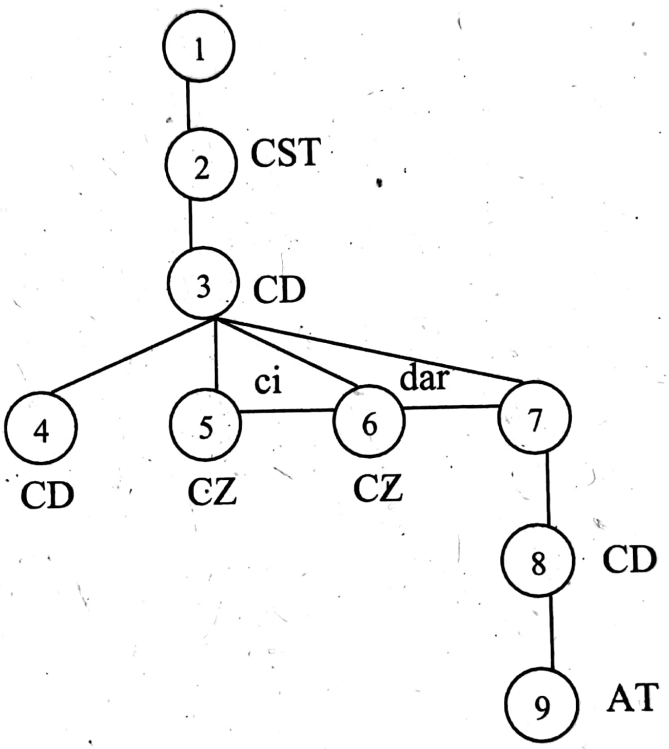

Analiza a textului subliniat:

- **era lesne**: predicat nominal, exprimat prin expresie verbală impersonală formată din verb copulativ, conjugarea a IV-a, modul indicativ, timpul imperfect, persoana a III-a, numărul singular, diateza activă, intranzitiv, neregulat, forma afirmativă + adverb de mod, gradul pozitiv;
- **ce**: complement direct (elementul regent – verbul tranzitiv, modul infinitiv **spune**), exprimat prin pronume relativ, simplu, invariabil, cazul acuzativ;
- **spune**: complement direct (elementul regent – verbul tranzitiv **nu avea**), exprimat prin verb predicativ, conjugarea a III-a, modul infinitiv, timpul prezent, diateza activă, tranzitiv, regulat, forma afirmativă;
- **de spus**: complement direct (elementul regent – verbul tranzitiv **avea**), exprimat prin verb predicativ, conjugarea a III-a, modul supin, tranzitiv, regulat, forma afirmativă;

Scanned with OKEN Scanner

- **dând drumul**: complement circumstanţial de mod, exprimat prin locuţiune verbală formată din verb predicativ, conjugarea I, modul gerunziu, diateza activă, tranzitiv (locuţiunea verbală este intranzitivă), verb neregulat + substantiv comun, genul neutru, numărul singular, cazul acuzativ, articulat cu articolul hotărât enclitic **-l**;
- **care**: subiect, exprimat prin pronume relativ simplu, genul feminin, numărul plural, cazul nominativ; în frază leagă o propoziţie atributivă de regenta sa.

Scanned with OKEN Scanner

TESTE DE FONETICĂ, VOCABULAR, MORFOLOGIE ŞI SINTAXĂ

3.01. Ştia soarele, vezi bine, cu cine are de-a face, căci eram feciorul mamei, care şi ea cu adevărat că ştia a face multe şi mari minunăţii: **alunga norii cei negri de pe deasupra satului nostru** şi abătea grindina în alte părţi, înfigând toporul în pământ afară, dinainteà uşii, închega apa cu numai două picioare de vacă, de se crucea lumea **de mirare**, bătea pământul sau păretele sau vrun lemn de care mă păleam la cap, la mâna sau la picior, zicând „Na, na!" şi **îndată-mi trecea durerea**.

I. Creangă, *Amintiri din copilărie*

a. Analiza sintactică a frazei.
b. Analiza sintactică şi morfologică a cuvintelor subliniate.
c. Identificaţi cuvintele formate prin mijloace interne de îmbogăţire a vocabularului.

3.02. Sunt suflet **în sufletul neamului meu**
Şi-**i** cânt bucuria şi-amarul –
În ranele **tale** durutul sunt eu,
Şi-otrava deodată cu tine o beu
Când soarta-**ţi** întinde paharul.
Şi-oricare-ar fi drumul pe care-o s-apuci,
Răbda-vom pironul **aceleiaşi cruci**
Unindu-**ne** steagul şi larul,
Şi-altarul speranţei oriunde-o să-l duci,
Acolo-**mi** voi duce altarul.

G. Coşbuc, *Poetul*

a. Analiza sintactică a frazelor.
b. Analiza cuvintelor subliniate.
c. Alcătuiţi familiile cuvintelor **suflet, amar** şi **cruce**.

3.03. În ziua când a rupt logodna cu Marta, Apostol Bologa s-a simţit foarte fericit. În fericirea lui era şi mândria pentru fermitatea hotărârii luate şi mulţumirea că a lămurit o situaţie supărătoare. După plecarea lui Domşa, a mai avut o explicaţie lungă cu maică-sa care, convinsă de argumentele avocatului şi mai cu seamă gândindu-se la durerea Martei, se silea din răsputeri să salveze logodna, întocmai cum odinioară încercase s-o împiedice, şi-i părea rău că nu-i acasă şi bietul protopop să-i dea o mână de ajutor.

L. Rebreanu, *Pădurea spânzuraţilor*

a. Analiza frazelor.
b. Analiza adverbelor şi locuţiunilor adverbiale din ultima frază.
c. Identificaţi cuvintele derivate şi compuse şi explicaţi cum s-au format.

Scanned with OKEN Scanner

3.04. Deşi aiurit de lovituri şi tăvăleală, a avut prezenţa de spirit să nu se ascundă prin vreo dependinţă a conacului, cum îi trecuse întâi prin minte, ci a escaladat gardul de uluci **dinspre grădina** de zarzavaturi şi a pornit curajos peste câmp, să iasă în şosea prin dosul caselor sătenilor.

L. Rebreanu, *Răscoala*

a. Analiza sintactică a frazei.
b. Analiza sintactică şi morfologică a textului subliniat.
c. Identificaţi cuvintele derivate şi explicaţi cum s-au format.

3.05. În răstimp, avocatul Stavrat, după vijelia de pumni care-l ameţise de tot în primul moment, profitând de vălmăşeala ce a urmat în jurul tânărului Platamonu, s-a furişat din casă şi de acolo, pentru că cunoştea suficient distribuirea ieşirilor **(le studiase în aceste două zile tocmai în vederea eventualităţii care s-a realizat acum)**, trecând în bucătărie a ajuns în dosul clădirii, intr-o curticică de serviciu.

L. Rebreanu, *Răscoala*

a. Analiza sintactică a frazei.
b. Analiza sintactică şi morfologică a textului subliniat.
c. Identificaţi cuvintele derivate şi explicaţi cum s-au format.

3.06. În timp ce unii mai urlau în neştire, sau umblau să mai găsească ceva de luat, cei mai mulţi, grupuri răzleţe, vorbeau numai de împărţirea pământurilor, sperând fiecare să aibă o parte mai mare. Acum că nu mai sunt boieri, socoteau că ar fi bine să nu tărăgăneze măsurătoarea, că dacă vor apuca să-şi ia **ce li se cuvine**, apoi degeaba se vor mai întoarce ciocoii că oamenii nu vor da înapoi pământul nici morţi.

L. Rebreanu, *Răscoala*

a. Analiza sintactică a frazei.
b. Analiza sintactică şi morfologică a textului subliniat.
c. Arătaţi, cu exemple, ce funcţii sintactice poate avea un verb la modul supin.

3.07. Toţi aveau păreri cum ar trebui să facă împărţirea, ca să fie mai dreaptă, firește fiecare chibzuind că adevărat dreaptă nu poate fi decât cea care i-ar atribui lui lotul cel mai bun şi mai aproape de sat şi mai măricel. Când cineva spuse că şi **celelalte sate s-ar putea să ceară parte din moşie**, a sărit toată lumea cu mare mânie, gata să-l ia la bătaie.

L. Rebreanu, *Răscoala*

a. Analiza sintactică a frazei.
b. Analiza sintactică şi morfologică a cuvintelor subliniate.
c. Construiţi şi alte tipuri de propoziţii introduse prin **cum**.

3.08. Peste o săptămână, în locul răspunsurilor nădăjduite, primi o înştiinţare de la avocat că s-a interesat îndeaproape, afacerea pare destul de gravă şi ar fi bine să pună pe cineva să îmblânzească pe preşedintele tribunalului.

L. Rebreanu, *Ion*

Scanned with OKEN Scanner

a. Analiza sintactică a frazei.
b. Analiza sintactică şi morfologică a cuvintelor cu rol de predicat.
c. Construiţi trei fraze în care conjuncţia **să** introduce următoarele propoziţii: completivă directă, predicativă şi atributivă.

3.09. O cunoştinţă pe care nu o văzuse de mult o opri, se miră de paloarea ei, de cum arăta de rău, o cercetă, o compătimi şi Manuela se simţi mulţumită ca un bolnav căruia îi vorbeşti de starea lui; nu-i spusese că e bolnavă, că la ea ceasurile aşezau aspecte felurite pe faţa ei, care lua în chip firesc toate înfăţişările durerilor sufleteşti. Nu întrebă la rândul ei nimic pe cealaltă, care fusese în adevăr greu bolnavă într-un sanatoriu şi despre care doctorii spuneau că e încă în mare primejdie; se gândi numai că era ciudat cum o consola ea plină de graţie, uitând de propriile ei mizerii.

Hortensia Papadat-Bengescu, *Scrieri*

a. Analiza sintactică a frazelor.
b. Analiza sintactică şi morfologică a pronumelor şi adverbelor relative.
c. Identificaţi şi explicaţi cum s-au format cuvintele derivate din text.

*** 3.10.** Dar cu ce are ea, **cu ce ai dumneata** – şi mai ai şi leafa de profesor pe care ai uitat s-o pui la socoteală – cum sunteţi amândoi potoliţi, puteţi să trăiţi o viaţă, să râvnească şi împăraţii la dumneavoastră.

I. Alexandru Brătescu-Voineşti, *Întuneric şi lumină. În lumea dreptăţii*

a. Analiza sintactică a frazei.
b. Analiza sintactică şi morfologică a textului subliniat.
c. Explicaţi folosirea semnelor de punctuaţie din text.

*** 3.11.** Când a ajuns la oraş soarele era sus... Cârciumarul de la bariera oraşului l-a întrebat cât cere pe lemne. „Unsprezece lei" a răspuns Niculăiţă, iar negustorul căruia nu-i trebuiau, că el avea lemne, după ce s-a uitat bine la marfă, a zis: „face, că sunt lemne de tufă curată"; şi după ce s-a uitat şi în ochii băiatului, i-a dat o povaţă: **„mă, băieţaş, tu să ceri pe ele cincisprezece lei, să ai de unde lăsa"**.

I. Alexandru Brătescu-Voineşti, *Întuneric şi lumină. În lumea dreptăţii*

a. Analiza sintactică a frazei.
b. Analiza sintactică şi morfologică a textului subliniat.
c. Explicaţi folosirea semnelor de punctuaţie din text.

*** 3.12.** Chiar sincer să fi fost, şi oarecât era, n-ar fi meritat compătimire. Dacă nu-şi atingea ieftina lui ţintă, vina era numai a lui: cum ştia că noaptea, când eram cu Paşadia, îl urmam tustrei oriunde orbeşte, ce i-ar fi fost mai lesne decât să se ducă acolo fără să ne mai întrebe de vrem ori ba şi fără să ne spuie dinainte?

Mateiu I. Caragiale, *Craii de Curtea-Veche*

Scanned with OKEN Scanner

a. Analiza sintactică a frazei.

b. Identificați adverbele din text, arătați felul lor și, unde este cazul, precizați funcția sintactică.

c. Cuvintele formate prin derivare, compunere și schimbarea valorii gramaticale din text.

*** 3.13.** Bunul-simt al avocatului era evident și Olimpia se decise să divorțeze. Bucuria lui Stănică fu atât de mare, încât, înduioșat, ceru învoirea să-și ia o ultimă oară adio de la acelea care-i fuseseră mamă și scumpă soție. **I se răspunse că va fi aruncat pe ușa afară, cu sergentul**, ceea ce-i dădu sentimentul că e o victimă.

G. Călinescu, *Enigma Otiliei*

a. Analiza sintactică a frazei.

b. Analiza sintactică și morfologică a textului subliniat.

c. Arătați, cu exemple, și alte tipuri de propoziții introduse prin **să**.

*** 3.14.** Nu puteți trăi cu un om hotărât să divorțeze, care vă va da mereu pricini de ceartă. Așa că în loc de a vă mai expune unor confruntări penibile, e mai bine să consimțiți. Altă cale, omenește, nu văd.

G. Călinescu, *Enigma Otiliei*

a. Analiza sintactică a frazei.

b. Analiza atributelor din text.

c. Prin ce poate fi exprimat atributul verbal (cu exemple).

*** 3.15.** Îi spuse că nu era altă cale, fie el scăpa, fie că erau prinși împreună, decât să declare că ea venise **cu Gavrilcea la cimitir să vadă cavoul construit de tată-său**, fără a bănui că însoțitorul era urmărit. La regruparea și semnele agenților constată că aceștia nu trecuseră înapoia cavoului ca să-l înconjoare complet, deși se vedea că au această intenție.

G. Călinescu, *Bietul Ioanide*

a. Analiza sintactică a frazelor.

b. Analiza sintactică și morfologică a textului subliniat.

c. Despărțiți în silabe cuvintele în structura cărora apar grupuri de trei sau patru consoane între vocale; enunțați regula și excepțiile ei.

*** 3.16. Dumneavoastră știți bine că în afară de cele două compănii** care fac paza palatului, mai avem vreo două, risipite în diferite posturi în oraș. În afară de ceea ce mi-ați cerut dumneavoastră, a trebuit să trimit pichete de pază la locuințele ofițerilor că să le apăr familiile și locuințele, foarte amenințate în noaptea asta.

Camil Petrescu, *Un om între oameni*

a. Analiza sintactică a frazelor.

b. Analiza sintactică și morfologică a textului subliniat.

c. Construiți fraze în care pronumele relativ **care** să fie, pe rând, complement direct, complement indirect și nume predicativ.

Scanned with OKEN Scanner

3.17. Cea mai mare surpriză a fost că nevastă-mea **însăşi, foarte ascultată din cauza frumuseţii** ei, şi **a cărei** participare constituia un fel de motiv de succes pentru excursie, era aceea care a deranjat de două ori pe toata lumea, ca să izbutească să-l aibă în maşina noastră pe G., dansatorul cunoscut cu două săptămâni înainte.

Camil Petrescu, *Ultima noapte de dragoste. întâia noapte de război*

a. Analiza sintactică a frazei.
b. Analiza sintactică şi morfologică a textului subliniat.
c. Înlocuiţi substantivele din text cu sinonime.

3.18. Eram obişnuiţi, de doi ani de zile de când ne iubeam, să considerăm cu indiferenţă tot restul lumii, să ne simţim bine oriunde suntem împreună şi mai ales singuri, în mult prelungite convorbiri, sfârşite adeseori în voluptate.

Camil Petrescu, *Ultima noapte de dragoste. Întâia noapte de război*

a. Analiza sintactică a frazei.
b. Analiza sintactică şi morfologică a cuvintelor cu rol de atribut.
c. Despărţiţi în silabe cuvintele **surpriză, pentru, noastră,** care au grupuri de trei consoane între vocale, formulaţi regula pe care aţi aplicat-o şi enumeraţi, cu exemple, toate excepţiile.

3.19. Nu ştiu dacă Gheorghidiu a aflat întâmplător sau i-a spus Mateevici de acest chilipir polemic, destul că, dând un telefon acasă la noi, a cerut că tata să se duca neîntârziat la redacţie şi să scoată pagina cu fruntaşul liberal, s-o ducă la noi, unde avea să vină şi el.

Camil Petrescu, *Patul lui Procust*

a. Analiza sintactică a frazei.
b. Analiza predicatelor; arătaţi şi alte posibilităţi de exprimare a predicatului în limba română.
c. Identificaţi cuvintele derivate şi compuse din text şi arătaţi cum s-au format.

*** 3.20.** Nu prea înţelegea, era adevărat, de ce Paraschiv în loc să se bucure că grâul ieşise cum nu-şi aduceau ei aminte să se fi făcut vreodată, arăta mereu posomorât şi secera ca şi cum ar fi tras la jug.

Marin Preda, *Moromeţii*

a. Analiza sintactică a frazei.
b. Analizaţi sintactic şi morfologic adverbele din text.
c. Identificaţi cuvintele compuse.

3.21. Deşi nu era tânăr, era ras de tot, fără mustaţă. I se spunea Jupuitul din pricină că atunci când se bărbierea, faţa **lui** părea jupuită. [...] Adevărul era că

Scanned with OKEN Scanner

fusese la început sărac lipit şi ceea ce avea acum încă nu se cunoştea. Era băiatul **unei văduve, Albuleasa**, care nu-i lăsase nimic.

Marin Preda, *Morometii*

a. Analiza sintactică a frazelor.

b. Analiza sintactică şi morfologică a cuvintelor subliniate.

c. Construiţi zece fraze cu propoziţii circumstanţiale cauzale introduse prin alte elemente joncţionale decât cea din text.

*** 3.22.** După ce terminase patru clase primare, fiindcă scria frumos, intrase la primărie ca ajutor de secretar, post în care slujise uneori fără leafă, spunându-i-se că în luna aceea nu a fost trecut în buget. Pentru că după câţiva ani începuse să priceapă unele treburi de-ale primăriei, la un moment dat perceptorul l-a ajutat să fie numit agent de urmărire.

Marin Preda, *Morometii*

a. Analiza sintactică a frazei.

b. Analiza sintactică şi morfologică a cuvintelor cu rol de atribut.

c. Sinonimele cuvântului **leafă.**

3.23. Se pare că nimeni nu înţelegea că hotărându-se în sfârşit plecarea lui Achim la Bucureşti însemna că trebuia să li se facă celor trei pe plac până la capăt, să nu se mai atingă nimeni de oi şi cum altceva n-aveau ce vinde, salcâmul trebuia tăiat. Mai ciudat era că nici cei trei în cauză nu înţelegeau, încât răspunsul lui Moromete c-a tăiat salcâmul „ca să se mire proştii" nu era o batjocură întâmplătoare la adresa fiilor.

Marin Preda, *Morometii*

a. Analiza sintactică a frazei.

b. Analiza sintactică şi morfologică a cuvintelor cu rol de atribut.

c. Construiţi propoziţii în care verbele copulative din text să fie folosite cu valoare predicativă.

*** 3.24.** A doua zi dimineaţa, Guica îşi luă ciorapul de gât şi porni spre fratele ei să fie de faţă când Moromete şi cu toţi ai lui au să bage de seamă că Paraschiv şi cu Nila au fugit cu caii la Bucureşti. Se gândea încet, cu o bucurie care-i ungea inima, cum are să se întindă vestea numaidecât în sat că **cei trei băieţi ai lui Moromete au fugit câteşitrei de acasă cu caii** şi cu oile şi că asta s-a întâmplat – şi Guica are să aibă grijă să se afle tocmai aşa – din pricina celor două fete ale lui Moromete şi a Catrinei lui Moromete care vroiau ele să pună mâna pe averea fraţilor.

Marin Preda, *Morometii*

a. Analiza frazelor.

b. Analiza predicatelor exprimate prin locuţiuni verbale.

c. Analiza sintactică şi morfologică a textului subliniat.

Scanned with OKEN Scanner

*** 3.25.** Dacă ar fi aşa, că din cauza păcatelor nu poţi dormi – continuă el încercând uşor vechimea ulucii – ar însemna că Paraschiv al meu, care când se apucă să doarmă, doarme până iese apa de sub el... ar însemna – şi aici Moromete se întrerupse şi gândi restul în tăcere – ar însemna că e omul cu inima cea mai curată de pe pământ. **„Proastă mai e şi muierea asta a mea** !" se miră apoi cu glas tare în timp ce constata că **ar fi greu de susţinut** că ulucile curţii sale nu sunt putrede.

Marin Preda, *Morometii*

a. Analiza sintactică a frazelor.
b. Analiza sintactică şi morfologică a cuvintelor subliniate.
c. Alcătuiţi familiile cuvintelor **gând, pământ, prost**.

*** 3.26.** Azi venise la fierărie din pricina lui Ion al lui Miai, vecinul său, care se bucura ca un netot că ia şi el parte la dezbaterile politice. Venise la fierărie cu gândul să-i arate lui Ion al lui Miai că dacă lui Moromete şi celorlalţi le convine să facă politică cu guvernele fiindcă guvernele le-au dat pământ, lui Ion al lui Miai nu numai că nu trebuie să îi convină, dar nici să n-aibă de-a face cu ei, nici buna ziua să nu le dea, ba chiar să-i înjure...

Marin Preda, *Morometii*

a. Analiza sintactică a frazelor.
b. Analiza sintactică şi morfologică a cuvintelor din prima frază.
c. Identificaţi cuvintele derivate şi explicaţi cum s-au format.

*** 3.27.** Aşa se învăţase el să fie, chiar dacă acest fel de a fi nu-i folosea la nimic. Femeia tăcu. Ar fi fost zadarnic să-i amintească bărbatului că la urma urmei era dator să se ducă, fiind vorba de bărbatul sorei lui, care niciodată nu pomenise că ar avea drept asupra casei (şi ar fi putut s-o facă; alţii ajunseseră până acolo cu neînţelegerea, încât umblau prin judecăţi şi nu se lăsau până nu împărţeau casa ca nebunii, scândură cu scândură, chiar dacă rudele de sânge se împotriveau; cumnatul Grigore – erau zece ani – nu suflase un cuvânt).

Marin Preda, *Morometii*

a. Analiza sintactică a frazelor.
b. Analiza sintactică şi morfologică a cuvintelor din prima frază.
c. Explicaţi folosirea cratimelor din text.

3.28. Dar nici ea nu auzi bine şi nu înţelese că recomandarea era cam categorică şi cu atât mai puţin putu să-şi dea seama că **expresia de înstrăinare care apăruse pe chipul infirmierelor şi medicilor** la auzul acestei recomandări nu putea să însemne altceva decât că şederea ei acolo se terminase şi că plecarea era o chestie de zile.

Marin Preda, *Risipitorii*

a. Analiza frazei.
b. Analiza sintactică şi morfologică a textului subliniat.
c. Mijloacele interne de îmbogăţire a vocabularului.

Scanned with OKEN Scanner

3.29. Îi spuse că a luat hotărârea să nu mai bea şi îi promise că niciodată n-o să se mai întâmple ceea ce se întâmplase în noaptea aceasta ultimă care o îngrozise pe ea aşa de tare şi că îi cerea un răgaz de câteva luni ca s-o convingă că nu era vorba de o simplă promisiune, ci de o cotitură în viaţa lui. Ea îi răspunse că nu era prima oară când el îi propunea astfel de cotituri; s-o lase totuşi să se gândească, să se plimbe prin pădure şi să se întoarcă peste două ceasuri.

Marin Preda, *Marele singuratic*

a. Analiza sintactică a frazelor.

b. Transformaţi vorbirea directă în vorbire indirectă şi explicaţi modificările făcute.

c. Explicaţi folosirea semnelor de ortografie şi de punctuaţie din prima frază.

*** 3.30.** Astfel simţeam eu în acele clipe, că nu sunt în stare să mă uit liniştit la Matilda şi să-i spun: Bine, voi pleca chiar azi! şi să plec, fără să mai întreb de ce. Era un fapt brutal, **ce importanţă avea că era pentru mine inexplicabil** ? Ce-o să fie pe urmă o să mai vedem, acum se impunea să mă desprind.

Marin Preda, *Cel mai iubit dintre pământeni*

a. Analiza sintactică a frazelor.

b. Analiza sintactică şi morfologică a cuvintelor subliniate.

c. Definiţi schimbarea valorii gramaticale şi ilustraţi procedeul prin exemple din text.

3.31. Primejdia în care se află un bărbat care iubeşte total o femeie se aseamănă cu aceea a unui om care a atins un fir de înaltă tensiune şi care dacă nu se zbate, dacă instinctul nu l-a ajutat să se zmulgă **în chiar clipa în care a fost zgâlţâit, moare agăţat acolo** fără scăpare.

Marin Preda, *Cel mai iubit dintre pământeni*

a. Analiza sintactică a frazei.

b. Analiza sintactică şi morfologică a cuvintelor subliniate.

c. Identificaţi cuvintele derivate şi compuse şi explicaţi mecanismul lor de formare.

*** 3.32.** Ajuns la astfel de tiradă, Petrică Nicolau îşi ridică nasul său fin în aer şi indignarea făcu să-i apară pe chip o expresie surprinzătoare de noblețe care mă împiedica să râd de misterioasa lui iritare care rar îl slăbea. Ideea lui fundamentală pe care o formula cu claritate era că am putea fi un mare popor dacă am scăpa de lichele şi de lichelism şi am învăţa să renunţăm la stupidul nostru humor. "Dimpotrivă, i-am răspuns, humorul ne salvează. A şti să râzi în clipe tragice înseamnă a stăpâni tragicul."

Marin Preda, *Cel mai iubit dintre pământeni*

a. Analiza sintactică a frazelor.

b. Analiza sintactică şi morfologică a pronumelor din text.

c. Identificaţi cuvintele derivate, compuse şi formate prin schimbarea valorii gramaticale.

Scanned with OKEN Scanner

3.33. Trăiam sub stăpânirea bucuriei pe care mi-o dădea scrisul. Nu mă gândeam şi nu făceam altceva decât să scriu, bucurie care se prelungea şi când mă opream ca să mănânc şi să dorm. Niciodată în viaţă nu mă angajasem într-o acţiune **în care spiritul să fie solicitat atât de total**. Poate, gândeam, m-am născut ca să trăiesc ceea ce-am trăit şi să scriu o carte.

Marin Preda, *Cel mai iubit dintre pământeni*

a. Analiza sintactică a frazelor.
b. Analiza sintactică şi morfologică a textului subliniat.
c. Identificaţi cuvintele derivate, compuse şi formate prin schimbarea valorii gramaticale.

*** 3.34. Făcu însă ceea ce ar fi trebuit să fac eu**, adică nu-mi mai vorbi câteva săptămâni. Iar mie mi se păru că dacă mă prefac că nu acord nici o importanţă scenei care avusese loc, cuvintelor spuse de ea, tăcerii ei care urmă, însemna că nici n-o aveau şi că până la urmă totul va reintra în normal.

Marin Preda, *Cel mai iubit dintre pământeni*

a. Analiza sintactică a frazelor.
b. Analiza sintactică şi morfologică a textului subliniat.
c. Identificaţi cuvintele din text care au omonime.

3.35. Se pomeni, în acea pauză în care lumea afecta că **nu se întâmplă nimic în afară de faptul** că se prefăceau toţi că nu vor s-o evite, deşi o evitau în mod discret, lăsând-o singură pe scaunul ei, de unde nu se ridică decât să se uite liniştită pe geam, chemată în camera biroului organizaţiei, unde se retrăseseră doar betonistul şi activistul de sector, care lua de obicei parte la şedinţe.

Marin Preda, *Cel mai iubit dintre pământeni*

a. Analiza sintactică a frazelor.
b. Analiza sintactică şi morfologică a textului subliniat.
c. Construiţi cinci fraze în care conjuncţia **că** să introducă, pe rând, propoziţii secundare subiective, predicative, atributive, cauzale şi consecutive.

3.36. Tata era, povestind, impresionat de directorul său general, eu mai puţin, ba chiar deloc. Dar nu zisei nimic, să nu-l jignesc. Să aştepţi ca un şef de cadre să fie dat afară, asta putea dura mult şi bine. Nu era exclus să fie dat afară el, acest Bularca sincer şi drept.

Marin Preda, *Cel mai iubit dintre pământeni*

a. Analiza sintactică a frazelor.
b. Analiza sintactică şi morfologică a textului subliniat.
c. Arătaţi, cu exemple, funcţiile sintactice ale modului infinitiv.

3.37. Dacă tata era atât de naiv şi nu ştia cine e un şef de cadre, cine anume îl susţine, ce instituţie, era greu de crezut că directorul general nu ştia.

Marin Preda, *Cel mai iubit dintre pământeni*

Scanned with OKEN Scanner

a. Analiza sintactică a frazei.
b. Analiza sintactică şi morfologică a pronumelor relative din text.
c. Funcţiile sintactice ale modului supin (cu exemple).

*** 3.38. Îi purtam pică pentru refuzul net şi agresiv de a se împăca cu mine** când îi telefonasem, la îndemnul Matildei, şi îl întrebasem dacă n-ar vrea să ne întâlnim ca odinioară şi să redevenim prieteni. Era adevărat că nu-mi era atunci gândul la el şi nici telefonul meu nu-i sugerase cine ştie ce afecţiune, dar poate că aceasta afecţiune n-ar fi lipsit, dacă aş fi surprins o cât de vagă tresărire.

Marin Preda, *Cel mai iubit dintre pământeni*

a. Analiza sintactică a frazelor.
b. Analiza sintactică şi morfologică a textului subliniat.
c. Arătaţi, cu exemple, şi alte tipuri de propoziţii introduse prin **dacă**.

*** 3.39.** A fost dat acestui râu ca, pe măsură ce se depărtează de izvor, tot mai înalte să fie treptele asupra cărora, după legi de o simfonică grandoare, îşi va răspândi harul. Coborând, el urca, în acelaşi timp, enorma scară pe care viaţa a urcat, de la primele ei începuturi. Pe măsură ce-şi împlineşte destinul, vibraţia lui – un cântec generos şi imens – nu conteneşte să suie, până în ultima clipă, a întoarcerii în cosmos.

Geo Bogza, *Cartea Oltului*

a. Analiza sintactică a frazelor.
b. Analiza sintactică şi morfologică a cuvintelor cu rol de atribut din ultima frază; arătaţi, cu exemple, celelalte tipuri de atribute din limba română.
c. Identificaţi şi explicaţi cuvintele din text formate prin mijloace interne de îmbogăţire a vocabularului.

*** 3.40.** Dar faptul că geniul lui Homer şi arta clasică au dat o strălucire fără pereche acestei lumi divine nu implică nicidecum că ceea ce a fost neglijat ar fi tenebros, obscur, inferior sau mediocru. Exista, de pildă, Dionysos, fără de care nu putem concepe Grecia şi cu privire la care Homer s-a mărginit să facă o aluzie la un incident din copilăria sa. Pe de altă parte, fragmente mitologice salvate de istorici şi eruditi ne introduc intr-o lume spirituală care nu e lipsită de măreţie. Aceste mitologii ne-homerice şi, în genere, „ne-clasice" erau mai curând „populare". Nu este exclus ca rămăşiţe ale acestor mitologii populare să mai subziste camuflate, „creştinate", în credinţele greceşti şi mediteraneene din zilele noastre.

Mircea Eliade, *Aspecte ale mitului*

a. Analiza sintactică a frazelor.
b. Analiza sintactică şi morfologică a predicatelor din prima frază.
c. Analiza sintactică şi morfologică a pronumelor şi adjectivelor pronominale din text.

Scanned with OKEN Scanner

REZOLVAREA TESTELOR DE FONETICĂ, VOCABULAR, MORFOLOGIE ŞI SINTAXĂ

3.01. a) Analiza sintactică a frazei:

1. **Ş t i a**... soarele = propoziţie principală, regentă faţă de propoziţia 3;

2. **v e z i** bine = propoziţie incidentă;

3. cu cine **a r e d e - a f a c e** = propoziţie secundară completivă directă, subordonată faţă de propoziţia 1 (are rol de complement direct al verbului tranzitiv **ş t i a**;

4.căci **e r a m f e c i o r u l** mamei = propoziţie secundară circumstanţială de cauză, subordonată faţă de propoziţia 1, regentă faţă de propoziţia 6;

5. care...**c u a d e v ă r a t** = propoziţie secundară atributivă, subordonată faţă de propoziţia 4 (are rol de atribut al substantivului **mamei**), regentă faţă de propoziţia 6;

6. că şi ea **ş t i a** a face multe şi mari minunăţii = propoziţie secundară subiectivă, subordonată faţă de propoziţia 5 (are rol de subiect al locuţiunii adverbiale predicative **cu adevărat**), regentă faţă de propoziţiile 7, 8, 9, 11 şi 15;

7. **a l u n g a** norii cei negri de pe deasupra satului nostru = propoziţie secundară atributivă apoziţională, subordonată faţă de propoziţia 6 (are rol de atribut apoziţional al substantivului **minunăţii**), coordonată copulativă prin **şi** cu propoziţiile 8, 9, 11 şi 15;

8. şi **a b ă t e a** grindina în alte părţi, înfigând toporul în pământ afară, dinaintea uşii = propoziţie secundară atributivă apoziţională, subordonată faţă de propoziţia 6 (are rol de atribut apoziţional al substantivului **minunăţii**), coordonată copulativă prin **şi** cu propoziţia 7 şi prin juxtapunere cu propoziţiile 9, 11 şi 15;

9. **î n c h e g a** apa numai cu două picioare de vacă = propoziţie secundară atributivă apoziţională, subordonată faţă de propoziţia 6 (are rol de atribut apoziţional al substantivului **minunăţii**), coordonată copulativă cu propoziţiile 7, 8, 11 şi 15, regentă faţă de propoziţia 10;

10. de **s e c r u c e a** lumea de mirare = propoziţie secundară circumstanţială consecutivă, subordonată faţă de propoziţia 9;

11. **b ă t e a** pământul sau păretele sau vrun lemn ... zicând = propoziţie secundară atributivă apoziţională, subordonată faţă de propoziţia 6 (are rol de atribut apoziţional al substantivului **minunăţii**), coordonată copulativă cu propoziţiile 7,8,9 şi 15, regentă faţă de propoziţia 12;

12. de care mă **p ă l e a m** la cap, la mână sau la picior = propoziţie secundară atributivă, subordonată faţă de propoziţia 11 (are rol de atribut al substantivelor **pământul, păretele, lemn**);

13. Na = propoziţie principală neanalizabilă, coordonată copulativă prin juxtapunere cu propoziţia 14;

14. na = propoziţie principală neanalizabilă, coordonată copulativă prin juxtapunere cu propoziţia 13;

Scanned with OKEN Scanner

15. şi îndată-mi **t r e c e a** durerea = propoziție secundară atributivă apoziţională, subordonată față de propoziția 6 (are rol de atribut apoziţional al substantivului **minunății**), coordonată copulativă prin **şi** cu propozițiile 7, 8, 9 şi 11.

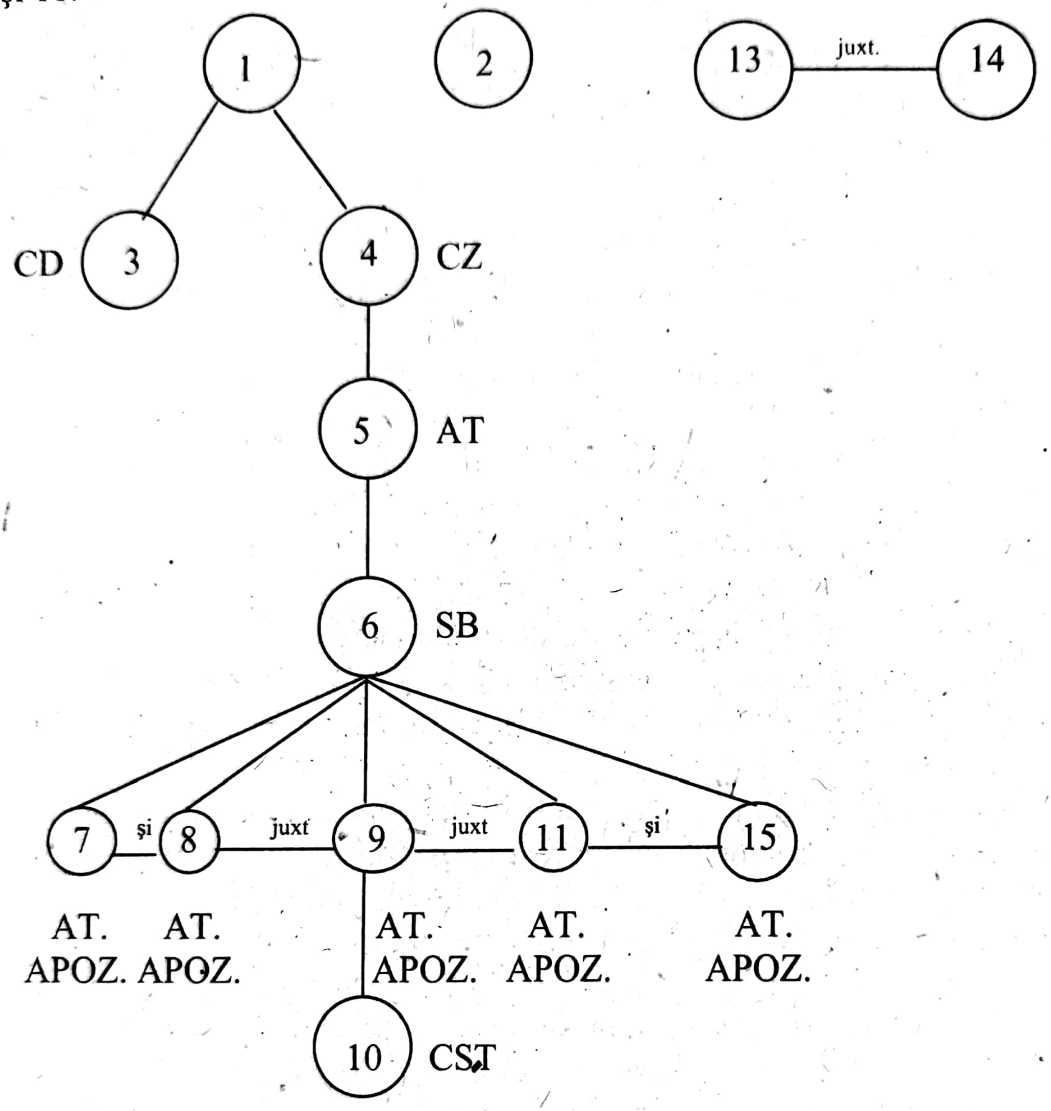

b. Analiza sintactică şi morfologică a cuvintelor subliniate:

- **alunga**: predicat verbal, exprimat prin verb predicativ, conjugarea I, modul indicativ, timpul imperfect, persoana a III-a, numărul singular, diateza activă, tranzitiv, regulat, forma afirmativă;
- **norii**: complement direct, exprimat prin substantiv comun, simplu, genul masculin, numărul plural, cazul acuzativ, articulat cu articolul hotărât **-i**;
- **cei negri:** atribut adjectival, exprimat prin adjectiv variabil, cu două terminații, cu patru forme flexionare, genul masculin, numărul plural, cazul acuzativ, gradul pozitiv, precedat de articolul adjectival (demonstrativ) **cei**;
- **de pe deasupra satului**: atribut substantival prepoziţional, exprimat prin substantiv comun, simplu, genul neutru, numărul singular, cazul genitiv, articulat cu articolul hotărât **-lui**, precedat de prepoziția compusă **de pe deasupra;**

Scanned with OKEN Scanner

- **nostru**: atribut adjectival, exprimat prin adjectiv pronominal posesiv, mai mulți posesori – un obiect posedat , persoana I, genul neutru, numărul singular, cazul genitiv (se acordă cu substantivul **satului**);
- **de mirare**: complement circumstanțial de cauză, exprimat prin substantiv comun, simplu, genul feminin, numărul singular, cazul acuzativ, nearticulat, precedat de prepoziția simplă **de**;
- **îndată**: complement circumstanțial de timp, exprimat prin adverb de timp;
- **-mi**: atribut pronominal, exprimat prin pronume personal, persoana I, numărul singular, cazul dativ, formă neaccentuată (dativ posesiv);
- **trecea**: predicat verbal, exprimat prin verb predicativ, conjugarea a III-a, modul indicativ, timpul imperfect, persoana a III-a, numărul singular, diateza activă, intranzitiv, regulat, forma afirmativă;
- **durerea**: subiect, exprimat prin substantiv comun, simplu, genul feminin, numărul singular, cazul nominativ, articulat cu articolul hotărât **-a**.

c. Cuvintele din text formate prin mijloace interne de îmbogățire a vocabularului
- **de-a** = **de** + **a** (compunere prin alăturare)
- **căci** = **că** + **ce** (compunere prin contopire)
- **adevărat** (adjectiv) provine din **adeverit** (participiu) prin schimbarea valorii gramaticale
- **minunăție** = **minunat** + sufixul **-ie** (derivare)
- **de pe deasupra** = **de** + **pe** + **deasupra** (compunere prin alăturare)
- **deasupra** = **de** + **asupra** (compunere prin contopire)
- **nostru** (adj.) provine din al **nostru** (pron.) (schimbarea valorii gramaticale)
- **alte** (adj.) provine din **alte** (pron.) (schimbarea valorii gramaticale)
- **dinaintea** (prep.) provine din **dinainte** (adv.) (schimbarea valorii gramaticale)
- **a închega** = prefixul **în-** + **cheag** + sufixul **-a** (derivare)
- **numai** = **nu** + **mai** (compunere prin contopire)
- **a se încruci** = prefixul **în-** + **cruce** + sufixul **-i** (derivare)
- **mirare** = **a mira** + sufixul **-are** (derivare)
- **vrun** (adj.) provine din **vreunul** (pron.) (schimbarea valorii gramaticale)
- **îndată** = **în** + **dată** (compunere prin contopire)
- **durere** = **a durea** + sufixul **-ere** (derivare).

3.02. a. Analiza sintactică a frazelor:

1. **S u n t s u f l e t** în sufletul neamului meu = propoziție principală, coordonată copulativă prin **și** cu propoziția 2;

2. și-i **c â n t** bucuria și-amarul = propoziție principală, coordonată copulativă prin **și** cu propoziția 1 și prin juxtapunere cu propoziția 3;

3. în ranele tale **d u r u t u l s u n t** eu = propoziție principală, coordonată copulativă prin juxtapunere cu propoziția 2 și prin conjuncția **și** cu propoziția 4;

Scanned with OKEN Scanner

4. şi-otrava deodată cu tine o **b e u** = propoziţie principală, coordonată copulativă prin **şi** cu propoziţia 3, regentă faţă de propoziţia 5;

5. când soarta-ţi **î n t i n d e** paharul = propoziţie secundară circumstanţială de timp, subordonată faţă de propoziţia 4;

6. Şi ... **r ă b d a – v o m** pironul aceleiaşi cruci, unindu-ne steagul şi larul = propoziţie principală, coordonată copulativă cu propoziţia 9, regentă faţă de propoziţia 7;

7. **o r i c a r e – a r f i** drumul = propoziţie secundară circumstanţială concesivă, subordonată faţă de propoziţia 6, regentă faţă de propoziţia 8;

8. pe care - **o s - a p u c i** = propoziţie secundară atributivă, subordonată faţă de propoziţia 7 (are rol de atribut al substantivului **drumul**);

9. şi ... acolo-mi **v o i d u c e** altarul = propoziţie principală, coordonată copulativă prin **şi** cu propoziţia 6, regentă faţă de propoziţia 10;

10. altarul speranţei oriunde - **o s ă -l d u c i** = propoziţie secundară circumstanţială de loc, subordonată faţă de propoziţia 9 (în regentă apare adverbul corelativ **acolo**, dar adverbul nehotărât **oriunde** conferă acestei propoziţii şi o nuanţă concesivă) .

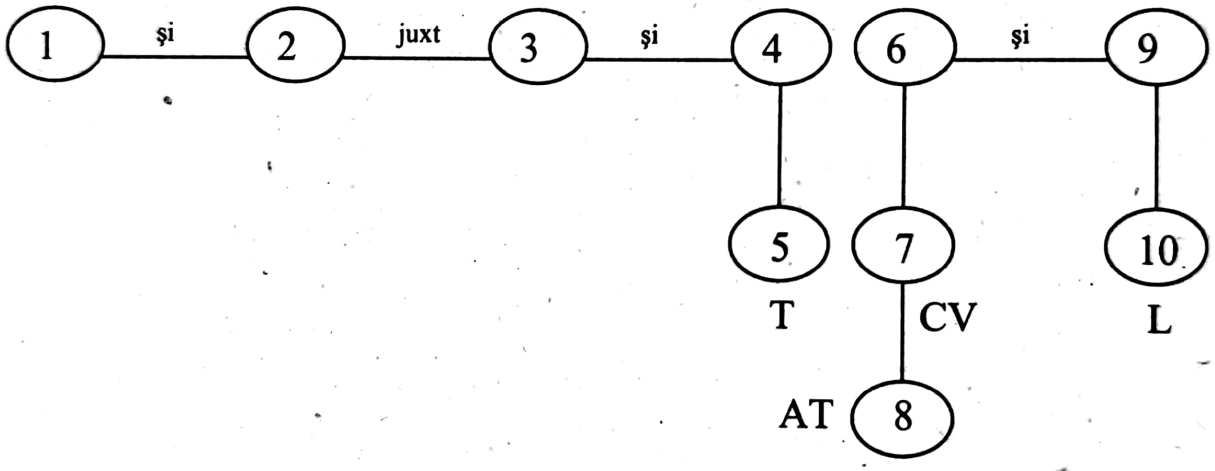

b. Analiza cuvintelor subliniate:

- **în sufletul**: atribut substantival prepoziţional, exprimat prin substantiv comun, simplu, genul neutru, numărul singular, cazul acuzativ, articulat cu articolul hotărât **-l**, precedat de prepoziţia simplă **în**;
- **neamului**: atribut substantival genitival, exprimat prin substantiv comun, simplu, genul neutru, numărul singular, cazul genitiv, articulat cu articolul hotărât **-lui**;
- **meu:** atribut adjectival, exprimat prin adjectiv pronominal posesiv, un posesor – un obiect posedat, persoana I, genul neutru, numărul singular, cazul genitiv (se acordă cu substantivul **neamului**);
- **-i**: atribut pronominal, exprimat prin pronume personal, persoana a III-a, numărul singular, cazul dativ, formă neaccentuată (determină substantivele **bucuria** şi **amarul**; sensul propoziţiei: *cânt bucuria şi-amarul care aparţin neamului*);

Scanned with OKEN Scanner

- **tale**: atribut adjectival, exprimat prin adjectiv pronominal posesiv, un posesor – mai multe obiecte posedate, persoana a II-a, genul feminin, numărul plural, cazul acuzativ (se acordă cu substantivul **ranele**);
- **-ţi**: atribut pronominal, exprimat prin pronume personal, persoana a II-a numărul singular, cazul dativ, formă neaccentuată (dativ posesiv);
- **aceleiaşi**: atribut adjectival, exprimat prin adjectiv pronominal demonstrativ de identitate, genul feminin, numărul singular, cazul genitiv (se acordă cu substantivul **cruce**);
- **cruci**: atribut substantival genitival, exprimat prin substantiv comun, simplu, genul feminin, numărul singular, cazul genitiv, nearticulat;
- **-ne**: atribut pronominal, exprimat prin pronume reflexiv, persoana I, numărul plural, cazul dativ, formă neaccentuată (determină substantivele **steagul** şi **larul**; sensul propoziţiei: *unind steagul nostru şi larul nostru*;
- **-mi**: atribut pronominal, exprimat prin pronume reflexiv, persoana I, numărul singular, cazul dativ, formă neaccentuată (determină substantivul **altarul**; sensul propoziţiei: *acolo voi duce altarul meu*;

c. Alcătuiţi familiile cuvintelor **suflet, amar, cruce**:

- **suflet, sufleţel, sufletist, a însufleţi, însufleţire, însufleţit** (adj.), **a reînsufleţi, neînsufleţit, sufleteşte;**
- **amar, amarnic, amăreală, amărui, amărăciune, amăriu** (**a amărî** este un cuvânt împrumutat din limba latină şi de la el s-au format adjectivul **amărât**, prin schimbarea valorii gramaticale, şi **neamărât**, prin derivare);
- **cruce, cruciuliţă, a se cruci, cruciş, a (se) încrucişa, încrucişare, încrucişat** (adj.), **neîncrucişat, cruciţă** (**cruciadă, crucial, crucifica, crucifix, a crucifica** sunt împrumuturi din limba franceză, iar **crucişător** este un cuvânt derivat din **a încrucişa** + sufixul **-ător** după modelul unui cuvânt franţuzesc, procedeu numit **calc**).

3.03. a. Analiza sintactică a frazelor:

1. În ziua ... Apostol Bologa **s-a simţit foarte fericit** = propoziţie principală, regentă faţă de propoziţia 2;

2. când **a rupt** logodna cu Marta = propoziţie secundară atributivă, subordonată faţă de propoziţia 2 (are rol de atribut al substantivului **ziua**);

3. În fericirea lui **era** şi mândria pentru fermitatea hotărârii luate şi mulţumirea = propoziţie principală, regentă faţă de propoziţia 4;

4. că **a lămurit** o situaţie supărătoare = propoziţie secundară atributivă, subordonată faţă de propoziţia 3 (are rol de atribut al substantivului **mulţumirea**);

5. După plecarea lui Domşa, **a** mai **avut** o explicaţie lungă cu maică-sa = propoziţie principală, regentă faţă de propoziţiile 6 şi 10;

6. care, convinsă de argumentele avocatului şi mai cu seamă gândindu-se la durerea Martei, se **silea** din răsputeri = propoziţie secundară atributivă,

Scanned with OKEN Scanner

subordonată față de propoziția 5 (are rol de atribut al substantivului **maică**), coordonată copulativă prin **şi** cu propoziția 10, regentă față de propozițiile 7 şi 8;

7. **să salveze** logodna = propoziție secundară completivă indirectă, subordonată față de propoziția 6 (are rol de complement indirect al verbului tranzitiv cu complement direct **silea**);

8. întocmai cum odinioară **încercase** = propoziție secundară circumstanțială de mod comparativă, subordonată față de propoziția 7, regentă față de propoziția 9;

9. **s – o împiedice** = propoziție secundară completivă directă, subordonată față de propoziția 8 (are rol de complement direct al verbului tranzitiv **încercase**) ;

10. şi-i **părea rău** = propoziție secundară atributivă, subordonată față de propoziția 5 (are rol de atribut al substantivului **maică**), coordonată copulativă prin **şi** cu propoziția 6, regentă față de propoziția 11;

11. că **nu-i** acasă şi bietul protopop = propoziție secundară completivă indirectă, subordonată față de propoziția 10 (are rol de complement indirect al locuțiunii verbale impersonale intranzitive **părea bine**), regentă față de propoziția 12;

12. **să-i dea o mână de ajutor** = propoziție secundară circumstanțială de scop, subordonată față de propoziția 11.

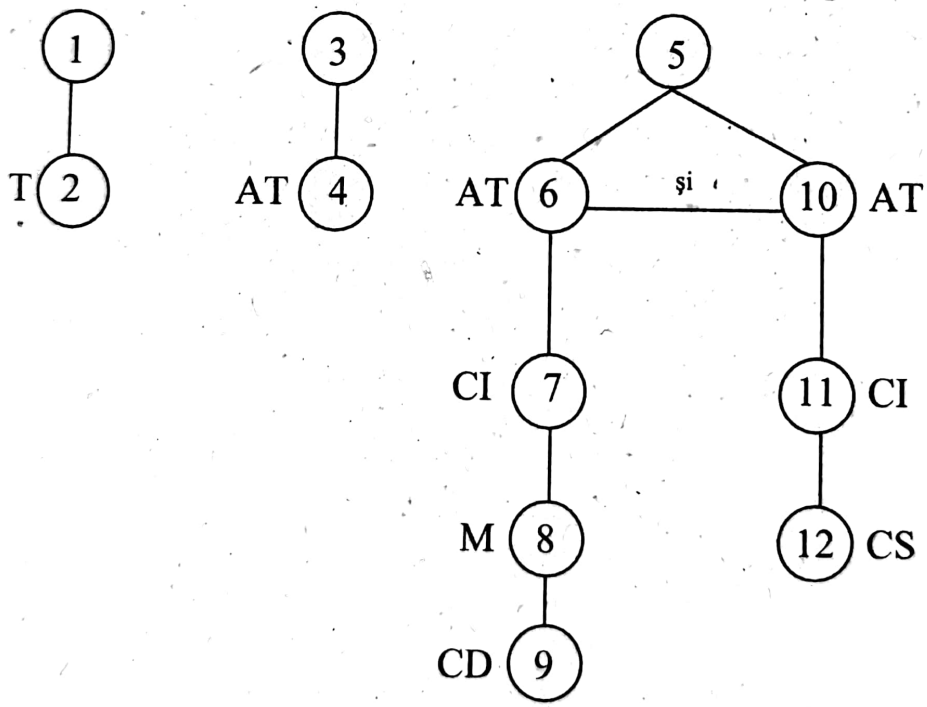

b. Analiza adverbelor şi locuțiunilor adverbiale din ultima frază:

- **mai**: complement circumstanțial de mod, exprimat prin adverb de mod;
- **mai cu seamă**: locuțiune adverbială de mod de întărire, fără funcție sintactică;
- **din răsputeri**: complement circumstanțial de mod, exprimat prin locuțiune adverbială de mod;
- **întocmai**: adverb de mod de întărire, fără funcție sintactică;

Scanned with OKEN Scanner

- **cum**: complement circumstanțial de mod, exprimat prin adverb relativ de mod; în frază leagă o propoziție circumstanțială de mod de regenta ei;
- **odinioară**: complement circumstanțial de timp, exprimat prin adverb de timp;
- **rău**: adverb de mod, gradul pozitiv; face parte dintr-o locuțiune verbală;
- **acasă**: complement circumstanțial de loc, exprimat prin adverb de loc;

c. Cuvintele derivate și compuse din text:
- **fericire** = **a ferici** + sufixul **-ire** (cuvânt derivat)
- **mândrie** = **mândru** + sufixul **-ie** (cuvânt derivat)
- **fermitate** = **ferm** + sufixul **-itate** (cuvânt derivat)
- **hotărâre** = **a hotărî** + sufixul **-âre** (cuvânt derivat)
- **mulțumire** = **a mulțumi** + sufixul **-ire** (cuvânt derivat)
- **a lămuri** = **lamură** + sufixul **-i** (cuvânt derivat)
- **supărătoare** = **a supăra** + sufixul **-toare** (cuvânt derivat)
- **plecare** = **a pleca** + sufixul **-are** (cuvânt derivat)
- **a gândi** = **gând** + sufixul **-i** (cuvânt derivat)
- **durere** = **a durea** + sufixul **-ere** (cuvânt derivat)
- **răsputere** = prefixul **răs-** + **putere** (cuvânt derivat)
- **întocmai** = **în** + **tocmai** (cuvânt compus prin contopire)
- **acasă** = **a** + **casă** (cuvânt compus prin contopire)

3.04. a. Analiza sintactică a frazei:

1. Deși **a i u r i t** de lovituri și tăvăleală = propoziție secundară circumstanțială concesivă cu verbul copulativ **era** subînțeles, subordonată față de propoziția 2;

2. **a a v u t** prezența de spirit = propoziție principală, regentă față de propozițiile 1, 3, 5 și 6;

3. **s ă n u** se **a s c u n d ă** prin vreo dependință a conacului = propoziție secundară atributivă, subordonată față de propoziția 2 (are rol de atribut al locuțiunii substantivale **prezența de spirit**), coordonată adversativă prin **ci** cu propozițiile 5 și 6, regentă față de propoziția 4;

4. cum îi **t r e c u s e** întâi **p r i n m i n t e** = propoziție secundară circumstanțială de mod propriu-zisă, subordonată față de propoziția 3;

5. ci **a e s c a l a d a t** gardul de uluci dinspre grădina de zarzavaturi = propoziție secundară atributivă, subordonată față de propoziția 2 (are rol de atribut al locuțiunii substantivale **prezența de spirit**), coordonată adversativă prin **ci** cu propoziția 3 și copulativă prin **și** cu propoziția 6;

6. și **a p o r n i t** curajos peste câmp = propoziție secundară atributivă, subordonată față de propoziția 2 (are rol de atribut al locuțiunii substantivale **prezența de spirit**), coordonată copulativă prin **și** cu propoziția 5, regentă față de propoziția 7;

7. **s ă i a s ă** în șosea prin dosul caselor sătenilor = propoziție secundară circumstanțială de scop, subordonată față de propoziția 13.

Scanned with OKEN Scanner

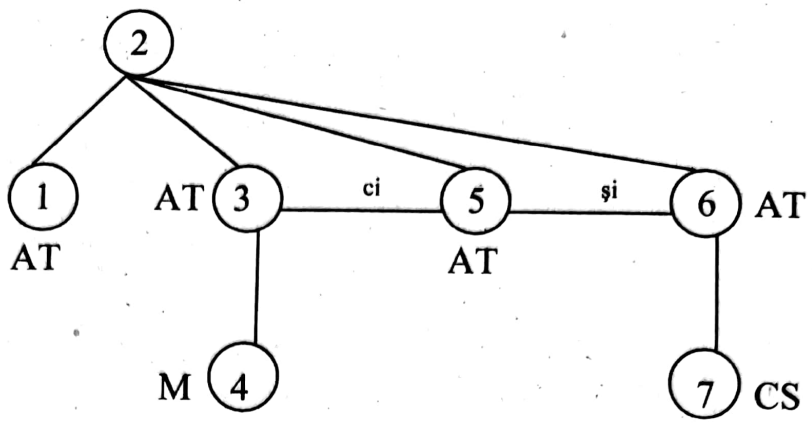

b. Analiza sintactică şi morfologică a textului subliniat:

- **deşi**: conjuncţie subordonatoare specializată, leagă o propoziţie secundară circumstanţială concesivă de regenta ei;
- **(era) aiurit**: predicat nominal, format din verbul copulativ **a fi**, subînţeles, şi **aiurit**, nume predicativ exprimat prin adjectiv (provenit din verb la participiu), variabil, cu două terminaţii, cu patru forme flexionare, genul masculin, numărul singular, cazul nominativ, gradul pozitiv;

Observaţie: Acest predicat poate fi confundat, la o analiză superficială, cu un predicat verbal, exprimat prin verbul **a aiuri** la diateza pasivă, **de lovituri** fiind considerat, greşit, drept complement de agent. Această ipoteză se exclude dacă ţinem seama că **aiurit** nu este aici participiu (acţiune), ci adjectiv exprimând o însuşire atribuită subiectului, iar întreaga construcţie nu poate fi înlocuită cu verbul **a aiuri** la diateza activă: *Lovitura îl aiura.*

- **de lovituri**: complement circumstanţial de cauză, exprimat prin substantiv comun, simplu, genul feminin, numărul plural, cazul acuzativ, nearticulat, precedat de prepoziţia simplă **de**;
- **dinspre grădina**: atribut substantival prepoziţional (determină substantivul **gardul**), exprimat prin substantiv comun, simplu, genul feminin, numărul singular, cazul acuzativ, articulat cu articolul hotărât enclitic **a**, precedat de prepoziţia **dinspre**.

c. Cuvintele derivate din text:

- **lovitură** = **a lovi** + sufixul **-itură**
- **tăvăleală** = **a tăvăli** + sufixul **-eală**
- **curajos** = **curaj** + sufixul **-os**
- **sătean** = **sat** + sufixul **-ean**

3.05. a. Analiza sintactică a frazei:

1. În răstimp, avocatul Stavrat, după vijelia de pumni ... profitând de vălmăşeala ... s-**a furişat** în casă = propoziţie principală, coordonată copulativă prin **şi** cu propoziţia 4, regentă faţă de propoziţiile 2 şi 3;

Scanned with OKEN Scanner

2. care-l **a meţ i s e** de tot în primul moment = propoziţie secundară atributivă, subordonată faţă de propoziţia 1 (are rol de atribut al substantivului **vijelia**);

3. ce **a u r m a t** în jurul tânărului Platamonu = propoziţie secundară atributivă, subordonată faţă de propoziţia 1 (are rol de atribut al substantivului **vălmăşeala**) ;

4. şi de acolo ... trecând prin bucătărie, **a a j u n s** în dosul clădirii, într-o curticică de serviciu = propoziţie principală, coordonată copulativă prin **şi** cu propoziţia 1, regentă faţă de propoziţia 5;

5. pentru că **c u n o ş t e a** suficient distribuirea ieşirilor = propoziţie secundară circumstanţială de cauză, subordonată faţă de propoziţia 4;

6. le **s t u d i a s e** în aceste două zile în vederea eventualităţii = propoziţie principală incidentă, regentă faţă de propoziţia 7;

7. care **s - a r e a l i z a t** acum = propoziţie secundară atributivă, subordonată faţă de propoziţia 6 (are rol de atribut al substantivului **eventualitatea**) ;

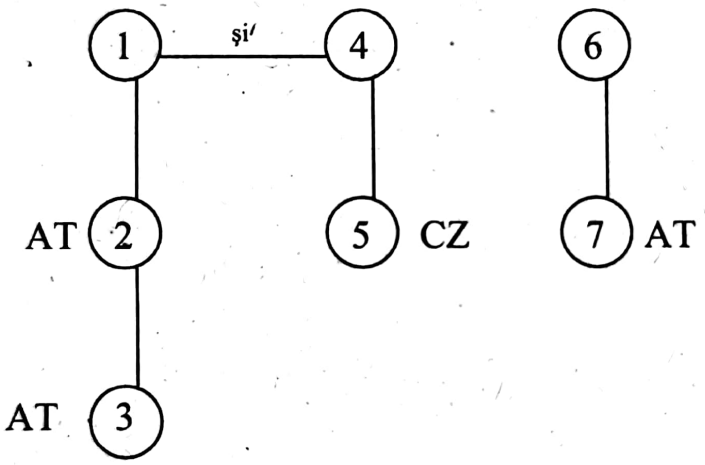

b. Analiza sintactică şi morfologică a textului subliniat:

- **le**: complement direct, exprimat prin pronume personal, persoana a III-a numărul plural, genul feminin, cazul acuzativ, formă neaccentuată;
- **studiase**: predicat verbal, exprimat prin verbul predicativ **a studia**, conjugarea I, modul indicativ, timpul mai mult ca perfect, persoana a III-a, numărul singular, diateza activă, tranzitiv, regulat, forma afirmativă;
- **în ... zile**: complement circumstanţial de timp, exprimat prin substantiv comun, simplu, genul feminin, numărul plural, cazul acuzativ, nearticulat, precedat de prepoziţia simplă **în**;
- **aceste**: atribut adjectival, exprimat prin adjectiv pronominal demonstrativ de apropiere, genul feminin, numărul plural, cazul acuzativ (se acordă cu substantivul **zile**);
- **două**: atribut adjectival, exprimat prin numeral cardinal propriu-zis, simplu, genul feminin, cazul acuzativ (se acordă cu substantivul **zile**);
- **tocmai în vederea eventualităţii**: complement circumstanţial de scop, exprimat prin substantiv comun, simplu, genul feminin, numărul singular, cazul

Scanned with OKEN Scanner

genitiv, articulat cu articolul hotărât enclitic **-i**, precedat de locuțiunea prepozițională **în vederea** și de adverbul de întărire **tocmai**, fără funcție sintactică;

- **care**: în frază leagă o propoziție secundară atributivă de regenta ei; în propoziție este subiect, exprimat prin pronume relativ, simplu, genul feminin, numărul singular, cazul nominativ;
- **s-a realizat**: predicat verbal, exprimat prin verbul predicativ **a se realiza**, conjugarea I, modul indicativ, timpul perfectul compus, persoana a III-a, numărul singular, diateza reflexivă, intranzitiv, regulat, forma afirmativă;
- **acuma**: complement circumstanțial de timp, exprimat prin adverb de timp.

c. Cuvintele derivate din text:

- **răstimp** = prefixul **răs-** + **timp**
- **vălmășeală** = **a vălmăși** + sufixul **-eală**
- **a urma** = **urmă** + sufixul **-a**
- **a se furișa** = **furiș** + sufixul **-a**
- **distribuire** = **a distribui** + sufixul **-ire**
- **ieșire** = **a ieși** + sufixul **-ire**
- **vedere** = **a vedea** + sufixul **-ere**
- **bucătărie** = **bucătar** + sufixul **-ie**
- **clădire** = **a clădi** + sufixul **-ire**
- **curticică** = **curte** + sufixul **-icică**

Observație: **a profita, a studia, eventualitate, a realiza** nu sunt cuvinte derivate, ci împrumuturi .

3.06. a. Analiza sintactică a frazelor:

1. În timp ce unii mai **u r l a u** în neștire = propoziție secundară circumstanțială de timp, subordonată față de propoziția 4, coordonată disjunctivă prin **sau** cu propoziția 2;

2. sau **u m b l a u** = propoziție secundară circumstanțială de timp, subordonată față de propoziția 4, coordonată disjunctivă prin **sau** cu propoziția 1, regentă față de propoziția 3;

3. **s ă** mai **g ă s e a s c ă** ceva de luat = propoziție secundară circumstanțială de scop, subordonată față de propoziția 2;

4. cei mai mulți, grupuri răzlețe, **v o r b e a u** numai despre împărțirea pământurilor, sperând fiecare = propoziție principală, regentă față de propozițiile 1,2 și 5;

5. **s ă a i b ă** o parte mai mare = propoziție secundară completivă directă, subordonată față de propoziția 4 (are rol de complement direct al verbului tranzitiv **sperând**);

6. Acum ... **s o c o t e a u** = propoziție principală regentă față de propozițiile 7 și 8;

Scanned with OKEN Scanner

7. că **nu** mai **sunt** boieri = propoziție secundară circumstanțială de cauză, subordonată față de propoziția 6;

8. că **ar fi bine** = propoziție secundară completivă directă, subordonată față de propoziția 6 (are rol de complement direct al verbului tranzitiv **socoteau**), regentă față de propozițiile 9 și 10;

9. **să nu tărăgăneze** măsurătoarea = propoziție secundară subiectivă, subordonată față de propoziția 8 (are rol de subiect al expresiei verbale impersonale **ar fi bine**);

10. că ... apoi degeaba se **vor** mai **întoarce** ciocoii = propoziție secundară circumstanțială de cauză, subordonată față de propoziția 8, regentă față de propozițiile 11 și 14;

11. dacă **vor apuca** = propoziție secundară circumstanțială condițională, subordonată față de propoziția 10, regentă față de propoziția 12;

12. **să-și ia** = propoziție secundară completivă directă, subordonată față de propoziția 11 (are rol de complement direct al verbului tranzitiv **vor apuca**), regentă față de propoziția 13;

13. ce li **se cuvine** = propoziție secundară completivă directă, subordonată față de propoziția 12 (are rol de complement direct al verbului tranzitiv **să ia**);

14. că oamenii **nu vor da înapoi** pământul nici morți = propoziție secundară circumstanțială de cauză, subordonată față de propoziția 10.

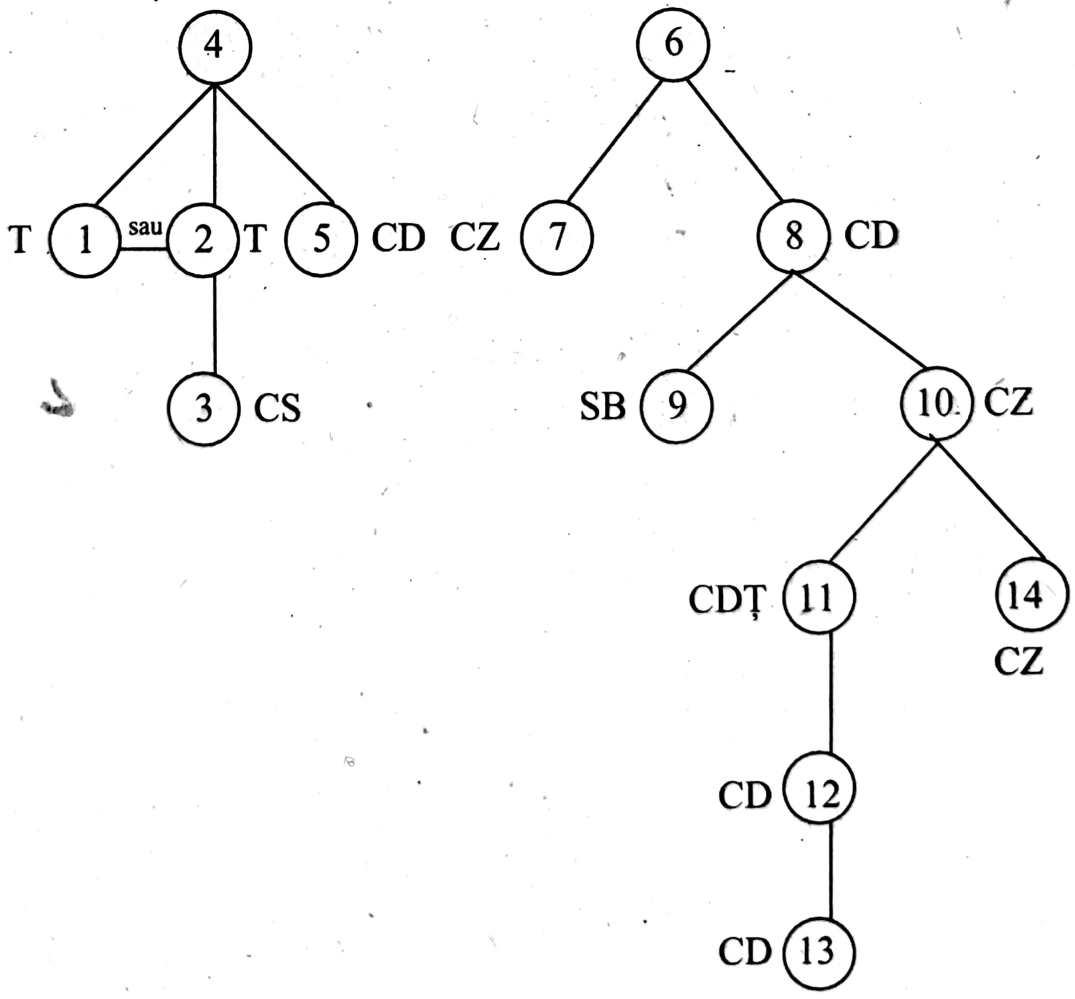

c. Analiza cuvintelor subliniate:

- **ce**: subiect, exprimat prin pronume relativ, invariabil, cazul nominativ; în frază leagă o propoziție completivă directă de regenta sa;
- **li**: complement indirect, exprimat prin pronume personal, persoana a III-a, numărul plural, cazul dativ, formă neaccentuată;
- **se cuvine**: predicat verbal, exprimat prin verb predicativ, conjugarea a IV-a, modul indicativ, timpul prezent, persoana a III-a, numărul singular, unipersonal, diateza reflexivă cu valoare impersonală, intranzitiv, regulat, forma afirmativă;

d. Funcțiile modului supin:

subiect: E ușor de făcut.
nume predicativ: Problemele acestea sunt de rezolvat până mâine.
complement direct: Am de făcut un referat.
complement indirect: Ne-au poftit la spălat.
atribut verbal: Mașina de spălat s-a defectat.
element predicativ suplimentar: Problemele nu le știam de rezolvat atât de urgent.
complement circumstanțial de loc: Ei s-au dus la scăldat.
complement circumstanțial de timp: După secerat urmează aratul.
complement circumstanțial de cauză: De obosit nu se mai putea mișca.
complement circumstanțial de scop: L-am chemat pentru reparat mașina.
complement circumstanțial consecutiv: Mănâncă de speriat.
complement circumstanțial de relație: De citit nu a citit destul.

3.07. a. Analiza sintactică a frazelor:

1. Toți **a v e a u** păreri ... fiecare chibzuind firește = propoziție principală, regentă față de propozițiile 2 și 5;

2. cum **a r t r e b u i** = propoziție secundară atributivă, subordonată față de propoziția 1 (are rol de atribut al substantivului **păreri**), regentă față de propozițiile 3 și 4;

3. **s ă f a c ă** împărțirea = propoziție secundară subiectivă, subordonată față de propoziția 2 (are rol de subiect al verbului impersonal **ar trebui**);

4. ca **s ă f i e m a i d r e a p t ă** = propoziție secundară circumstanțială de scop, subordonată față de propoziția 2;

5. că adevărat dreaptă **n u p o a t e** fi decât cea = propoziție secundară completivă directă, subordonată față de propoziția 1 (are rol de complement direct al verbului tranzitiv **chibzuind**), regentă față de propoziția 6;

6. care i-**a r a t r i b u i** lui lotul cel mai bun și mai aproape de sat și mai măricel = propoziție secundară atributivă, subordonată față de propoziția 5 (are rol de atribut al pronumelui **cea**);

7. Când cineva **s p u s e** = propoziție secundară circumstanțială de timp, subordonată față de propoziția 10, regentă față de propoziția 8;

Scanned with OKEN Scanner

8. că ... **s-ar putea** = propoziție secundară completivă directă, subordonată față de propoziția 7 (are rol de complement direct al verbului tranzitiv **spuse**), regentă față de propoziția 9;

9. celelalte sate ... **să ceară** parte din moșie = propoziție secundară subiectivă, subordonată față de propoziția 8 (are rol de subiect al verbului reflexiv impersonal **s-ar putea**);

10. **a sărit** toată lumea cu mare mânie, gata = propoziție principală, regentă față de propozițiile 7 și 11;

11. **să-l ia la bătaie** = propoziție secundară completivă indirectă, subordonată față de propoziția 10 (are rol de complement indirect al adverbului **gata**).

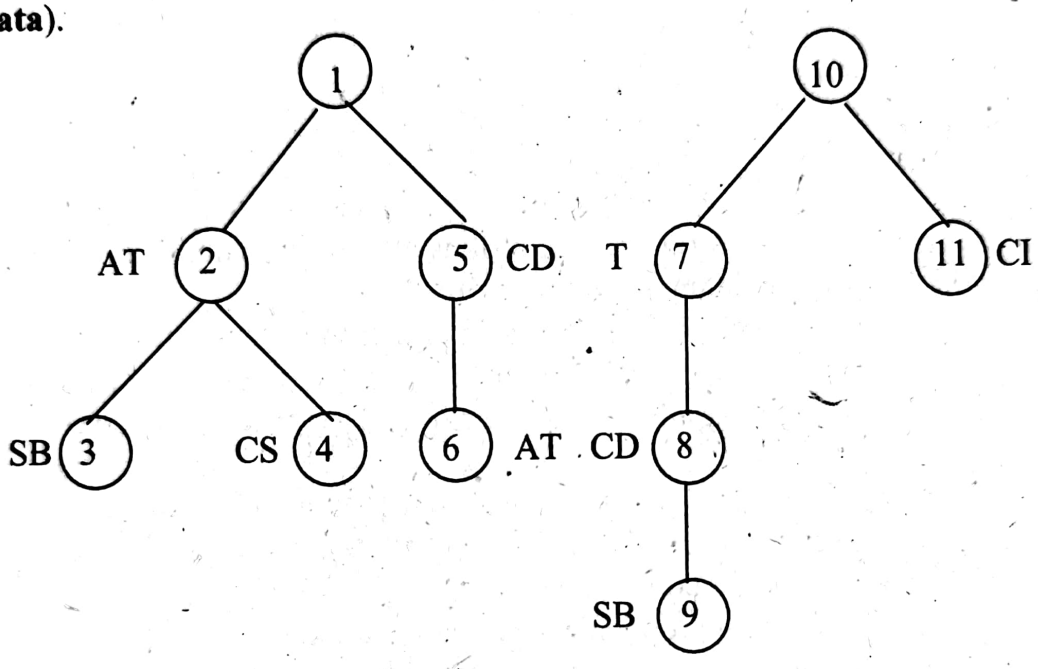

b. Analiza sintactică și morfologică a cuvintelor subliniate:

- **celelalte**: atribut adjectival, exprimat prin adjectiv pronominal demonstrativ de depărtare, genul neutru, numărul plural, cazul nominativ (se acordă cu substantivul **sate**);
- **sate**: subiect, exprimat prin substantiv comun, simplu, genul neutru, numărul plural, cazul nominativ, nearticulat;
- **s-ar putea**: predicat verbal, exprimat prin verb predicativ, conjugarea a II-a, modul condițional-optativ, timpul prezent, persoana a III-a, numărul singular, diateza reflexivă cu valoare impersonală, regulat, forma afirmativă;
- **să ceară**: predicat verbal, exprimat prin verb predicativ, conjugarea a III-a, modul conjunctiv, timpul prezent, persoana a III-a, numărul plural, diateza activă, tranzitiv, regulat, forma afirmativă;
- **parte**: complement direct, exprimat prin substantiv comun, simplu, genul feminin, numărul singular, cazul acuzativ, nearticulat;
- **din moșie**: atribut substantival prepozițional, exprimat prin substantiv comun, simplu, genul feminin, numărul singular, cazul acuzativ, nearticulat, precedat de prepoziția simplă **din**.

Scanned with OKEN Scanner

c. Propoziții introduse prin **cum**:

Pe lângă propoziții atributive, **cum** poate lega:
Nu ne-a plăcut **cum** s-a desfășurat emisiunea. (propoziție subiectivă)
Întrebarea este **cum** va fi vremea duminică. (propoziție predicativă)
Încă nu am aflat **cum** putem ajunge acolo. (propoziție completivă directă)
Nu s-au hotărât **cum** să îi ajute. (propoziție completivă indirectă)
Te-am văzut **cum** ai plecat. (propoziție predicativă suplimentară)
Cum am intrat, l-am văzut și noi. (propoziție circumstanțială de timp)
Cum afară plouă, am renunțat. (propoziție circumstanțială de cauză)
Cum faci, **cum** nu faci, tot câștigi. (propoziție circumstanțială concesivă)

3.08. a. Analiza sintactică a frazei:

1. Peste o săptămână, în locul răspunsurilor nădăjduite, **p r i m i** o înștiințare de la avocat = propoziție principală, regentă față de propozițiile 2, 3 și 4;

2. că **s-a interesat** de-aproape = propoziție secundară atributivă, subordonată față de propoziția 1 (are rol de atribut al substantivului **înștiințare**), coordonată copulativă prin juxtapunere cu propoziția 3;

3. afacerea **p a r e** destul de **g r a v ă** = propoziție secundară atributivă, subordonată față de propoziția 1 (are rol de atribut al substantivului **înștiințare**), coordonată copulativă prin juxtapunere cu propoziția 2 și prin conjuncția **și** cu propoziția 4;

4. și **a r f i b i n e** = propoziție secundară atributivă, subordonată față de propoziția 1 (are rol de atribut al substantivului **înștiințare**), coordonată copulativă prin **și** cu propoziția 3, regentă față de propoziția 5;

5. **s ă p u n ă** pe cineva = propoziție secundară subiectivă, subordonată față de propoziția 4 (are rol de subiect al expresiei verbale impersonale **ar fi bine**), regentă față de propoziția 6;

6. **s ă î m b l â n z e a s c ă** pe președintele tribunalului = propoziție secundară completivă indirectă (are rol de complement indirect al verbului tranzitiv **să pună**).

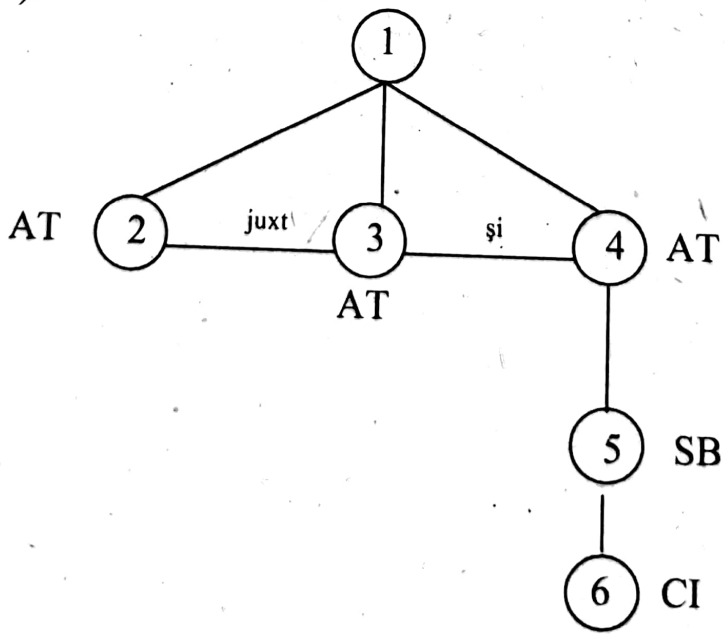

Scanned with OKEN Scanner

b. Analiza sintactică şi morfologică a cuvintelor cu rol de predicat:

- **primi**: predicat verbal, exprimat prin verb predicativ, conjugarea a IV-a modul indicativ, timpul perfectul simplu, persoana a III-a, numărul singular, diateza activă, tranzitiv, regulat, forma afirmativă;
- **s-a interesat**: predicat verbal, exprimat prin verb predicativ, conjugarea I, modul indicativ, timpul perfectul compus, persoana a III-a, numărul singular, diateza reflexivă, intranzitiv, regulat, forma afirmativă;
- **pare gravă**: predicat nominal, format din verbul copulativ **pare**, conjugarea a II-a, modul indicativ, timpul prezent, persoana a III-a, numărul singular, diateza activă, intranzitiv, regulat, forma afirmativă + numele predicativ **gravă**, exprimat prin adjectiv variabil, cu două terminaţii, cu patru forma flexionare, genul feminin, numărul singular, cazul nominativ, gradul pozitiv;
- **ar fi bine**: predicat nominal, exprimat printr-o expresie verbală impersonală, formată din **ar fi**, verb copulativ, conjugarea a IV-a, modul condiţional-optativ, timpul prezent, persoana a III-a, numărul singular, diateza activă, intranzitiv, neregulat, forma afirmativă + **bine**, nume predicativ exprimat prin adverb de mod, gradul pozitiv;
- **să pună**: predicat verbal, exprimat prin verb predicativ, conjugarea a III-a, modul conjunctiv, timpul prezent, persoana a III-a, numărul singular, diateza activă, tranzitiv, regulat, forma afirmativă;
- **să îmblânzească**: predicat verbal, exprimat prin verb predicativ, conjugarea a IV-a, modul conjunctiv, timpul prezent, persoana a III-a, numărul singular, diateza activă, tranzitiv, regulat, forma afirmativă.

c. Propoziţii introduse prin **să**:

Noi dorim <u>să ne remarcăm</u>. (propoziţie completivă directă)
Hotărârea noastră a fost <u>să îl ajutăm</u>. (propoziţie predicativă)
Dorinţa <u>să reuşească</u> este firească. (propoziţie atributivă)

3.09. a. Analiza sintactică a frazei:

1. O cunoştinţă ... o **o p r i** = propoziţie principală, coordonată copulativă prin juxtapunere cu propoziţia 3, regentă faţă de propoziţia 2;

2. pe care **n u** o **v ă z u s e** de mult = propoziţie secundară atributivă, subordonată faţă de propoziţia 1 (are rol de atribut al substantivului **o cunoştinţă**);

3. **s e m i r ă** de paloarea ei = propoziţie principală, coordonată copulativă prin juxtapunere cu propoziţiile 1 şi 5, regentă faţă de propoziţia 4;

4. de cum **a r ă t a** de rău = propoziţie secundară completivă indirectă, subordonată faţă de propoziţia 3 (are rol de complement indirect al verbului intranzitiv **se miră**);

5. o **c e r c e t ă** = propoziţie principală, coordonată copulativă prin juxtapunere cu propoziţiile 3 şi 6;

Scanned with OKEN Scanner

6. o **c o m p ă t i m i** = propoziţie principală, coordonată copulativă prin juxtapunere cu propoziţia 5 şi prin conjuncţia **şi** cu propoziţia 7;

7. şi Manuela **s e s i m ţ i m u l ţ u m i t ă** ca un bolnav = propoziţie principală, coordonată copulativă prin **şi** cu propoziţia 6, regentă faţă de propoziţia 8;

8. căruia îi **v o r b e ş t i** de starea lui = propoziţie secundară atributivă, subordonată faţă de propoziţia 7 (are rol de atribut al substantivului **un bolnav**);

9. **n u - i s p u s e s e** = propoziţie principală, regentă faţă de propoziţiile 10 şi 11;

10. că **e b o l n a v ă** = propoziţie secundară completivă directă, subordonată faţă de propoziţia 9 (are rol de complement direct al verbului tranzitiv **nu spusese**), coordonată copulativă prin juxtapunere cu propoziţia 11;

11. că la ea ceasurile **a ş e z a u** aspecte felurite pe faţa ei = propoziţie secundară completivă directă, subordonată faţă de propoziţia 9 (are rol de complement direct al verbului tranzitiv **nu spusese**), coordonată copulativă prin juxtapunere cu propoziţia 10, regentă faţă de propoziţia 12;

12. care **l u a** în chip firesc toate înfăţişările durerilor sufleteşti = propoziţie secundară atributivă, subordonată faţă de propoziţia 11 (are rol de atribut al substantivului **faţa**);

13. **N u î n t r e b ă** la rândul ei nimic pe cealaltă = propoziţie principală, regentă faţă de propoziţiile 14 şi 15;

14. care **f u s e s e** în adevăr grav **b o l n a v ă** într-un sanatoriu = propoziţie secundară atributivă, subordonată faţă de propoziţia 13 (are rol de atribut al pronumelui **cealaltă**), coordonată copulativă prin **şi** cu propoziţia 15;

15. şi despre care doctorii **s p u n e a u** = propoziţie secundară atributivă, subordonată faţă de propoziţia 13 (are rol de atribut al pronumelui c e a l a l t ă), coordonată copulativă prin **şi** cu propoziţia 14, regentă faţă de propoziţia 16;

16. că **ç** încă **î n** mare **p r i m e j d i e** = propoziţie secundară completivă directă, subordonată faţă de propoziţia 15 (are rol de complement direct al verbului tranzitiv **spuneau**);

17. **s e g â n d i** = propoziţie principală, regentă faţă de propoziţia 18;

18. numai că **e r a c i u d a t** = propoziţie secundară completivă indirectă, subordonată faţă de propoziţia 17 (are rol de complement indirect al verbului intranzitiv **se gândi**), regentă faţă de propoziţia 19;

19. cum o **c o n s o l a** ea plină de graţie, uitând de propriile ei mizerii = propoziţie secundară subiectivă, subordonată faţă de propoziţia 18 (are rol de subiect al expresiei verbale impersonale **era ciudat**).

Scanned with OKEN Scanner

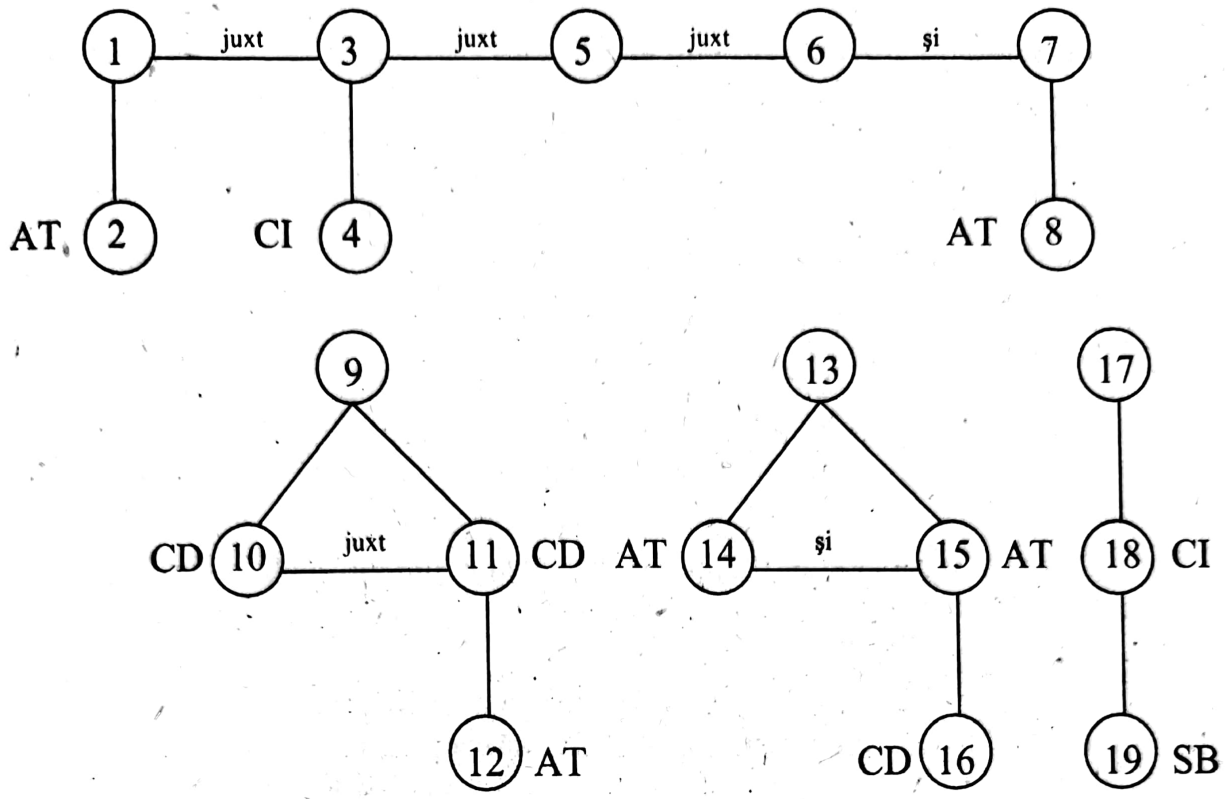

b. Analiza pronumelor şi adverbelor relative din text:

- **pe care**: complement direct, exprimat prin pronume relativ, genul feminin, numărul singular, cazul acuzativ, precedat de prepoziţia simplă **pe**; în frază leagă o propoziţie secundară atributivă de regenta ei;
- **cum**: element predicativ suplimentar, exprimat prin adverb relativ de mod; în frază leagă o propoziţie completivă indirectă de regenta ei;
- **căruia**: complement indirect, exprimat prin pronume relativ, numărul singular, genul masculin, cazul dativ; în frază leagă o propoziţie secundară atributivă de regenta ei;
- **care**: subiect, exprimat prin pronume relativ, genul feminin, numărul singular, cazul nominativ; în frază leagă o propoziţie atributivă de regenta ei;
- **despre care**: complement indirect, exprimat prin pronume relativ, genul feminin, numărul singular, cazul acuzativ, precedat de prepoziţia **despre**; în frază leagă o propoziţie atributivă de regenta ei;
- **cum:** element predicativ suplimentar, exprimat prin adverb relativ de mod; în frază leagă o propoziţie subiectivă de regenta ei.

c. Cuvintele derivate din text sunt următoarele:

- **cunoştinţă = a cunoaşte** + sufixul **-inţă**
- **a compătimi** = prefixul **com-** + **a pătimi**
- **a vorbi** = **vorbă** + sufixul **-i**
- **firesc** = **fire** + sufixul **-esc**
- **stare** = **a sta** + sufixul **-are**
- **înfăţişare** = **a înfăţişa** + sufixul **-are**

Scanned with OKEN Scanner

- **durere** = **a durea** + sufixul **-ere**
- **sufletesc** = **suflet** + sufixul **-esc**
- **a gândi** = **gând** + sufixul **-i**

Observație: **mulțumită**, **felurit** și **ciudat** sunt în text adjective, respectiv adverb, care au fost create prin schimbarea valorii gramaticale dintr-un verb la participiu, respectiv dintr-un adjectiv.

3.10. a. Analiza sintactică a frazei:

1. Dar ... **p u t e ț i** = propoziție principală, regentă față de propozițiile 2, 3, 7 și 8;

2. cu ce **a r e** ea = propoziție secundară circumstanțială instrumentală, subordonată față de propoziția 1, coordonată copulativă prin juxtapunere cu propoziția 3;

3. cu ce **a i** dumneata = propoziție secundară circumstanțială instrumentală, subordonată față de propoziția 1, coordonată copulativă prin juxtapunere cu propoziția 2;

4. și mai **a i** și leafa de profesor = propoziție principală incidentă, regentă față de propoziția 5;

5. pe care **ai uitat** = propoziție secundară atributivă, subordonată față de propoziția 4 (elementul regent – substantivul **leafa**), regentă față de propoziția 6;

6. **s - o p u i l a s o c o t e a l ă** = propoziție secundară completivă directă, subordonată față de propoziția 5 (elementul regent – verbul tranzitiv **ai uitat**);

7. cum **s u n t e ț i** amândoi **p o t o l i ț i** = propoziție secundară circumstanțială de cauză, subordonată față de propoziția 1;

8. **s ă t r ă i ț i** o viață = propoziție secundară completivă directă, subordonată față de propoziția 1 (elementul regent – verbul tranzitiv **puteți**);

9. **s ă r â v n e a s c ă** și împărații la dumneavoastră = propoziție secundară circumstanțială consecutivă, subordonată față de propoziția 8.

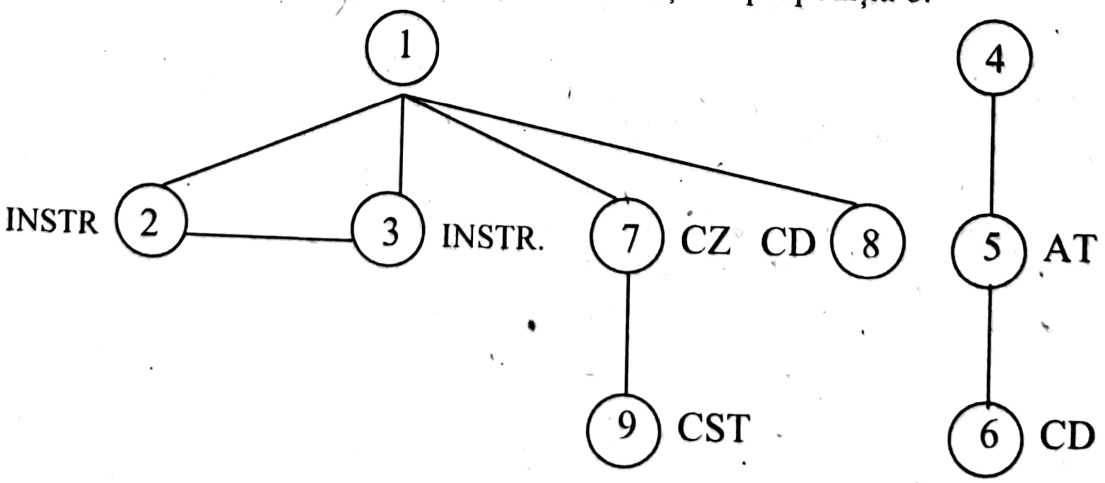

Scanned with OKEN Scanner

b. Analiza sintactică şi morfologică a cuvintelor subliniate:

- **ce**: complement direct, exprimat prin pronume relativ, simplu, invariabil, cazul acuzativ; în frază, precedat de prepoziţia simplă **cu**, leagă o propoziţie circumstanţială instrumentală de regenta ei;
- **ai**: predicat verbal, exprimat prin verb predicativ, conjugarea a II-a, modul indicativ, timpul prezent, persoana a II-a, numărul singular, diateza activă, tranzitiv, neregulat, forma afirmativă;
- **dumneata**: subiect, exprimat prin pronume de politeţe, persoana a II-a, numărul singular, cazul nominativ .

c. Explicaţi folosirea semnelor de punctuaţie din text:

Prima virgulă desparte două propoziţii circumstanţiale instrumentale care se află în raport de coordonare copulativă prin juxtapunere .

Virgula a doua desparte o propoziţie circumstanţială de cauză de regenta ei.

Virgula a treia desparte o propoziţie circumstanţială consecutivă de regenta ei.

Cele două linii de pauză despart de restul frazei propoziţia principală incidentă şi cele două propoziţii secundare care sunt legate de aceasta.

Punctul marchează sfârşitul frazei.

3.11. a. Analiza sintactică a frazelor:

1. Când **a ajuns** la oraş = propoziţie secundară circumstanţială de timp, subordonată faţă de propoziţia 2;
2. soarele **era** sus =propoziţie principală, regentă faţă de propoziţia 1 .
3. Cârciumarul de la bariera oraşului l- **a întrebat** = propoziţie principală, regentă faţă de propoziţia 4;
4. cât **cere** pe lemne = propoziţie secundară completivă directă, subordonată faţă de propoziţia 3 (are rol de complement direct al verbului bitranzitiv **a întrebat**);
5. „Unsprezece lei" = propoziţie independentă, enunţiativă neexclamativă, dezvoltată, afirmativă, eliptică de predicat;
6. **a răspuns** Niculăiţă = propoziţie principală incidentă, coordonată adversativă prin **iar** cu propoziţia 7;
7. iar negustorul ... **a zis** = propoziţie principală incidentă, coordonată adversativă prin **iar** cu propoziţia 6, regentă faţă de propoziţiile 8 şi 10;
8. căruia **nu-i trebuiau** = propoziţie secundară atributivă, subordonată faţă de propoziţia 7 (are rol de atribut al substantivului **negustorul**), regentă faţă de propoziţia 9;
9. că el **avea** lemne = propoziţie secundară circumstanţială de cauză, subordonată faţă de propoziţia 8;
10. după ce **s-a uitat** bine la marfă = propoziţie secundară circumstanţială de timp, subordonată faţă de propoziţia 7;
11. **face** = propoziţie principală, regentă faţă de propoziţia 12;

Scanned with OKEN Scanner

12. că **s u n t l e m n e** de tufă curată = propoziție secundară circumstanțială de cauză, subordonată față de propoziția 11;

13. și ... **i-a d a t** o povață = propoziție principală, coordonată copulativă prin <u>și</u> cu propoziția 7, regentă față de propoziția 14;

14. după ce **s - a u i t a t** și în ochii băiatului = propoziție secundară circumstanțială de timp, subordonată față de propoziția 13;

15. mă băiețaș, tu **s ă c e r i** pe ele cincisprezece lei = propoziție principală, regentă față de propoziția 16;

16. ca **s ă a i** de unde lăsa = propoziție secundară circumstanțială de scop, subordonată față de propoziția 15 .

Observații: Propozițiile 5, 11, 12, 15 și 16 alcătuiesc fragmente din vorbirea directă dintre cei doi interlocutori (negustorul și Niculăiță), marcată prin semne de punctuație corespunzătoare (ghilimele) .

În ultima propoziție apare o construcție infinitivală cu rol de complement direct. De reținut că asemenea construcții sunt posibile după verbul **a avea**, rar după verbul **a ști**, și în asemenea cazuri **ce**, **unde**, **când**, **cum** nu mai introduc o propoziție secundară completivă directă, ci au doar funcție sintactică de complement direct, respectiv de complement circumstanțial de loc, de timp sau de mod al verbului la infinitiv .

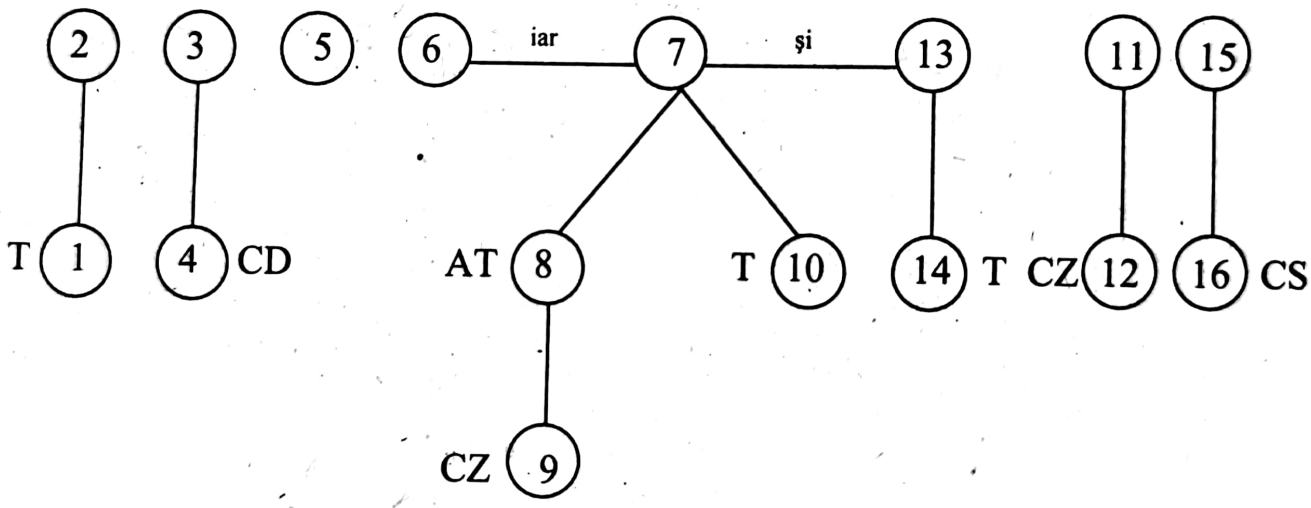

b. Analiza sintactică și morfologică a textului subliniat:

- **mă**: interjecție, fără funcție sintactică;
- **băiețaș**: substantiv comun, simplu, genul masculin, numărul singular, cazul vocativ, nearticulat, fără funcție sintactică;
- **tu**: subiect, exprimat prin pronume personal, persoana a II-a, numărul singular, cazul nominativ;
- **să ceri**: predicat verbal, exprimat prin verb predicativ, conjugarea a III-a, modul conjunctiv, timpul prezent, persoana a II-a, numărul singular, diateza activă, tranzitiv, regulat, forma afirmativă;
- **pe ele**: complement indirect, exprimat prin pronume personal, persoana a III-a, numărul plural, genul neutru, cazul acuzativ, forma accentuată, precedat de prepoziția **pe**;

Scanned with OKEN Scanner

- **cincisprezece**: atribut adjectival, exprimat prin numeral cardinal compus, cazul acuzativ;
- **lei**: complement direct, exprimat prin substantiv comun, simplu, genul masculin, numărul plural, cazul acuzativ, nearticulat;
- **să ai**: predicat verbal, exprimat prin verb predicativ, conjugarea a II-a, modul conjunctiv, timpul prezent, persoana a II-a, numărul singular, diateza activă, tranzitiv, neregulat, forma afirmativă;
- **de unde**: complement circumstanțial de loc, exprimat prin adverb relativ, precedat de prepoziția simplă **de**;
- **lăsa**: complement direct, exprimat prin verb predicativ, conjugarea I, modul infinitiv, timpul prezent, diateza activă, tranzitiv, regulat, forma afirmativă;

c. Explicarea semnelor de punctuație din text:

Punctele de suspensie (...) = marchează întreruperea comunicării;

Punct (.) = marchează sfârșitul frazei;

Ghilimele („) = marchează începutul vorbirii directe;

Ghilimele (“) = marchează sfârșitul vorbirii directe;

Virgulă (,) = desparte o propoziție principală coordonată adversativă de propoziția din față;

Virgulă (,) = desparte o propoziție secundară circumstanțială de cauză de regenta ei;

Virgulă (,) = desparte o propoziție secundară circumstanțială de timp, intercalată în regentă;

Virgulă (,) = idem;

Două puncte (:) = marchează începutul vorbirii directe;

Ghilimele („) = marchează începutul vorbirii directe;

Virgulă (,) = desparte o propoziție secundară circumstanțială de cauză de regenta ei;

Ghilimele (“) = marchează sfârșitul vorbirii directe;

Punct și virgulă (;) = desparte fraza în două unități de înțeles;

Virgulă (,) = desparte un substantiv în vocativ de restul propoziției;

Virgulă (,) = desparte o propoziție secundară circumstanțială de scop de regenta ei;

Ghilimele (“) = marchează sfârșitul vorbirii directe;

Punct (.) = marchează sfârșitul frazei.

3.12. a. Analiza sintactică a frazelor:

1. Chiar **s i n c e r s ă f i f o s t** = propoziție secundară circumstanțială concesivă, subordonată față de propoziția 3;

2. și oarecât **e r a** = propoziție incidentă (numele predicativ s i n c e r este subînțeles);

3. **n - a r f i m e r i t a t** compătimire = propoziție principală, regentă față de propoziția 1;

Scanned with OKEN Scanner

4. Dacă **n u - ş i a t i n g e a** ieftina ţintă = propoziţie secundară circumstanţială condiţională, subordonată faţă de propoziţia 5;

5. vina **e r a** numai **a l u i** = propoziţie principală, regentă faţă de propoziţiile 4 şi 9;

6. cum **ş t i a** = propoziţie secundară circumstanţială de cauză, subordonată faţă de propoziţia 9;

7. că noaptea ... îl **u r m a m** tustrei oriunde orbeşte = propoziţie secundară completivă directă, subordonată faţă de propoziţia 6 (are rol de complement direct al verbului tranzitiv **ştia**), regentă faţă de propoziţia 8;

8. când **e r a m** cu Paşadia = propoziţie secundară circumstanţială de timp, subordonată faţă de propoziţia 7;

9. ce i-**a r f i f o s t m a i l e s n e** = propoziţie secundară circumstanţială de cauză, subordonată faţă de propoziţia 5 (raportul de subordonare se realizează prin juxtapunere, adică fără element joncţional), regentă faţă de propoziţia 10;

10. decât **s ă** s e **d u c ă** acolo = propoziţie secundară circumstanţială de mod comparativă, subordonată faţă de propoziţia 9 (are rolul celui de al doilea termen al unei comparaţii), regentă faţă de propoziţiile 11 şi 14;

11. fără **s ă** ne mai **î n t r e b e** = propoziţie secundară predicativă suplimentară, subordonată faţă de propoziţia 10, coordonată cu propoziţia 14, regentă faţă de propoziţiile 12 şi 13;

12. de **v r e m** = propoziţie secundară completivă directă, subordonată faţă de propoziţia 11 (are rol de complement direct al verbului tranzitiv **să întrebe**), coordonată disjunctivă prin **ori** cu propoziţia 13;

13. ori ba = propoziţie secundară completivă directă, subordonată faţă de propoziţia 11 (are rol de complement direct al verbului tranzitiv **să întrebe**), coordonată disjunctivă prin **ori** cu propoziţia 12;

14. şi fără **s ă** ne **s p u i e** dinainte = propoziţie predicativă suplimentară, subordonată faţă de propoziţia 10, coordonată copulativă prin **şi** cu propoziţia 11 .

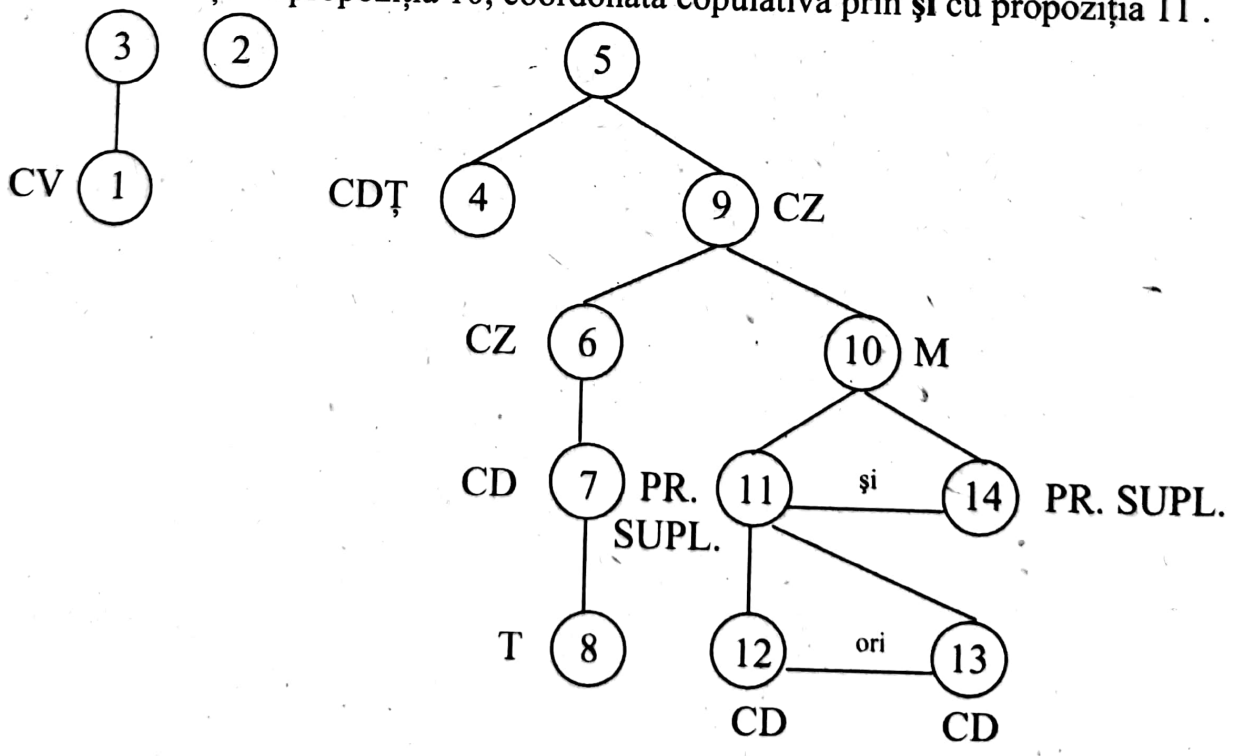

b. Analiza adverbelor din text:

- **chiar**: adverb de mod de întărire, fără funcție sintactică;
- **oarecât:** complement circumstanțial de mod, adverb nehotărât de mod;
- **nu**: adverb de negație, fără funcție sintactică;
- **numai**: adverb de restricție, fără funcție sintactică;
- **noaptea**: complement circumstanțial de timp, adverb de timp;
- **când**: complement circumstanțial de timp, adverb relativ de timp care leagă, în frază, o propoziție circumstanțială de timp de regenta ei;
- **oriunde**: complement circumstanțial de loc, adverb nehotărât de loc;
- **orbește**: complement circumstanțial de mod, adverb de mod;
- **mai lesne**: nume predicativ, adverb de mod, gradul comparativ de superioritate;
- **decât**: adverb de comparație, leagă, în frază, o propoziție circumstanțială de mod comparativă de regenta ei;
- **acolo**: complement circumstanțial de loc, adverb de loc;
- **mai** (propoziția 11): complement circumstanțial de mod, adverb de mod
- **ba**: adverb de negație, fără funcție sintactică;
- **dinainte**: complement circumstanțial de timp, adverb de timp;

c. Cuvintele formate prin mijloace interne de îmbogățire a vocabularului:

cuvinte derivate: **compătimire** (**a compătimi** + sufixul **-ire**), **orbește** (**orb** + sufixul **-ește**);

cuvinte compuse: **oarecât** (**oare** + **cât**), **dacă** (**de** + **că**), **numai** (**nu** + **mai**), **tustrei** (**tus**, care provine din **toți** + **trei**), **oriunde** (**ori** + **unde**), **decât** (**de** + **cât**), **dinainte** (**de** + **înainte**);

schimbarea valorii gramaticale: **noaptea** (adverb provenit din substantiv).

3.13. a. Analiza sintactică a frazelor:

1. Bunul-simț al avocatului **era evident** = propoziție principală, coordonată copulativă prin **și** cu propoziția 2;
2. și Olimpia **se decise** = propoziție principală, coordonată copulativă, prin **și** cu propoziția 1, regentă față de propoziția 3;
3. **să divorțeze** = propoziție secundară completivă indirectă, subordonată față de propoziția 2 (are rol de complement indirect al verbului **decise**);
4. Bucuria lui Stănică **fu** așa de **mare** = propoziție principală, regentă față de propoziția 5;
5. încât, înduioșat, **ceru** învoirea = propoziție secundară circumstanțială consecutivă, subordonată față de propoziția 4, regentă față de propoziția 6;
6. **să-și ia** o ultimă oară **adio** de la acelea = propoziție secundară atributivă, subordonată față de propoziția 5 (are rol de atribut al substantivului **învoirea**), regentă față de propoziția 7;
7. care-i **fuseseră mamă și** scumpă **soție** = propoziție secundară atributivă, subordonată față de propoziția 6 (are rol de atribut al pronumelui **acelea**);

Scanned with OKEN Scanner

8. I **s e r ă s p u n s e** = propoziție principală, regentă față de propoziția 9;

9. că **v a f i a r u n c a t** pe ușă afară, cu sergentul = propoziție secundară subiectivă, subordonată față de propoziția 8 (are rol de subiect al verbului reflexiv cu sens impersonal **se răspunse**), regentă față de propoziția 10;

10. ceea ce îi **d ă d u** sentimentul = propoziție secundară atributivă apozițională, are rol de apoziție față de întreaga propoziție 9, regentă față de propoziția 11;

11. că **e o v i c t i m ă** = propoziție secundară atributivă, subordonată față de propoziția 10 (are rol de atribut al substantivului **sentimentul**).

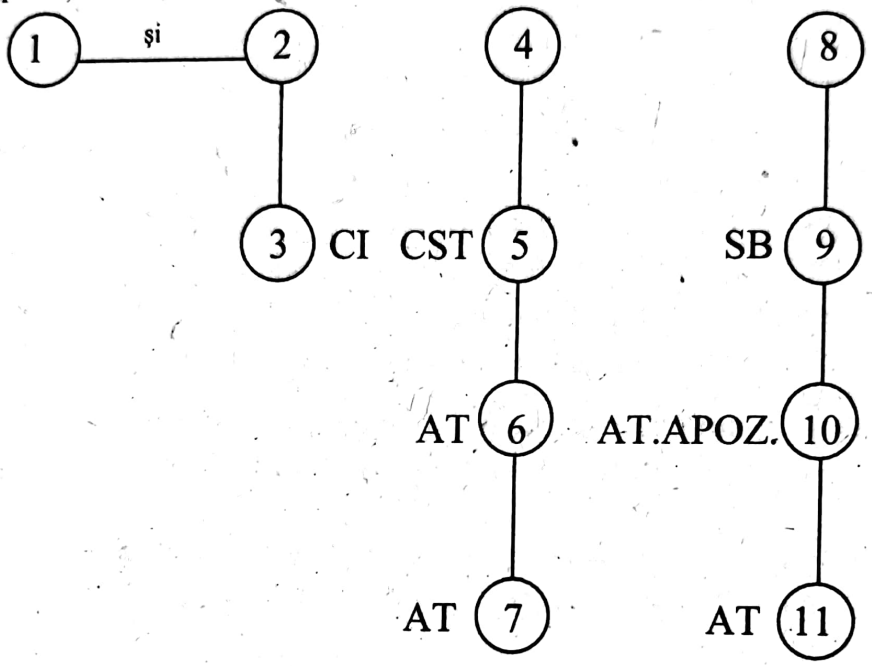

b. Analiza sintactică și morfologică a textului subliniat:

- **i**: complement indirect, exprimat prin pronume personal, persoana a III-a, numărul singular, genul masculin, cazul dativ, formă neaccentuată;
- **se răspunse**: predicat verbal, exprimat prin verbul predicativ **a răspunde**, conjugarea a III-a, modul indicativ, timpul perfect simplu, persoana a III-a, singular, diateza reflexivă cu sens pasiv (se poate adăuga un complement de agent: **de către soacră și soție**), intranzitiv, regulat, forma afirmativă;
- **că**: conjuncție subordonatoare simplă universală, leagă o propoziție secundară subiectivă de regenta ei;
- **va fi aruncat**: predicat verbal, exprimat prin verbul predicativ **a arunca**, conjugarea I, modul indicativ, timpul viitor I, persoana a III-a, numărul singular, diateza pasivă, intranzitiv (tranzitiv la diateza activă), regulat, forma afirmativă;
- **pe ușă**: complement circumstanțial de loc, exprimat prin substantiv comun, simplu, genul feminin, numărul singular, cazul acuzativ, nearticulat, precedat de prepoziția simplă **pe**;
- **afară**: complement circumstanțial de loc exprimat prin adverb de loc;

Scanned with OKEN Scanner

• **cu sergentul**: complement circumstanţial instrumental, exprimat prin substantiv comun, simplu, genul masculin, numărul singular, cazul acuzativ, articulat cu articolul hotărât **-l**, precedat de prepoziţia simplă **cu**.

c. Propoziţii introduse prin conjuncţia să:

În text conjuncţia **să** introduce următoarele tipuri de propoziţii:

• atributivă (să-şi ia o ultimă oară adio de la acelea);

• propoziţie completivă indirectă (să divorţeze).

Conjuncţia **să** mai poate introduce în frază următoarele tipuri de propoziţii: subiectivă, predicativă, completivă directă, circumstanţiale de scop, condiţională, concesivă, consecutivă.

Exemple:

E posibil să se amâne data concursului. (SB)
Plăcerea lui este să se plimbe prin parc. (PR)
El şi-a propus să citească câteva romane în vacanţă. (CD)
Nu-l ştiam să fie nepoliticos. (PR.SUPL.)
Colegii mei se duc frecvent la bibliotecă să împrumute cărţi. (CS)
Să fi avut timp, rezolvam mai multe probleme (CDŢ)
Să fi fost furtună, tot venea, (CV)
Nu e atât de cald să umbli în cămaşă sau în bluză. (CST)

3.14. a. Analiza sintactică a frazelor:

1.**N u p u t e ţ i** trăi cu un om hotărât = propoziţie principală, regentă faţă de propoziţiile 2, 3 şi 4;

2.**s ă d i v o r ţ e z e** = propoziţie secundară completivă indirectă, subordonată faţă de propoziţia 1 (are rol de complement indirect al adjectivului **hotărât**);

3.care vă **v a d a** mereu pricini de ceartă = propoziţie secundară atributivă, subordonată faţă de propoziţia 1 (are rol de atribut al substantivului **om**);

4.Aşa că în loc de a vă mai expune unor confruntări penibile, **e m a i b i n e** = propoziţie secundară circumstanţială consecutivă, izolată prin punct de regenta ei: propoziţia 1;

5.**s ă c o n s i m ţ i ţ i** = propoziţie secundară subiectivă, subordonată faţă de propoziţia 4 (are rol de subiect al expresiei verbale impersonale **e mai bine**);

6. Altă cale, omeneşte, **n u v ă d** = propoziţie independentă, enunţiativă neexclamativă, dezvoltată, negativă .

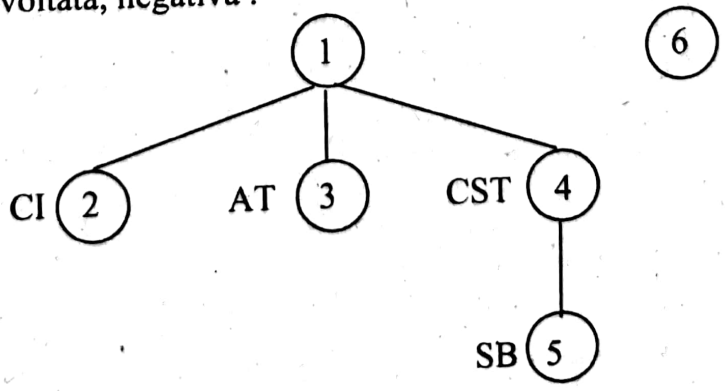

Scanned with OKEN Scanner

b. Analiza atributelor din text:

- **hotărât**: atribut adjectival, exprimat prin adjectiv provenit din participiu, variabil, cu două terminații, cu patru forme flexionare, genul masculin, numărul singular, cazul acuzativ, gradul pozitiv;
- **de ceartă**: atribut substantival prepozițional, exprimat prin substantiv comun, simplu, genul feminin, numărul singular, cazul acuzativ, nearticulat, precedat de prepoziția simplă **de**;
- **penibile**: atribut adjectival, exprimat prin adjectiv, variabil cu două terminații, cu patru forme flexionare, genul feminin, numărul plural, cazul dativ, gradul pozitiv;
- **altă**: atribut adjectival, exprimat prin adjectiv pronominal nehotărât, genul feminin, numărul singular, cazul acuzativ.

c. Atributul verbal (prin ce poate fi exprimat):

Ei și-au manifestat dorința <u>de a-și petrece</u> vacanța într-un sat de munte. (infinitiv)

Elevi <u>jucând</u> fotbal poți întâlni pe terenul de sport al școlii. (gerunziu neacordat)

Aparatul <u>de măcinat</u> cafeaua s-a defectat. (supin)

Observație: Atributele exprimate prin verbe la modul participiu sau la modul gerunziu acordat sunt atribute adjectivale.

3.15. a. Analiza sintactică a frazelor:

1. Îi **s p u s e** = propoziție principală, regentă față de propoziția 2;
2. că **n u e r a** altă cale = propoziție secundară completivă directă, subordonată față de propoziția 1 (elementul regent – verbul tranzitiv **spuse**), regentă față de propozițiile 3,4 și 5;
3. fie că el **s c ă p a** = propoziție secundară circumstanțială concesivă, subordonată față de propoziția 2, coordonată disjunctivă cu propoziția 4;
4. fie că **e r a u p r i n ș i** împreună = propoziție secundară circumstanțială concesivă, subordonată față de propoziția 2, coordonată disjunctivă cu propoziția 3;
5. decât **s ă d e c l a r e** = propoziție secundară circumstanțială de excepție, subordonată față de propoziția 2, regentă față de propoziția 6;
6. că ea **v e n i s e** cu Gavrilcea la cimitir ... fără a bănui = propoziție secundară completivă directă, subordonată față de propoziția 5 (elementul regent – verbul tranzitiv **să declare**), regentă față de propozițiile 7 și 8
7. **s ă v a d ă** cavoul construit de tată-său – propoziție secundară circumstanțială de scop, subordonată față de propoziția 6;
8. că însoțitorul **e r a u r m ă r i t** = propoziție secundară completivă directă, subordonată față de propoziția 6 (elementul regent – verbul tranzitiv **a bănui**).
9. La regruparea și semnele agenților **c o n s t a t ă** = propoziție principală, regentă față de propoziția 10;

Scanned with OKEN Scanner

10. că aceştia **n u t r e c u s e r ă** înapoia cavoului = propoziţie secundară completivă directă, subordonată faţă de propoziţia 9 (elementul regent – verbul tranzitiv – **constată**), regentă faţă de propoziţiile 11 şi 12;

11. ca **s ă** -l **î n c o n j o a r e** complet = propoziţie secundară circumstanţială de scop, subordonată faţă de propoziţia 10;

12. deşi **s e v e d e a** = propoziţie secundară circumstanţială concesivă, subordonată faţă de propoziţia 10, regentă faţă de propoziţia 13;

13. că **a u** această intenţie = propoziţie secundară subiectivă, subordonată faţă de propoziţia 12 (elementul regent – verbul reflexiv impersonal **se vedea**).

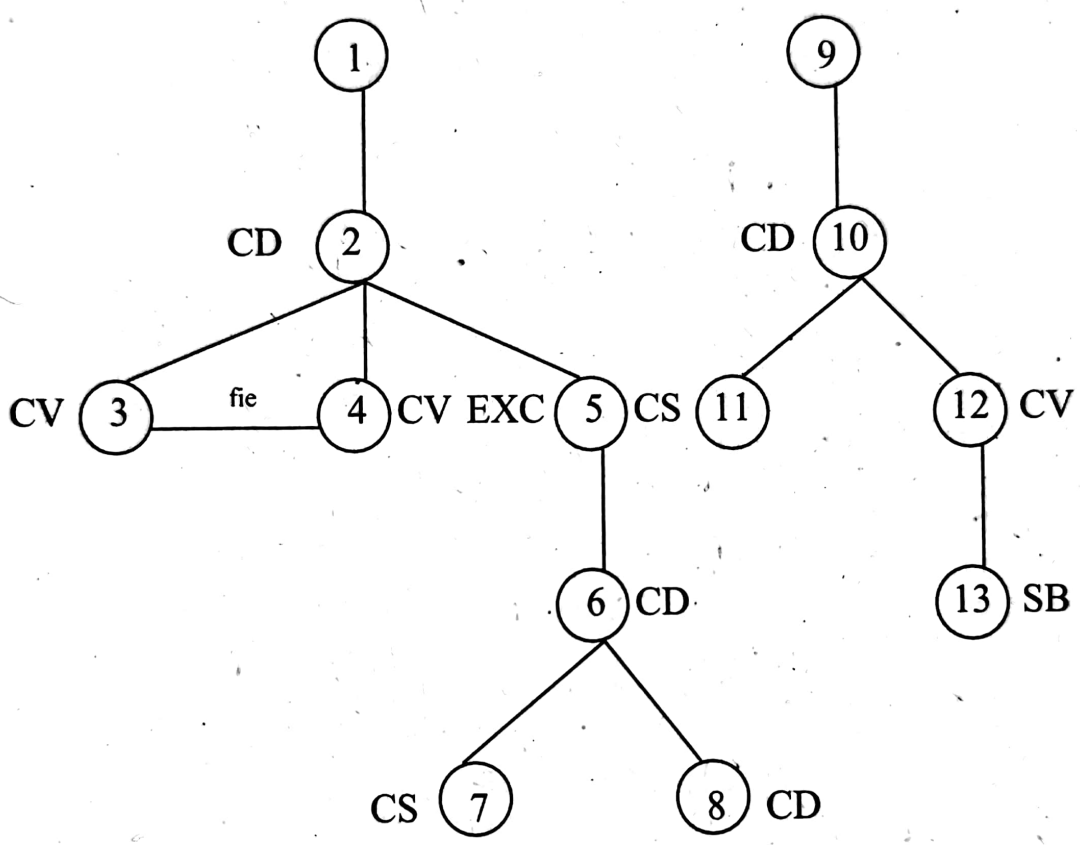

b. Analiza sintactică şi morfologică a cuvintelor subliniate:

- **cu Gavrilcea**: complement circumstanţial soţiativ, exprimat prin substantiv propriu, simplu, genul masculin, numărul singular, cazul acuzativ, precedat de prepoziţia simplă **cu**;
- **la cimitir**: complement circumstanţial de loc, exprimat prin substantiv comun, simplu, genul neutru, numărul singular, cazul acuzativ, nearticulat, precedat de prepoziţia simplă **la**;
- **să vadă**: predicat verbal, exprimat prin verb predicativ, conjugarea a II-a, modul conjunctiv, timpul prezent, persoana a III-a, numărul singular, diateza activă, tranzitiv, regulat, forma afirmativă;
- **cavoul**: complement direct, exprimat prin substantiv comun, simplu, genul neutru, numărul singular, cazul acuzativ, articulat cu articolul hotărât **-l**;
- **construit**: atribut adjectival, exprimat prin verb predicativ, conjugarea a IV-a, modul participiu, genul neutru, numărul singular, cazul acuzativ;

Scanned with OKEN Scanner

- **de tată**: complement de agent, exprimat prin substantiv comun, simplu, genul masculin, numărul singular, cazul acuzativ, nearticulat, precedat de prepoziția simplă **de**;
- **său**: atribut adjectival, exprimat prin adjectiv pronominal posesiv, un posesor – un obiect posedat, persoana a III-a, genul neutru, numărul singular, cazul acuzativ.

c. Despărțirea în silabe:

Îm-prė-u-nă, con-stru-it, con-sta-tă, com-plet;

Regula este următoarea: Trei sau mai multe consoane între vocale sau grupuri vocalice se despart astfel: prima rămâne la silaba dinainte, iar celelalte trec la silaba următoare.

În următoarele grupuri consonantice, primele două consoane se despart de a treia: **lpt, mpt, mpț, ncș, nct, ncț, ndv, rbț, rct, rtf, stm (sculp-ta, somp-tu-os, re-demp-ți-u-ne, sfinc-șii, punc-taj, func-ții, sand-vici, ab-sorb-ți-e, arc-tic, jert-fă, ast-ma-tic)**.

3.16. a. Analiza sintactică a frazei:

1. Dumneavoastră **ș t i ț i** bine = propoziție principală, regentă față de propoziția 2;

2. că în afară de cele două compănii ... mai **a v e m** alte vreo două risipite în diferite posturi în oraș = propoziție secundară completivă directă, subordonată față de propoziția 1 (elementul regent – verbul tranzitiv **știți**) regentă față de propoziția 3;

3. care **f a c** paza palatului = propoziție secundară atributivă, subordonată față de propoziția 2 (elementul regent – substantivul **compănii**);

4. În afară de ceea ce mi-**a ț i c e r u t** dumneavoastră = propoziție secundară circumstanțială cumulativă, subordonată față de propoziția 5;

5. **a t r e b u i t** = propoziție principală, regentă față de propoziția 6;

6. **s ă t r i m i t** pichete de pază la locuințele ofițerilor = propoziție secundară subiectivă, subordonată față de propoziția 5 (elementul regent – verbul impersonal **a trebuit**), regentă față de propoziția 7;

7. ca **s ă l e a p ă r** familiile și locuințele, foarte amenințate în noaptea asta = propoziție secundară circumstanțială de scop, subordonată față de propoziția 6 .

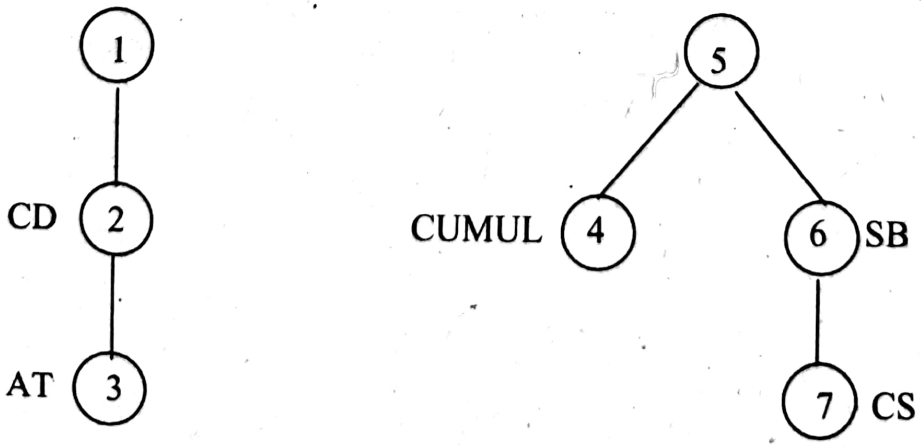

Scanned with OKEN Scanner

b. Analiza sintactică şi morfologică a cuvintelor subliniate:

- **dumneavoastră**: subiect, exprimat prin pronume de politeţe, persoana a II-a, numărul plural, cazul nominativ;
- **ştiţi**: predicat verbal, exprimat prin verb predicativ, conjugarea a IV-a, modul indicativ, timpul prezent, persoana a II-a, numărul plural, diateza activă, tranzitiv, regulat, forma afirmativă;
- **bine**: complement circumstanţial de mod, exprimat prin adverb de mod, gradul pozitiv;
- **că**: conjuncţie subordonatoare, leagă o propoziţie secundară completivă directă de regenta ei;
- **în afară de compănii**: complement circumstanţial cumulativ, exprimat prin substantiv comun, simplu, genul feminin, numărul plural, cazul acuzativ, nearticulat, precedat de locuţiunea **prepoziţională în afară de**;
- **cele două**: atribut adjectival, exprimat prin numeral cardinal propriu-zis, simplu, genul feminin, cazul acuzativ, precedat de articol demonstrativ.

c. Pronumele relativ **care** (complement direct, complement indirect şi nume predicativ)
Acesta este colegul pe care îl apreciez cel mai mult. (complement direct)
Timişoara este oraşul despre care a vorbit lumea întreagă. (complement indirect)
Nu ştim încă care este rezultatul testului. (nume predicativ)

3.17. a. Analiza sintactică a frazei:

1. Cea mai mare surpriză **a fost** pentru mine = propoziţie principală, regentă faţă de propoziţia 2;
2. că nevastă-mea însăşi, foarte ascultată din cauza frumuseţii ei ... **era aceea** = propoziţie secundară predicativă, subordonată faţă de propoziţia 1 (are rol de nume predicativ al verbului copulativ **a fost**), regentă faţă de propoziţiile 3 şi 4;
3. şi a cărei participare **constituia** un fel de **motiv** de succes pentru excursie = propoziţie secundară atributivă, subordonată faţă de propoziţia 2 (are rol de atribut al substantivului **nevastă**); **şi** coordonează atributul **foarte ascultată** cu o propoziţie atributivă;
4. care **a deranjat** de două ori pe toată lumea = propoziţie secundară atributivă, subordonată faţă de propoziţia 2 (are rol de atribut al pronumelui **aceea**), regentă faţă de propoziţia 5;
5. că **să izbutească** = propoziţie secundară circumstanţială de scop, subordonată faţă de propoziţia 4, regentă faţă de propoziţia 6;
6. **să-l aibă** în maşina noastră pe G., dansatorul abia cunoscut cu două săptămâni înainte = propoziţie secundară completivă directă, subordonată faţă de propoziţia 5 (are rol de complement direct al verbului tranzitiv **să izbutească**).

Scanned with OKEN Scanner

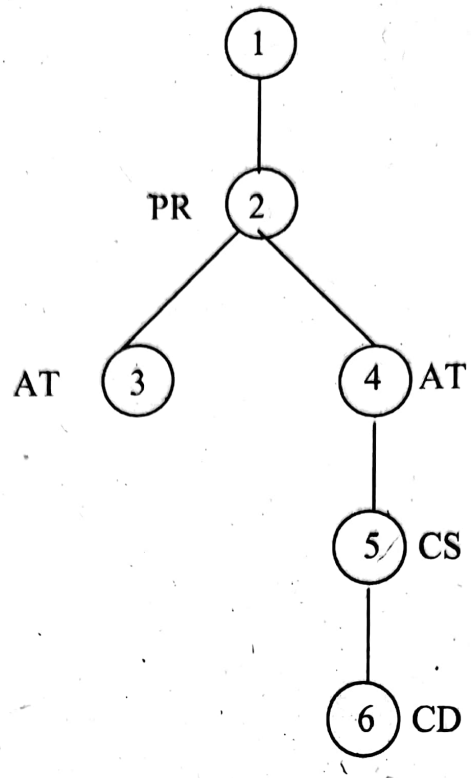

b. Analiza sintactică şi morfologică a textului subliniat:

- **cea mai mare**: atribut adjectival, exprimat prin adjectiv variabil, cu o terminaţie, cu două forme flexionare, genul feminin, numărul singular, cazul nominativ, gradul superlativ relativ de superioritate;
- **surpriză**: subiect, exprimat prin substantiv comun, simplu, genul feminin, numărul singular, nearticulat, cazul nominativ;
- **a fost**: predicat nominal incomplet, format din verb copulativ, conjugarea a IV-a, modul indicativ, timpul perfectul compus, persoana a III-a, numărul singular, diateza activă, intranzitiv, neregulat, forma afirmativă + propoziţie predicativă cu rol de nume predicativ;
- **însăşi**: atribut adjectival, exprimat prin adjectiv pronominal de întărire, persoana I, genul feminin, numărul singular, cazul nominativ;
- **foarte ascultată:** atribut adjectival, exprimat prin adjectiv provenit din participiu, variabil, cu două terminaţii, cu patru forme flexionare, genul feminin, numărul singular, cazul nominativ, gradul superlativ absolut;
- **din cauza frumuseţii**: complement circumstanţial de cauză, exprimat prin substantiv comun, simplu, genul feminin, numărul singular, articulat cu articolul hotărât **-i**, cazul genitiv, precedat de locuţiunea prepoziţională **din cauza**;

Observaţie: G. G. Neamţu, *Elemente de analiză gramaticală*, Bucureşti, 1989 consideră că substantivul **frumuseţii** este atribut, deoarece **cauză** îşi păstrează valoarea de substantiv, dovadă fiind posibilitatea de a-i ataşa un adjectiv pronominal demonstrativ cu rol de atribut: **din cauza aceasta** sau **din această cauză**.

- **ei**: atribut pronominal genitival, exprimat prin pronume personal, persoana a III-a, numărul singular, genul feminin, cazul genitiv;

Scanned with OKEN Scanner

- **a cărei**: atribut pronominal genitival, exprimat prin pronume relativ, simplu, genul feminin, numărul singular, cazul genitiv; în frază leagă o propoziție secundară atributivă de regenta ei .

c. Înlocuirea substantivelor cu sinonime:

Cea mai mare **surprindere** a fost pentru mine că **soția** mea însăși, foarte ascultată din **pricina farmecului** ei, și a cărei **prezență** constituia un **soi** de **argument** al **reușitei** pentru **călătorie**, era aceea care a deranjat în două **rânduri** pe toți **participanții**, ca să izbutească să-l aibă în **autoturismul** nostru pe G., **dănțuitorul** abia cunoscut cu **paisprezece zile** înainte.

3.18. a. Analiza sintactică a frazei:

1. **E r a m o b i ș n u i ț i ,** de doi ani de zile = propoziție principală, regentă față de propozițiile 2, 3 și 4;

2. de când ne **i u b e a m** = propoziție secundară atributivă, subordonată față de propoziția 1 (are rol de atribut al substantivului **ani**);

3. **s ă c o n s i d e r ă m** cu indiferență tot restul lumii = propoziție secundară completivă indirectă, subordonată față de propoziția 1 (are rol de complement indirect al adjectivului **obișnuiți**), coordonată copulativă prin juxtapunere cu propoziția 4;

4. **s ă n e s i m ț i m** bine = propoziție secundară completivă indirectă, subordonată față de propoziția 1 (are rol de complement indirect al adjectivului **obișnuiți**), coordonată copulativă prin juxtapunere cu propoziția 3, regentă față de propoziția 5;

5. oriunde **s u n t e m** împreună și mai ales singuri, în prelungite convorbiri, sfârșite adeseori în voluptate = propoziție secundară circumstanțială de loc, subordonată față de propoziția 4.

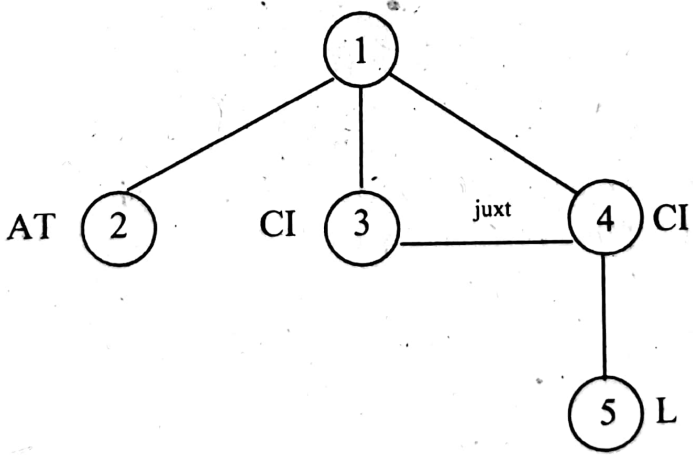

b. Analiza sintactică și morfologică a cuvintelor cu rol de atribut:

- **doi**: atribut adjectival, exprimat prin numeral cardinal propriu-zis, simplu, genul masculin, cazul acuzativ;
- **de zile**: atribut substantival prepozițional, exprimat prin substantiv comun, simplu, genul feminin, numărul plural, cazul acuzativ, nearticulat, precedat de prepoziția simplă **de**;

Scanned with OKEN Scanner

- **tot**: atribut adjectival, exprimat prin adjectiv pronominal nehotărât, genul neutru, numărul singular, cazul acuzativ;
- **lumii**: atribut substantival genitival, exprimat prin substantiv comun, simplu, genul feminin, numărul singular, cazul genitiv, articulat cu articolul hotărât **-i**;
- **prelungite**: atribut adjectival, exprimat prin adjectiv provenit din participiu, variabil, cu două terminații, cu patru forme flexionare, genul feminin, numărul plural, cazul acuzativ, gradul pozitiv;
- **sfârșite**: atribut adjectival, exprimat prin adjectiv provenit din participiu, variabil, cu două terminații, cu patru forma flexionare, genul feminin, numărul plural, cazul acuzativ.

c. Despărțirea în silabe a cuvintelor în care apare un grup de trei consoane între două vocale:

surpriză = sur-pri-ză; pentru = pen-tru; noastră = noas-tră .

În mod obișnuit grupul de trei consoane între două vocale se desparte între prima și a doua consoană .

Excepții: grupurile **lpt, mpt, mpț, ncș, nct, ncț, ndv, rbț, rct, rtf** și **stm** se despart între a doua și a treia consoană: **sculp-tor, somp-tuos, re-demp-ți-u-ne, linc-șii, punc-taj, punc-ți-e, sand-vici, ab-sorb-ți-e, arc-tic, jert-fă, ast-ma-tic.**

3.19. a. Analiza sintactică a frazei:

1. **N u ș t i u** = propoziție principală, coordonată adversativă prin juxtapunere cu propoziția 4, regentă față de propozițiile 2 și 3;

2. dacă Gheorghidiu **a a f l a t** întâmplător = propoziție secundară completivă directă, subordonată față de propoziția 1 (are rol de complement direct al verbului tranzitiv **nu știu**), coordonată disjunctivă prin **sau** cu propoziția 3;

3. sau i-**a s p u s** Mateevici de acest chilipir polemic = propoziție secundară completivă directă, subordonată față de propoziția 1 (are rol de complement direct al verbului tranzitiv **nu știu**), coordonată disjunctivă prin **sau** cu propoziția 2;

4. **d e s t u l** = propoziție principală, coordonată adversativă prin juxtapunere cu 1, regentă față de propoziția 5;

5. că, dând un telefon la noi acasă, **a c e r u t** = propoziție secundară subiectivă, subordonată față de propoziția 4 (are rol de subiect al adverbului predicativ **destul**), regentă față de propozițiile 6, 7 și 8;

6. ca tata **s ă s e d u c ă** neîntârziat la redacție = propoziție secundară completivă directă, subordonată față de propoziția 5 (are rol de complement direct al verbului tranzitiv **a cerut**), coordonată copulativă prin **și** cu propoziția 7;

7. și **s ă s c o a t ă** pagina cu fruntașul liberal = propoziție secundară completivă directă, subordonată față de propoziția 5 (are rol de complement direct al verbului tranzitiv **a cerut**), coordonată copulativă prin **și** cu propoziția 6 și prin juxtapunere cu propoziția 8;

Scanned with OKEN Scanner

8. **s-o ducă** la noi = propoziție secundară completivă directă, subordonată față de propoziția 5 (are rol de complement direct al verbului tranzitiv **a cerut**), coordonată copulativă prin juxtapunere cu propoziția 7, regentă față de propoziția 9;

9. unde **avea să vină** și el = propoziție secundară atributivă, subordonată față de propoziția 8 (are rol de atribut al pronumelui **noi**).

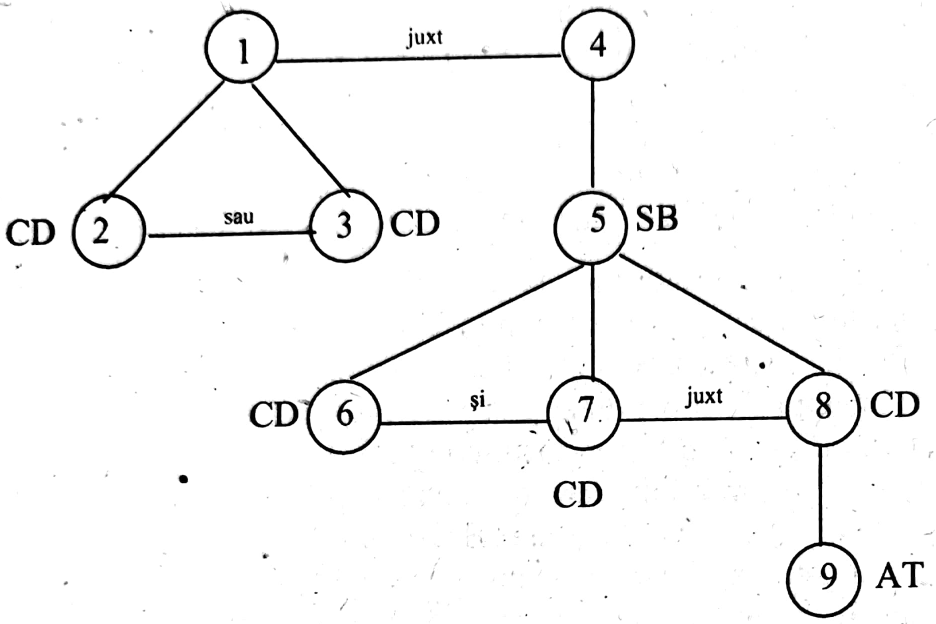

b. Analiza predicatelor:

- **nu știu**: predicat verbal, exprimat prin verb predicativ, conjugarea a IV-a, modul indicativ, timpul prezent, persoana I, numărul singular, diateza activă, tranzitiv, regulat, forma negativă;
- **a aflat**: predicat verbal, exprimat prin verb predicativ, conjugarea I, modul indicativ, timpul perfect compus, persoana a III-a, numărul singular, diateza activă, tranzitiv, regulat, forma afirmativă;
- **a spus**: predicat verbal, exprimat prin verb predicativ, conjugarea a III-a, modul indicativ, timpul perfectul compus, persoana a III-a, numărul singular, diateza activă, tranzitiv, regulat, forma afirmativă;
- **destul**: predicat nominal, exprimat prin adverb predicativ (în Gramatica Academiei și în manualele de liceu adverbele predicative de tipul **bine**, **sigur**, **destul** etc., pe lângă care se poate subînțelege verbul **este**, sunt considerate predicate nominale, în timp ce adverbele predicative de tipul **firește**, **poate**, **pesemne** etc., care nu pot fi precedate de verbul **este**, sunt considerate predicate verbale, dar în practica analizei gramaticale din gimnaziu nu se face distincția amintită mai sus);
- **a cerut**: predicat verbal, exprimat prin verb predicativ, conjugarea a III-a, modul indicativ, timpul perfectul compus, persoana a III-a, numărul singular, diateza activă, tranzitiv, regulat, forma afirmativă;
- **să ducă**: predicat verbal, exprimat prin verb predicativ, conjugarea a III-a, modul conjunctiv, timpul prezent, persoana a III-a, numărul singular, diateza

Scanned with OKEN Scanner

activă pronominală (pronumele reflexiv are funcţie sintactică şi poate fi înlocuit cu un pronume personal în cazul acuzativ), tranzitiv (**se** este complement direct), regulat, forma afirmativă;

- **să scoată** : predicat verbal, exprimat prin verb predicativ, conjugarea a III-a, modul conjunctiv, timpul prezent, persoana a III-a, numărul singular, diateza activă, tranzitiv, regulat, forma afirmativă;
- **s(ă) ducă**: predicat verbal, exprimat prin verb predicativ, conjugarea a III-a, modul conjunctiv, timpul prezent, persoana a III-a, numărul singular, diateza activă, tranzitiv, regulat, forma afirmativă;
- **avea să vină**: predicat verbal, exprimat prin verb predicativ, conjugarea a IV-a, modul indicativ, timpul viitor (formă populară), persoana a III-a, numărul singular, diateza activă, intranzitiv, regulat, forma afirmativă.

Din analiza sintactică şi morfologică a predicatelor din text se poate observa că acestea sunt predicate verbale, exprimate prin verbe predicative la diatezele activă şi reflexivă, iar unul este predicat nominal exprimat prin adverb predicativ.

Predicatul verbal mai poate fi exprimat prin verb predicativ la diateza pasivă (Ultimul gol **a fost marcat** de Hagi.), prin locuţiune verbală (Serbarea **a avut loc** în sala festivă.), prin adverb predicativ care nu poate fi precedat de verbul **este** (**Poate**[1]/ că mâine va ploua. [2]/) şi prin interjecţie (**Hai** cu noi!).

Predicatul nominal este exprimat printr-un verb copulativ însoţit sau de un nume predicativ sau de o propoziţie cu această funcţie, numită propoziţie predicativă. Cele mai răspândite verbe copulative sunt **a fi** (Ei **sunt colegii** noştri.), **a deveni** (Ea **va deveni avocat**.), **a părea** (Problema **pare dificilă**.), **a însemna** (Timpul **înseamnă bani**.), **a rămâne** (Colegul acesta **a rămas prietenul** meu cel mai bun.), **a se face** (El **se face** inginer.) **a ajunge** (Ea **va ajunge profesoară**) etc.

c. Cuvintele derivate sunt:

întâmplător (**a întâmpla** + sufixul **-ător**), **neîntârziat** (prefixul **ne-** + **întârziat**), **fruntaş** (**frunte** + sufixul **-aş**) (liberal este un împrumut din limba franceză).

Cuvintele compuse sunt: **dacă** (**de** + **că**), **acasă** (**a** + **casă**), **ca să** (**că** + **să**).

Observaţie: **destul** este adverb provenit prin schimbarea valorii gramaticale din adjectivul **destul** (format prin compunere din **de** + **sătul**).

3.20. a. Analiza sintactică a frazei:

1. **N u** prea **î n ţ e l e g e a** = propoziţie principală, regentă faţă de propoziţiile 3 şi 8;

2. **e r a a d e v ă r a t** = propoziţie incidentă;

3. de ce Paraschiv **a r ă t a** mereu posomorât = propoziţie secundară completivă directă, subordonată faţă de propoziţia 1 (elementul regent – verbul tranzitiv **nu înţelegea**), regentă faţă de propoziţia 4, coordonată copulativă cu propoziţia 8;

Scanned with OKEN Scanner

4. în loc **să se bucure** = propoziție secundară circumstanțială opozițională, subordonată față de propoziția 3, regentă față de propoziția 5;

5. că grâul **ieșise** = propoziție secundară completivă indirectă, subordonată față de propoziția 4 (elementul regent – verbul tranzitiv **să bucure**), regentă față de propoziția 6;

6. cum **nu-și aduceau ei aminte** = propoziție secundară predicativă, subordonată față de propoziția 5 (elementul regent – verbul copulativ **ieșise**), regentă față de propoziția 7;

7. **să se fi făcut** vreodată = propoziție secundară completivă directă, subordonată față de propoziția 6 (elementul regent – locuțiunea verbală tranzitivă **nu aduceau aminte**);

8. și **secera** = propoziție secundară completivă directă, subordonată față de propoziția 1 (elementul regent – verbul tranzitiv **nu înțelegea**), coordonată copulativă cu propoziția 3, regentă față de propoziția 9;

9. ca și cum **ar fi tras** la jug = propoziție secundară circumstanțială modală comparativă condițională (ipotetică), subordonată față de propoziția 8.

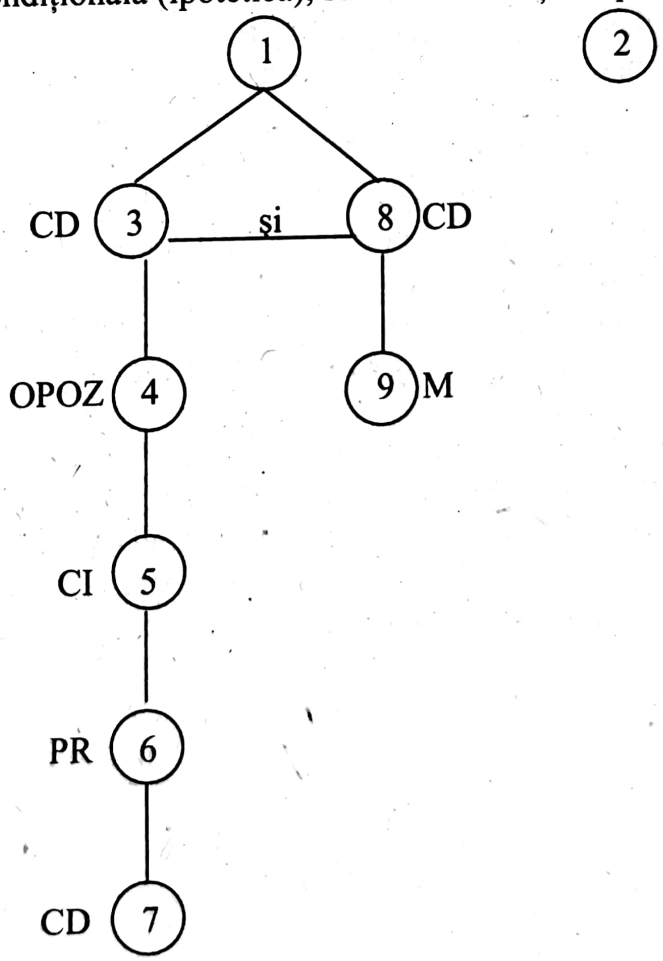

b. Analiza sintactică și morfologică a adverbelor:

- **prea**: complement circumstanțial de mod, exprimat prin adverb de mod;
- **cum**: nume predicat al verbului copulativ **să se fi făcut** din propoziția 7; în frază adverbul relativ **cum** leagă o propoziție predicativă (6) de regenta ei (acest fenomen se numește împletire între subordonate);

Scanned with OKEN Scanner

• **nu**: adverb de negație, fără funcție sintactică;
• **vreodată**: complement circumstanțial de timp, exprimat prin adverb de timp;
• **mereu:** complement circumstanțial de timp, exprimat prin adverb de timp.

c. Cuvintele compuse din text:
aminte (prepoziția **a** + substantivul **minte**),
vreodată (adjectivul nehotărât **vreo** + substantivul **dată**).

3.21. a. Analiza sintactică a frazelor:

1. Deşi **n u e r a p r e a t â n ă r** = propoziție secundară circumstanțială concesivă, eliptică de verb copulativ, subordonată față de propoziția 2;

2. **e r a r a s** de tot, **f ă r ă m u s t a ț ă** = propoziție principală, regentă față de propoziția 1;

3. I **s e s p u n e a** Jupuitul = propoziție principală, regentă față de propoziția 4;

4. din pricină că atunci... fața lui **p ă r e a j u p u i t ă** = propoziție secundară circumstanțială de cauză, subordonată față de propoziția 3, regentă față de propoziția 5;

5. când se **b ă r b i e r e a** = propoziție secundară circumstanțială de timp, subordonată față de propoziția 4;

6. Adevărul **e r a** = propoziție principală, regentă față de propozițiile 7 şi 8;

7. că **f u s e s e** la început **s ă r a c l i p i t** = propoziție secundară predicativă, subordonată față de propoziția 6 (are rol de nume predicativ al verbului copulativ **era**); coordonată copulativă prin **şi** cu propoziția 8;

8. şi... încă **n u s e c u n o ş t e a** = propoziție secundară predicativă, subordonată față de propoziția 6 (are rol de nume predicativ al verbului copulativ **era**); coordonată copulativă prin şi cu propoziția 7, regentă față de propoziția 9;

9. ceea ce **a v e a** acum = propoziție secundară subiectivă, subordonată față de propoziția 8 (are rol de subiect al verbului impersonal **nu se cunoştea**);

10. **E r a b ă i a t u l** unei văduve, Albuleasa = propoziție principală, regentă față de propoziția 11;

11. care **n u-i l ă s a s e** , nimic = propoziție secundară atributivă, subordonată față de propoziția 10 (are rol de atribut al substantivului **văduvă**).

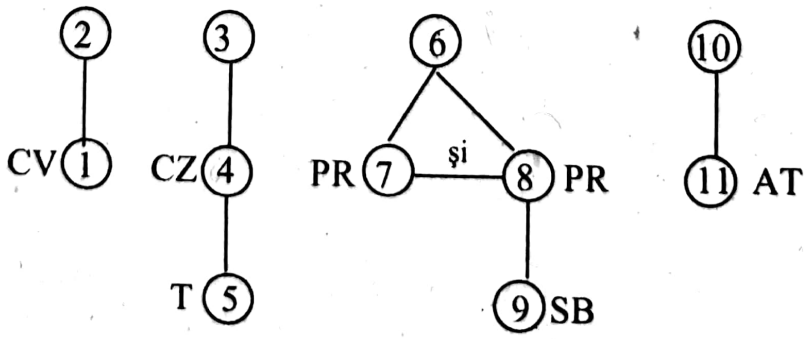

Scanned with OKEN Scanner

b. Analiza cuvintelor subliniate:

- **lui**: atribut pronominal genitival, exprimat prin pronume personal, persoana a III-a, numărul singular, genul masculin, cazul genitiv;
- **unei văduve**: atribut substantival genitival, exprimat prin substantiv comun, simplu, genul feminin, numărul singular, cazul genitiv, articulat cu articolul nehotărât **unei**;
- **Albuleasa**: atribut substantival apozițional, exprimat prin substantiv propriu, simplu, genul feminin, numărul singular, cazul nominativ, articulat cu articolul hotărât **-a**.

c. Propoziția circumstanțială de cauză din text este introdusă prin **fiindcă**. Celelalte posibilități de exprimare a raportului cauzal în frază sunt:

că: A întârziat, că s-a sculat târziu.
căci: A greșit, căci n-a fost atent.
cum: Cum era bine antrenat, a terminat cursa pe primul loc.
dacă: Dacă n-a învățat, a rămas corigent.
deoarece: Avionul n-a decolat, deoarece era ceață.
întrucât: N-a venit întrucât n-a fost invitat.
pentru că: Tremura pentru că îi era frig.
din cauză că: Din cauză că n-a plouat, recolta este destul de slabă.
de vreme ce: De vreme ce se înscrie la drept, nu-l mai interesează fizica.
din moment ce: Din moment ce ploua, n-am mai plecat.
din pricină că: A fost amendat din pricină că n-a avut bilet.
pe motiv că: Este scutit de sport pe motiv că a avut hepatită.

3.22. a. Analiza sintactică a frazelor:

1. După ce **t e r m i n a s e** patru clase primare = propoziție secundară circumstanțială de timp, subordonată față de propoziția 3;
2. fiindcă **s c r i a** frumos = propoziție secundară circumstanțială de cauză, subordonată față de propoziția 1;
3. **i n t r a s e** la primărie ca ajutor de secretar, post = propoziție principală, regentă față de propozițiile 1, 2 și 4;
4. în care **s l u j i ș e** uneori fără leafă, spunându-i-se = propoziție secundară atributivă, subordonată față de propoziția 3 (are rol de atribut al substantivului **post**), regentă față de propoziția 5;
5. că în luna aceea **n – a f o s t t r e c u t** în buget = propoziție secundară subiectivă față de propoziția 4 (are rol de subiect al verbului impersonal, la modul gerunziu, **spunându-i-se**).
6. Pentru că după câțiva ani **î n c e p u s e** = propoziție secundară circumstanțială de cauză, subordonată față de propoziția 8, regentă față de propoziția 7;

Scanned with OKEN Scanner

7. **s ă p r i c e a p ă** unele treburi ale primăriei = propoziție secundară completivă directă, subordonată față de propoziția 6 (are rol de complement direct al verbului tranzitiv **începuse**);

8. la un moment dat perceptorul l **- a a j u t a t** = propoziție principală, regentă față de propozițiile 6 și 9;

9. **s ă f i e n u m i t** agent de urmărire = propoziție secundară completivă indirectă, subordonată față de propoziția 8 (are rol de complement indirect al verbului tranzitiv, cu complement direct în regentă, **a ajutat**).

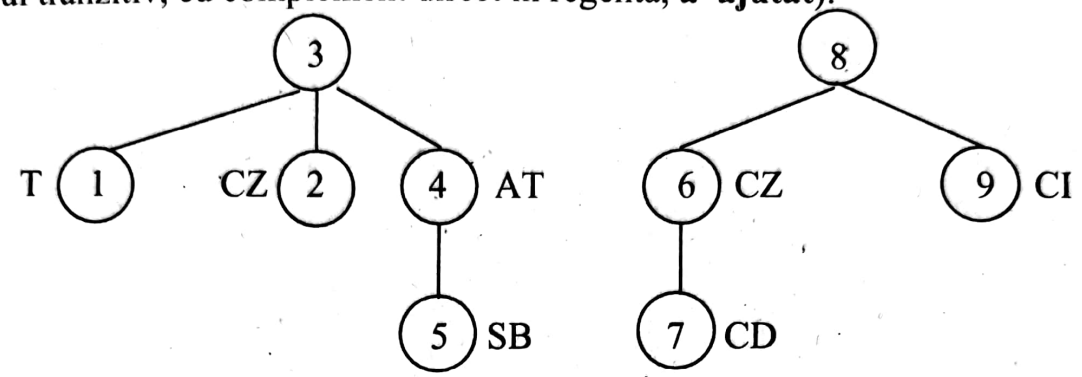

b. Analiza sintactică și morfologică a atributelor:

- **patru**: atribut adjectival, exprimat prin numeral cardinal propriu-zis, simplu, cazul acuzativ;
- **primare**: atribut adjectival, exprimat prin adjectiv, variabil, cu două terminații, cu patru forme flexionare, genul feminin, numărul plural, cazul acuzativ, fără grade de comparație;
- **de secretar**: atribut substantival prepozițional, exprimat prin substantiv comun, simplu, genul masculin, numărul singular, cazul acuzativ, nearticulat, precedat de prepoziția simplă **de**;
- **post**: atribut substantival apozițional, exprimat prin substantiv comun, simplu, genul neutru, numărul singular, cazul nominativ, nearticulat;
- **aceea**: atribut adjectival, exprimat prin adjectiv pronominal demonstrativ de depărtare, genul feminin, numărul singular, cazul acuzativ;
- **câțiva**: atribut adjectival, exprimat prin adjectiv pronominal nehotărât, genul masculin, numărul plural, cazul acuzativ;
- **unele**: atribut adjectival, exprimat prin adjectiv pronominal nehotărât, genul neutru, numărul plural, cazul acuzativ;
- **de-ale primăriei**: atribut substantival prepozițional, exprimat prin substantiv comun, simplu, genul feminin, numărul singular, cazul genitiv, articulat cu articolul hotărât **-i** și articolul genitival (posesiv) **ale**, precedat de prepoziția simplă **de**;
- **dat**: atribut adjectival, exprimat prin adjectiv (provenit din verb la modul participiu), genul neutru, numărul singular, cazul acuzativ;
- **de urmărire**: atribut substantival prepozițional, exprimat prin substantiv comun, simplu, genul feminin, numărul singular, cazul acuzativ, nearticulat, precedat de prepoziția **de**.

c. Sinonimele cuvântului **leafă**: **remunerație, plată, retribuție, salariu, simbrie**.

Scanned with OKEN Scanner

3.23. a. Analiza sintactică a frazelor:

1. **S e p a r e** = propoziție principală, regentă față de propoziția 2;

2. că nimeni **n u î n ț e l e g e a** = propoziție secundară subiectivă, subordonată față de propoziția 1 (are rol de subiect al verbului reflexiv impersonal **se pare**), regentă față de propoziția 3;

3. că hotărându-se în sfârșit plecarea lui Achim la București **î n s e m n a** = propoziție secundară completivă directă, subordonată față de propoziția 2 (are rol de complement direct al verbului tranzitiv **nu înțelegea**), regentă față de propozițiile 4 și 7;

4. că **t r e b u i a** = propoziție secundară predicativă, subordonată față de propoziția 3 (are rol de nume predicativ al verbului copulativ **însemna**), regentă fața de propozițiile 5 și 6, coordonată copulativa prin **și** cu propoziția 7;

5. **s ă** li **s e f a c ă** celor trei pe plac până la capăt = propoziție secundară subiectivă, subordonată fața de propoziția 4 (are rol de subiect al verbului impersonal **trebuia**), coordonată copulativă prin juxtapunere cu propoziția 6;

6. **s ă n u** se mai **a t i n g ă** nimeni de oi = propoziție secundară subiectivă, subordonată fața de propoziția 4 (are rol de subiect al verbului impersonal **trebuia**), coordonată copulativă prin juxtapunere cu propoziția 5;

7. și ... salcâmul **t r e b u i a** tăiat = propoziție secundară predicativă, subordonată fața de propoziția 3 (are rol de nume predicativ al verbului copulativ **însemna**), coordonată copulativă prin conjuncția **și** cu propoziția 4;

8. cum altceva **n - a v e a u** ce vinde = propoziție secundară circumstanțială de cauză, subordonată față de propoziția 7.

9. **M a i c i u d a t e r a** = propoziție principală, regentă față de propoziția 10;

10. că nici cei trei în cauză **n u î n ț e l e g e a u** = propoziție secundară subiectivă, subordonată față de propoziția 9 (are rol de subiect al expresiei verbale impersonale **mai ciudat era**), regentă față de propoziția 11;

11. încât răspunsul lui Moromete... **n u e r a o b a t j o c u r ă** întâmplătoare la adresa fiilor = propoziție secundară circumstanțială consecutivă, subordonată față de propoziția 10;

12. c - **a t ă i a t** salcâmul = propoziție secundară atributivă, subordonată față de propoziția 11(are rol de atribut al substantivului **răspunsul**), regentă față de propoziția 13;

13. ca **s ă** se **m i r e** proștii = propoziție secundară circumstanțială de scop, subordonată față de propoziția 12.

Observații:

• În propoziția 8 apare o construcție infinitivală relativă cu rol de complement direct. De reținut că aceste complemente directe exprimate prin verbe la modul infinitiv apar numai după verbul **a avea** (rar după **a ști**), iar **ce, unde, când, cum** în acest caz nu mai au rolul de a introduce o propoziție secundară.

• Propoziția 8 este introdusă prin **cum**, care în text este conjuncție subordonatoare și nu adverb relativ (se poate înlocui cu **fiindcă**). Propoziția circumstanțială de cauză introdusă prin **cum** are o topică fixă: apare numai în fața propoziției regente.

Scanned with OKEN Scanner

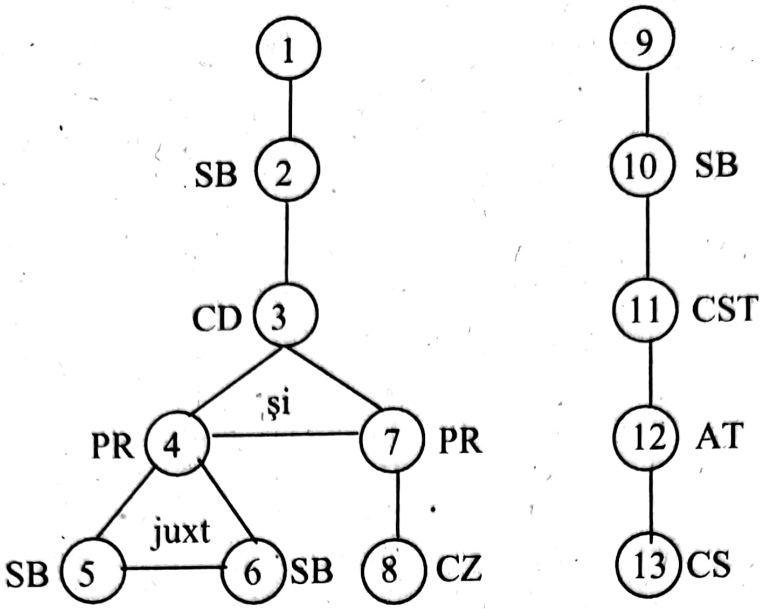

b. Analiza sintactică şi morfologică a cuvintelor cu rol de atribut:

- **lui Achim**: atribut substantival genitival, exprimat prin substantiv propriu, simplu, genul masculin, numărul singular, cazul genitiv, articulat cu articolul hotărât proclitic **lui**;
- **la Bucureşti**: atribut substantival prepoziţional (determină substantivul **plecarea**), exprimat prin substantiv propriu simplu, genul neutru, numărul singular, cazul acuzativ, precedat de prepoziţia simplă **la**;
- **în cauză**: atribut substantival prepoziţional, exprimat prin substantiv comun, simplu, genul neutru, numărul singular, cazul acuzativ, nearticulat, precedat de prepoziţia simplă **în**;
- **lui Moromete**: atribut substantival genitival, exprimat prin substantiv propriu, simplu, genul masculin, numărul singular, cazul genitiv, articulat cu articolul hotărât proclitic **lui**;
- **întâmplătoare**: atribut adjectival, exprimat prin adjectiv, variabil, cu două terminaţii şi cu trei forme flexionare, genul feminin, numărul singular, cazul nominativ, gradul pozitiv;
- **la adresa fiilor**: atribut substantival prepoziţional, exprimat prin substantiv comun, simplu, genul masculin, numărul plural, cazul genitiv, articulat cu articolul hotărât **-lor**, precedat de locuţiunea prepoziţională **la adresa**.

c. Verbele copulative din text folosite cu valoare predicativă:

Fiecare **a însemnat** în carnet rezultatele experienţei.

Teatrul Naţional **este** în Piaţa Revoluţiei.

3.24. a. Analiza sintactică a frazei:

1. A doua zi dimineaţa, Guica îşi **l u ă** ciorapul de gât = propoziţie principală, coordonată copulativă prin conjuncţia **şi** cu propoziţia 2;

2. şi **p o r n i** spre casa fratelui ei = propoziţie principală, coordonată copulativă prin conjuncţia **şi** cu propoziţia 1, regentă faţă de propoziţia 3;

Scanned with OKEN Scanner

3. **s ă f i e d e f a ţ ă** = propoziţie secundară circumstanţială de scop, subordonată faţă de propoziţia 2, regentă faţă de propoziţia 4;

4. când Moromete şi cu toţi ai lui **a u s ă b a g e d e s e a m ă** = propoziţie secundară circumstanţială de timp, subordonată faţă de propoziţia 3, regentă faţă de propoziţia 5;

5. că Paraschiv şi cu Nilă **a u f u g i t** cu caii la Bucureşti = propoziţie secundară completivă directă, subordonată faţă de propoziţia 4 (are rol de complement direct al locuţiunii verbale tranzitive **au să bage de seamă**);

6. **S e g â n d e a** încet, cu o bucurie = propoziţie principală, regentă faţă de propoziţiile 7 şi 8;

7. care îi **u n g e a** inima = propoziţie secundară atributivă, subordonată faţă de propoziţia 6 (are rol de atribut al substantivului **bucurie**);

8. cum **a r e s ă s e î n t i n d ă** vestea numaidecât în sat = propoziţie secundară completivă indirectă, subordonată faţă de propoziţia 6 (are rol de complement indirect al verbului intranzitiv **se gândea**), regentă faţă de propoziţiile 9 şi 10;

9. că cei trei băieţi ai lui Moromete **a u f u g i t** câteşitrei de acasă cu caii şi cu oile = propoziţie secundară atributivă, subordonată faţă de propoziţia 8 (are rol de atribut al substantivului **vestea**), coordonată copulativă prin **şi** cu propoziţia 10;

10. şi că asta **s – a î n t â m p l a t** ... din pricina celor două fete ale lui Moromete = propoziţie secundară atributivă, subordonată faţă de propoziţia 8 (are rol de atribut al substantivului **vestea**), coordonată copulativă prin **şi** cu propoziţia 9, regentă faţă de propoziţia 13;

11. şi Guica **a r e s ă a i b ă g r i j ă** = propoziţie principală incidentă, regentă faţă de propoziţia 12;

12. **s ă s e a f l e** tocmai aşa = propoziţie secundară completivă indirectă, subordonată faţă de propoziţia 11 (are rol de complement indirect al locuţiunii verbale **are să aibă grijă**);

13. care **v r o i a u** ele = propoziţie secundară atributivă, subordonată faţă de propoziţia 10 (are rol de atribut al substantivelor **fete** şi **Catrina**), regentă faţă de propoziţia 14;

14. **s ă p u n ă m â n a** pe averea fraţilor = propoziţie secundară completivă directă, subordonată faţă de propoziţia 13 (are rol de complement direct al verbului tranzitiv **vroiau**).

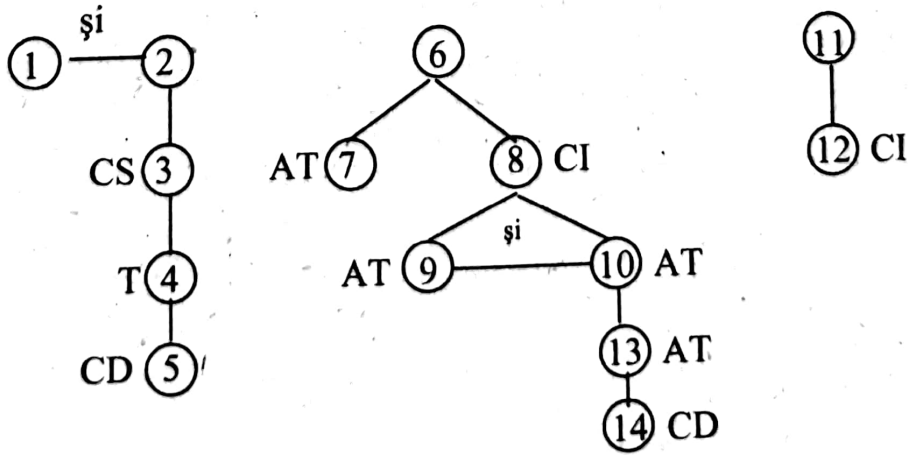

Scanned with OKEN Scanner

b. Analiza predicatelor exprimate prin locuțiuni verbale:

- **să fie de față**: predicat verbal, exprimat prin locuțiune verbală, formată din verbul **a fi**, conjugarea a IV-a, modul conjunctiv, timpul prezent, persoana a III-a, numărul singular, diateza activă, intranzitiv, neregulat, forma afirmativă + **de față**, locuțiune adjectivală;
- **au să bage de seamă**: predicat verbal, exprimat prin locuțiune verbală formată din **a băga**, verb predicativ, conjugarea I, modul indicativ, timpul viitor (formă populară), persoana a III-a, numărul plural, tranzitiv, regulat, forma afirmativă + prepoziția simplă **de** + **seamă**, substantiv comun, simplu, genul feminin, numărul singular, cazul acuzativ, nearticulat;
- **are să aibă grijă**: predicat verbal, exprimat prin locuțiune verbală, formată din **a avea**, verb predicativ, conjugarea a II-a, modul indicativ timpul viitor (formă populară), persoana a III-a, numărul singular, diateza activă, tranzitiv, neregulat, forma afirmativă + **grijă**, substantiv comun, simplu, genul feminin, numărul singular, cazul acuzativ, nearticulat;
- **să pună mâna**: predicat verbal, exprimat prin locuțiune verbală, formată din **a pune**, verb predicativ, conjugarea a III-a, modul conjunctiv, timpul prezent, persoana a III-a, numărul plural, diateza activă, tranzitiv (locuțiunea verbală este intranzitivă, deoarece substantivul **mâna** ocupă locul unui complement direct), regulat, forma afirmativă + **mâna**, substantiv comun, simplu, genul feminin, numărul singular, cazul acuzativ, articulat cu articolul hotărât **-a**.

c. Analiza sintactică și morfologică a textului subliniat (că cei trei băieți ai lui Moromete au fugit câteșitrei de acasă cu caii):

că: conjuncție subordonatoare universală, leagă o propoziție secundară atributivă de regenta ei; fără funcție sintactică;

cei trei: atribut adjectival, exprimat prin numeral cardinal propriu-zis, masculin, cazul nominativ (se acordă cu substantivul **băieți**);

băieți: subiect, exprimat prin substantiv comun, simplu, genul masculin, numărul plural, cazul nominativ, nearticulat;

ai lui Moromete: atribut substantival genitival, exprimat prin substantiv propriu, simplu, genul masculin, numărul singular, cazul genitiv, articulat cu articolul hotărât proclitic **lui** și articolul genitival (posesiv) **ai**;

au fugit: predicat verbal, exprimat prin verb predicativ, conjugarea a IV-a, modul indicativ, timpul perfectul compus, persoana a III-a, numărul plural, diateza activă, intranzitiv, regulat, forma afirmativă;

câteșitrei: element predicativ suplimentar (în gramatica școlară este considerat complement circumstanțial de mod), exprimat prin numeral cardinal colectiv, genul masculin, cazul nominativ (se acordă cu substantivul **băieți**);

de acasă = complement circumstanțial de loc, exprimat prin adverb de loc precedat de prepoziția simplă **de**;

cu caii = complement circumstanțial, sociativ, exprimat prin substantiv comun, simplu, genul masculin, numărul plural, cazul acuzativ, articulat cu articolul hotărât **-i**, precedat de prepoziția simplă **cu**.

Scanned with OKEN Scanner

3.25. a. Analiza sintactică a frazelor:

1. dacă **a r f i a ş a** = propoziţie secundară subiectivă, subordonată faţă de propoziţia 4 (are rol de subiect al verbului **înseamnă**), regentă faţă de propoziţia 2;

2. că din cauza păcatelor **n u p o ţ i** dormi = propoziţie secundară atributivă apoziţională, subordonată faţă de propoziţia 1 (explică adverbul **aşa**);

3. **c o n t i n u ă** el încercând grosimea ulucii = propoziţie incidentă;

4. **a r î n s e m n a** = propoziţie principală, regentă faţă de propoziţiile 1 şi 5;

5. că Paraschiv al meu... = propoziţie secundară predicativă, eliptică de predicat, subordonată faţă de propoziţia 4 (are rol de nume predicativ al verbului copulativ **ar însemna**), regentă faţă de propoziţia 6;

6. care... **d o a r m e**: propoziţie secundară atributivă, subordonată faţă de propoziţia 5 (are rol de atribut al substantivului **Paraschiv**), regentă faţă de propoziţiile 7 şi 9;

7. când **s e a p u c ă** = propoziţie secundară circumstanţială de timp, subordonată faţă de propoziţia 6, regentă faţă de propoziţia 8;

8. **s ă d o a r m ă** = propoziţie secundară completivă indirectă, subordonată faţă de propoziţia 7 (are rol de complement indirect al verbului intranzitiv **se apucă**;

9. până **i e s e** apă de sub el = propoziţie secundară circumstanţială de timp, subordonată faţă de propoziţia 6;

10. **a r î n s e m n a** = propoziţie principală, regentă faţă de propoziţiile 1 şi 14;

11. şi aici Moromete se **î n t r e r u p s e** = propoziţie principală incidentă, coordonată copulativă prin **şi** cu propoziţia 12;

12. şi **g â n d i** restul în tăcere = propoziţie principală incidentă, coordonată copulativă prin **şi** cu propoziţia 11;

13. **a r î n s e m n a** = propoziţie principală, regentă faţă de propoziţiile 1 şi 14;

14. că **e o m u l** cu inima cea mai curată de pe pământ = propoziţie secundară predicativă, subordonată faţă de propoziţia 13 (are rol de nume predicativ al verbului copulativ **ar însemna**).

15. **P r o a s t ă** mai **e** şi muierea asta a mea! = propoziţie independentă, enunţiativă exclamativă, dezvoltată, afirmativă;

16. se **m i r ă** apoi cu glas tare = propoziţie principală incidentă, regentă faţă de propoziţia 17;

17. în timp ce **c o n s t a t a** = propoziţie secundară circumstanţială de timp, subordonată faţă de propoziţia 16, regentă faţă de propoziţia 18;

18. că **a r f i g r e u** de susţinut = propoziţie secundară completivă directă, subordonată faţă de propoziţia 17 (are rol de complement direct al verbului tranzitiv **constata**), regentă faţă de propoziţia 19;

19. că ulucile curţii sale **n u s u n t p u t r e d e** = propoziţie secundară completivă directă, subordonată faţă de propoziţia 18) are rol de complement direct al verbului tranzitiv la modul supin **de susţinut**).

Scanned with OKEN Scanner

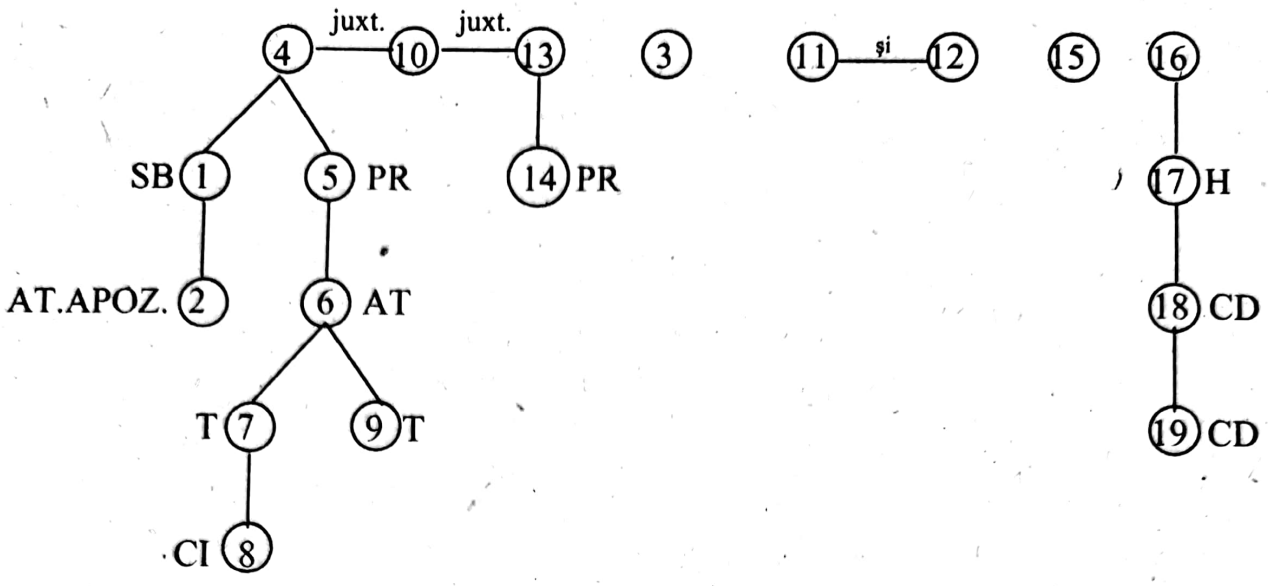

b. Analiza sintactică şi morfologică a cuvintelor subliniate:

- **Proastă e**: predicat nominal, format din nume predicativ, exprimat prin adjectiv, variabil, cu două terminaţii, cu patru forme flexionare, genul feminin, numărul singular, cazul nominativ, gradul pozitiv + verb copulativ, conjugarea a IV-a, modul indicativ, timpul prezent, persoana a III-a, numărul singular, diateza activă, intranzitiv, neregulat, forma afirmativă;
- **mai**: adverb de mod, intensiv, fără funcţie sintactică;
- **şi**: adverb de mod de întărire, fără funcţie sintactică;
- **muierea**: subiect, exprimat prin substantiv comun, simplu, genul feminin, numărul singular, cazul nominativ, articulat cu articolul hotărât **-a**;
- **asta**: atribut adjectival, exprimat prin adjectiv pronominal demonstrativ de apropiere, genul feminin, numărul singular, cazul nominativ (se acordă cu substantivul **muierea**);
- **a mea**: atribut adjectival, exprimat prin adjectiv pronominal posesiv, un posesor – un obiect posedat, persoana I, genul feminin, numărul singular, cazul nominativ (se acordă cu substantivul **muierea**);
- **ar fi greu**: predicat nominal, exprimat printr-o expresie verbală impersonală formată din verb copulativ, conjugarea a IV-a, modul condiţional-optativ, timpul prezent, persoana a III-a, numărul singular, diateza activă, intranzitiv, neregulat, forma afirmativă + nume predicativ, adverb de mod, gradul pozitiv;
- **de susţinut**: subiect, exprimat prin verb predicativ, conjugarea a III-a, modul supin, tranzitiv, regulat, forma afirmativă.

c. Familiile cuvintelor **gând**, **pământ** şi **prost**.

- **gând**, gânduleţ, a gândi, gândire, gânditor (adj.), gânditor (subst.), a regândi, regândire, a îngândura, îngândurare, îngândurat (adj.), neîngândurat, a răzgândi, răzgândire;
- **pământ**, pământos, pământiu, pământesc, nepământesc, pământean, nepământean, subpământean, pământeşte, a împământeni, împământenire,

Scanned with OKEN Scanner

împământenit (adj.), neîmpământenit, a împământa, împământat (adj.), neîmpământat, împământare;

• **prost**, prost (subst.), prostuț, prostan, prostănac, prostovan, prostălău, prostesc, prostește, prostime, a prosti, prostire, prostit (adj.), prosteală.

3.26. a. Analiza sintactică a frazelor:

1. Astăzi **v e n i s e** la fierărie din pricina lui Ion și a lui Miai, vecinul său = propoziție principală, regentă față de propoziția 2;

2. care **s e b u c u r a** ca un netot = propoziție secundară atributivă, subordonată față de propoziția 1 (are rol de atribut al substantivului **Ion**), regentă față de propoziția 3;

3. că **i a** și el **p a r t e** la dezbaterile politice = propoziție secundară completivă indirectă, subordonată față de propoziția 2 (are rol de complement indirect al verbului intranzitiv **se bucura**).

4. **V e n i s e** la fierărie cu gândul = propoziție principală, regentă față de propoziția 5;

5. **s ă - i a r a t e** lui Ion al lui Miai = propoziție secundară atributivă, subordonată față de propoziția 4 (are rol de atribut al substantivului **gândul**), regentă față de propozițiile 6,10 și 11;

6. **că**... nu numai că **n u t r e b u i e** = propoziție secundară completivă directă, subordonată față de propoziția 5 (are rol de complement direct al verbului tranzitiv **să arate**), coordonată copulativă prin **nu numai că**... **dar** cu propoziția 11, regentă față de propozițiile 7 și 10;

7. dacă lui Moromete și celorlalți le **c o n v i n e** = propoziție secundară circumstanțială opozițională falsă condițională (în gramatica școlară: circumstanțială condițională), subordonată față de propoziția 6, regentă față de propozițiile 8 și 9;

8. **s ă f a c ă p o l i t i c ă** cu guvernele = propoziție secundară subiectivă, subordonată față de propoziția 7 (are rol de al verbului impersonal **convine**);

9. fiindcă guvernele le- **a u d a t** pământ = propoziție secundară circumstanțială de cauză, subordonată față de propoziția 7;

10. lui Ion al lui Mihai... **s ă** -i **c o n v i n ă** = propoziție secundară subiectivă, subordonată față de propoziția 6 (are rol de subiect al verbului impersonal **nu trebuie**);

11. dar (**t r e b u i e**) = propoziție secundară completivă directă cu predicatul subînțeles, subordonată față de propoziția 5 (are rol de complement direct al verbului tranzitiv **să arate**), coordonată copulativă cu propoziția 6 prin nu numai **că**... **dar**, regentă față de propozițiile 12, 13 și 14;

12. nici **s ă n - a i b ă d e - a f a c e** cu ei = propoziție secundară subiectivă, subordonată față de propoziția 11 (are rol de subiect al verbului impersonal subînțeles **trebuie**), coordonată copulativă prin **nici**... **nici** cu propoziția 13;

Scanned with OKEN Scanner

13. nici **b u n ă z i u a s ă n u** le **d e a** = propoziție secundară subiectivă, subordonată față de propoziția 11 (are rol de subiect al verbului impersonal subînțeles **trebuie**), coordonată copulativă prin **nici**... **nici** cu propoziția 13.

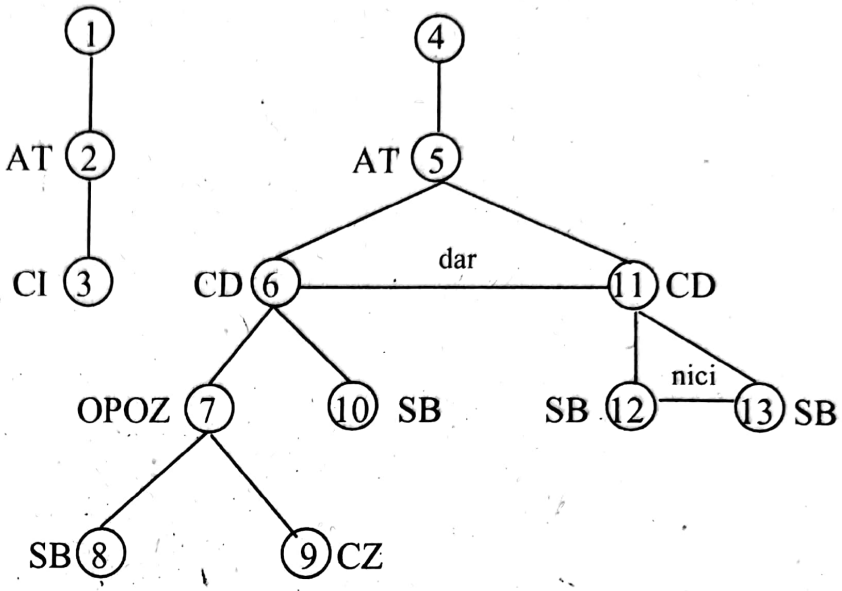

b. Analiza sintactică şi morfologică a cuvintelor din prima frază:

- **astăzi**: complement circumstanțial de timp, exprimat prin adverb de timp;
- **venise**: predicat verbal, exprimat prin verb predicativ, conjugarea a IV-a, modul indicativ, timpul mai mult ca prefect, persoana a III-a, numărul singular, diateza activă, intranzitiv, regulat, forma afirmativă;
- **la fierărie** = complement circumstanțial de loc, exprimat prin substantiv comun, simplu, genul feminin, numărul singular, cazul acuzativ, nearticulat, precedat de prepoziția simplă **la**;
- **din pricina**: complement circumstanțial de cauză, exprimat prin substantiv comun, simplu, genul feminin, numărul singular, cazul acuzativ, articulat cu articolul hotărât **-a**;
- **lui Ion**: atribut substantival genitival, exprimat prin substantiv propriu, simplu, genul masculin, numărul singular, cazul genitiv, articulat cu articolul hotărât proclitic **lui**.

Observație: G. G. Neamțu, *Elemente de analiză gramaticală*, E.S.E., București, 1989, exclude, pe bună dreptate, din rândul locuțiunilor prepoziționale care se construiesc cu cazul genitiv: **din cauza, din pricina, în timpul, în vremea, cu condiția, cu ajutorul, cu scopul, în cazul**, pe care le consideră îmbinări de cuvinte în structura cărora apare o prepoziție + substantiv + atribut al substantivului. Dovada este faptul că acest substantiv articulat poate fi însoțit de un adjectiv pronominal demonstrativ acordat, deci cu rol de atribut (**din cauza aceasta** sau **din această cauză** etc.). Întrucât gramaticile școlare nu reflectă încă acest nou punct de vedere, la examene se iau în considerare ambele variante: prepoziție + substantiv în cazul genitiv + atribut sau locuțiune prepozițională + substantiv în cazul genitiv.

Scanned with OKEN Scanner

- **al lui Miai**: atribut substantival genitival, exprimat prin substantiv propriu, genul masculin, numărul singular, cazul genitiv, articulat cu articolul hotărât proclitic **lui** şi articolul genitival **al**;
- **vecinul**: atribut substantival apoziţional, exprimat prin substantiv comun, simplu, genul masculin, numărul singular, cazul nominativ, articulat cu articolul hotărât enclitic **-l**;
- **său**: atribut adjectival, exprimat prin adjectiv pronominal posesiv, un posesor – un obiect posedat, persoana a III-a, genul masculin, numărul şingular, cazul nominativ (se acordă în gen, număr şi caz cu **vecinul**);
- **care**: subiect, exprimat prin pronume relativ, simplu, genul masculin, numărul singular (înlocuieşte substantivul **vecinul**), cazul nominativ; în frază leagă o propoziţie secundară atributivă de regenta ei;
- **se bucura**: predicat verbal, exprimat prin verb predicativ, conjugarea I, modul indicativ, timpul imperfect, persoana a III-a, numărul singular, diateza reflexivă, intranzitiv, regulat, forma afirmativă;
- **ca un netot**: complement circumstanţial de mod comparativ, exprimat prin substantiv comun, simplu, genul masculin, numărul singular, cazul acuzativ, articulat cu articolul nehotărât **un**, precedat de adverbul de comparaţie **ca**;
- **că**: conjuncţie subordonatoare universală, simplă, leagă o propoziţie secundară completivă indirectă de regenta ei;
- **ia parte**: predicat verbal, exprimat printr-o locuţiune verbală, formată din **a lua**, verb predicativ, conjugarea I, modul indicativ, timpul prezent, persoana a III-a, numărul singular, diateza activă, neregulat, forma afirmativă + **parte**, substantiv comun, simplu, genul feminin, numărul singular, cazul acuzativ, nearticulat; locuţiunea verbală este intranzitivă;
- **şi**: adverb de mod de întărire, fără funcţie sintactică (însoţeşte pronumele **el**, care are funcţie de subiect);
- **el**: subiect, exprimat prin pronume personal, persoana a III-a, numărul singular, genul masculin, cazul nominativ;
- **la dezbaterile**: complement indirect, exprimat prin substantiv comun, simplu, genul feminin, numărul plural, cazul acuzativ, articulat cu articolul hotărât enclitic **-le**, precedat de prepoziţia simplă **la**;
- **politice**: atribut adjectival, exprimat prin adjectiv variabil, cu două terminaţii, cu patru forme flexionare, genul feminin, numărul plural, cazul acuzativ.

c. Cuvintele derivate:
fierărie (**fierar** + sufixul **-ie**), **dezbatere** (**a dezbate** + sufixul **-ere**), **a înhăma** (prefixul **în-** cu varianta **îm-** + **ham** + sufixul **-a**), **moşie** (**moş** + sufixul **-ie**).

3.27. a. Analiza sintactică a frazelor
1. **A ş a . . . s ă f i e** = propoziţie secundară completivă directă, subordonată faţă de propoziţia 2 (are rol de complement direct al verbului bitranzitiv la diateza activă **se învăţase**);

Scanned with OKEN Scanner

2. se **învăţase** = propoziţie principală, regentă faţă de propoziţiile 1 şi 3;

3. chiar dacă acest fel de a fi **nu-i folosea** la nimic = propoziţie secundară circumstanţială concesivă, subordonată faţă de propoziţia 2.

4. Femeia **tăcu** = propoziţie independentă, enunţiativă, neexclamativă, simplă, afirmativă.

5. **Ar fi fost zadarnic** = propoziţie principală, regentă faţă de propoziţia 6;

6. **să-i amintească** bărbatului = propoziţie secundară subiectivă, subordonată faţă de propoziţia 5 (are rol de subiect al expresiei verbale impersonale **ar fi fost zadarnic**), regentă faţă de propoziţia 7;

7. că la urma urmei **era dator** ... fiind vorba de bărbatul sorei lui = propoziţie secundară completivă directă, subordonată faţă de propoziţia 6 (are rol de complement direct al verbului tranzitiv **să amintească**), regentă faţă de propoziţiile 8 şi 9;

8. **să se ducă** = propoziţie secundară completivă indirectă, subordonată faţă de propoziţia 7 (are rol de complement indirect al adjectivului **dator**);

9. care niciodată **nu pomenise** = propoziţie secundară atributivă, subordonată faţă de propoziţia 7 (are rol de atribut al substantivului **bărbatul**), regentă faţă de propoziţia 10;

10. că **ar avea** drept asupra casei = propoziţie secundară completivă directă, subordonată faţă de propoziţia 9 (are rol de complement direct al verbului tranzitiv **nu pomenise**);

11. şi **ar fi putut** = propoziţie principală incidentă, regentă faţă de propoziţia 12;

12. **s-o facă** = propoziţie secundară completivă directă, subordonată faţă de propoziţia 11 (are rol de complement direct al verbului tranzitiv **ar fi putut**);

13. alţii **ajungeau** până acolo cu neînţelegerea = propoziţie principală, regentă faţă de propoziţiile 14 şi 15;

14. încât **umblau** prin judecăţi = propoziţie secundară circumstanţială consecutivă, subordonată faţă de propoziţia 13, coordonată copulativă prin **şi** cu propoziţia 15;

15. şi **nu** se **lăsau** = propoziţie secundară circumstanţială consecutivă. Subordonată faţă de propoziţia 13, coordonată copulativă prin **şi** cu propoziţia 14, regentă faţă de propoziţia 16;

16. până **nu împărţeau** casa ca nebunii, scândură cu scândură = propoziţie secundară circumstanţială de timp, subordonată faţă de propoziţia 15, regentă faţă de propoziţia 17;

17. chiar dacă rudele de sânge **se împotriveau** = propoziţie secundară circumstanţială concesivă, subordonată faţă de propoziţia 16;

18. cumnatul Grigore ... **nu suflase** un cuvânt = propoziţie principală;

19. **erau** zece ani = propoziţie incidentă.

Scanned with OKEN Scanner

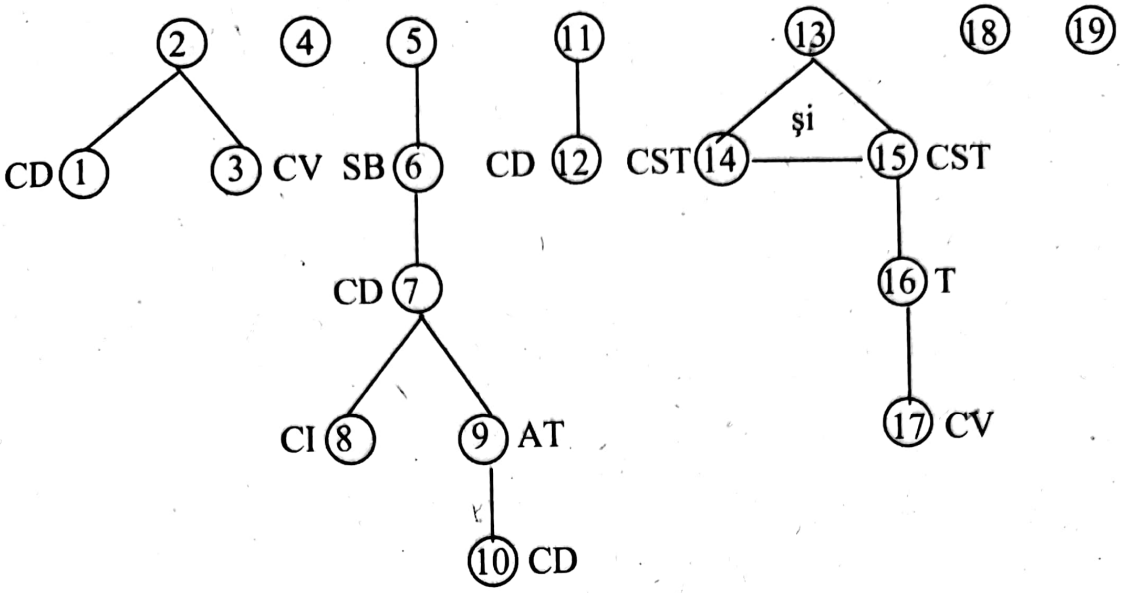

b. Analiza sintactică şi morfologică a cuvintelor din prima frază:

- **aşa să fie**: predicat nominal, format din **să fie**, verb copulativ, conjugarea a IV-a, modul conjunctiv, timpul prezent, persoana a III-a, numărul singular, diateza activă, intranzitiv, neregulat şi **aşa**, nume predicativ, exprimat prin adverb de mod;
- **învăţase**: predicat verbal, exprimat prin verb predicativ, conjugarea I, modul indicativ, timpul mai mult ca perfect, persoana a III-a, numărul singular, diateza activă pronominală (pronumele reflexiv are funcţie sintactică), bitranzitiv, regulat, forma afirmativă;
- **se**: complement direct, exprimat prin pronume reflexiv, persoana a III-a, numărul singular, cazul acuzativ, forma neaccentuată (funcţia de complement direct poate fi evidenţiată prin înlocuirea cu un pronume personal în acelaşi caz: el **mă** învăţase);
- **chiar dacă**: locuţiune conjuncţională subordonatoare specializată, leagă o propoziţie secundară circumstanţială concesivă de regenta ei;
- **acest**: atribut adjectival, exprimat prin adjectiv pronominal demonstrativ de apropiere, gen neutru, numărul singular, cazul nominativ (se acordă cu substantivul **fel**);
- **fel**: subiect, exprimat prin substantiv comun, simplu, genul neutru, numărul singular, cazul nominativ, nearticulat;
- **de a fi**: atribut verbal, exprimat prin verb predicativ, conjugarea I, modul infinitiv, timpul prezent, diateza activă, intranzitiv, neregulat, forma afirmativă;
- **nu foloseau**: predicat verbal, exprimat prin verb predicativ, conjugarea a IV-a, modul indicativ, timpul imperfect, persoana a III-a, numărul singular, diateza activă, intranzitiv (în text), regulat, forma negativă;
- **i**: complement indirect, exprimat prin pronume personal, persoana a III, numărul singular, genul masculin, cazul dativ, formă neaccentuată;
- **la nimic**: complement indirect, exprimat prin pronume negativ, cazul acuzativ, precedat de prepoziţia simplă **la**.

Scanned with OKEN Scanner

c. Folosirea cratimei în text:

nu-i = cratima marchează rostirea în aceeaşi silabă a două cuvinte: negaţia **nu** şi pronumele formă neaccentuată **–i**;

să-i = cratima marchează rostirea în aceeaşi silabă a două cuvinte: conjuncţia **să** şi pronumele formă neaccentuată **-i**;

s-o = marchează elidarea vocalei **ă** şi rostirea în aceeaşi silabă a două cuvinte: conjuncţia **s(ă)** şi pronumele **o**.

3.28. a) Analiza sintactică a frazei:

1. Dar nici ea **n u a u z i** bine = propoziţie principală, coordonată copulativă cu propoziţia 2;

2. şi **n u î n ţ e l e s e** – propoziţie principală, coordonată copulativă cu propoziţiile 1 şi 4;

3. că recomandarea **e r a** cam **c a t e g o r i c ă** = propoziţie secundară completivă directă, subordonată faţă de propoziţia 2, are rol de complement direct al verbului tranzitiv **nu înţelese**);

4. şi cu atât mai puţin **p u t u** = propoziţie principală, coordonată copulativă cu propoziţia 2;

5. **s ă - ş i d e a s e a m a** = propoziţie secundară completivă directă, subordonată faţă de propoziţia 4 are rol de complement direct al verbului **putu**);

6. că expresia de înstrăinare ... **n u p u t e a** = propoziţie secundară completivă indirectă, subordonată faţă de propoziţia 5 are rol de complement indirect al locuţiunii verbale intranzitive **să-şi dea seama**);

7. care **a p ă r u s e** pe chipul infirmierelor şi medicilor la auzul acestei recomandări = propoziţie secundară atributivă, subordonată faţă de propoziţia 6 (are rol de atribut al substantivului **expresia**);

8. **s ă î n s e m n e a l t c e v a** = propoziţie secundară completivă directă, subordonată faţă de prepoziţia 6 (are rol de complement direct al verbului tranzitiv **nu putea**);

9. decât că şederea ei acolo **s e t e r m i n a s e** = propoziţie secundară circumstanţială de excepţie, subordonată faţă de propoziţia 8;

10. şi că plecarea **e r a o c h e s t i e** de zile = propoziţie secundară circumstanţială de excepţie, subordonată faţă de propoziţia 8, coordonată copulativă cu propoziţia 9.

Scanned with OKEN Scanner

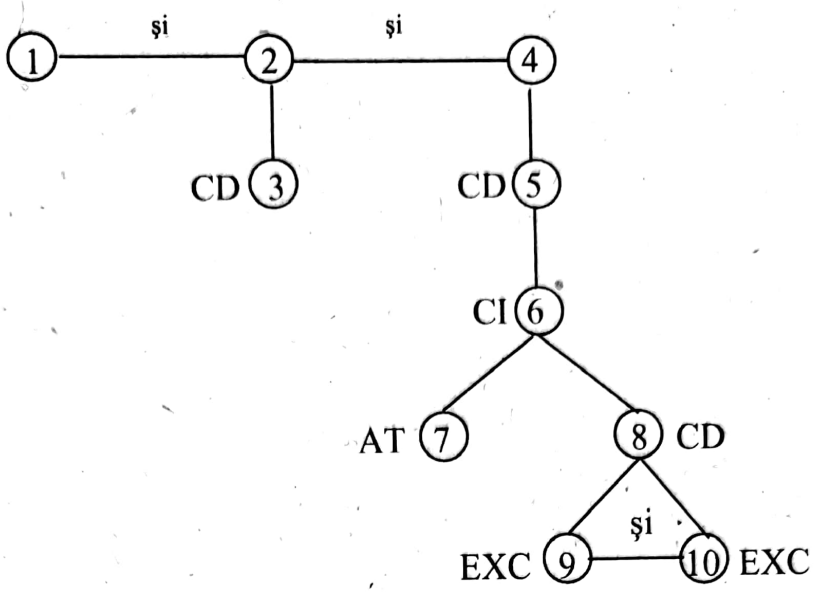

b. Analiza sintactică şi morfologică a cuvintelor subliniate:

- **expresia**: subiect, exprimat prin substantiv comun simplu, genul feminin, numărul singular, cazul nominativ, articulat cu articolul hotărât **-a**;
- **de înstrăinare**: atribut substantival prepoziţional, exprimat prin substantiv comun, simplu, genul feminin, numărul singular, cazul acuzativ, nearticulat, precedat de prepoziţia simplă **de**;
- **care**: subiect, exprimat prin pronume relativ simplu, genul feminin, numărul singular (înlocuieşte substantivul **expresia**); în frază leagă o propoziţie atributivă de regenta ei;
- **apăruse**: predicat verbal, exprimat prin verb predicativ, conjugarea a II-a, modul indicativ, timpul mai mult ca perfect, persoana a III-a, numărul singular, diateza activă, intranzitiv, regulat, forma afirmativă;
- **pe chipul**: complement circumstanţial de loc, exprimat prin substantiv comun, simplu, genul neutru, numărul singular, cazul acuzativ, articulat cu articolul hotărât **-l**, precedat de prepoziţia simplă **pe**;
- **infirmierelor**: atribut substantival genitival, exprimat prin substantiv comun, simplu, genul feminin, numărul plural, cazul genitiv, articulat cu articolul hotărât **-lor**;
- **şi**: conjuncţie coordonatoare copulativă, leagă două atribute;
- **medicilor**: atribut substantival genitival, exprimat prin substantiv comun, simplu, genul masculin, numărul plural, cazul genitiv, articulat cu articolul hotărât **-lor**.

c. Mijloacele interne de îmbogăţire a vocabularului sunt:
derivarea cu sufixe şi prefixe;
compunerea;
schimbarea valorii gramaticale.

Fiecare procedeu trebuie definit, detaliat şi mai ales exemplificat.

Scanned with OKEN Scanner

3.29. a. Analiza sintactică a frazelor:

1. Îi **s p u s e** = propoziție principală, coordonată copulativă prin **și** cu propoziția 4, regentă față de propoziția 2;

2. că **a l u a t h o t ă r â r e a** = propoziție secundară completivă directă, subordonată față de propoziția 1 (are rol de complement direct al verbului tranzitiv **spuse**), regentă față de propoziția 3;

3. **s ă n u** m a i **b e a** = propoziție secundară atributivă, subordonată față de propoziția 2 (are rol de atribut al substantivului **hotărârea**);

4. și îi **p r o m i s e** = propoziție principală, coordonată copulativă prin și cu propoziția 1, regentă față de propozițiile 5 și 8;

5. că niciodată **n – o s ă s e** mai **î n t â m p l e** = propoziție secundară completivă directă, subordonată față de propoziția 4 (are rol de complement direct al verbului tranzitiv **promise**), coordonată copulativă prin **și** cu propoziția 11, regentă față de propoziția 6;

6. ceea ce **s e î n t â m p l a s e** în noaptea aceasta ultimă = propoziție secundară subiectivă, subordonată față de propoziția 5 (are rol de subiect al verbului impersonal **n-o să se întâmple**), regentă față de propoziția 7;

7. care o **î n g r o z i s e** pe ea așa de tare = propoziție secundară atributivă, subordonată față de propoziția 6 (are rol de atribut al substantivului **noaptea**);

8. și că îi **c e r e a** un răgaz de câteva zile = propoziție secundară completivă directă, subordonată față de propoziția 1 (are rol de complement direct al verbului tranzitiv **spuse**) coordonată copulativă prin **și** cu propoziția 3, regentă față de propoziția 9;

9. ca **s –o c o n v i n g ă** = propoziție secundară circumstanțială de scop, subordonată față de propoziția 8, regentă față de propozițiile 10 și 11;

10. că **n u e r a v o r b a** de o simplă promisiune = propoziție secundară completivă indirectă, subordonată față de propoziția 9 (are rol de complement indirect al verbului tranzitiv **să convingă**), coordonată adversativă prin **ci** cu propoziția 11;

11. ci **(e r a v o r b a)** de o cotitură în viața lui = propoziție secundară completivă indirectă eliptică de predicat, subordonată față de propoziția 9 (are rol de complement indirect al verbului tranzitiv **să convingă**), coordonată adversativă prin **ci** cu propoziția 19;

12. Ea îi **r ă s p u n s e** = propoziție principală, regentă față de propozițiile 13, 15, 17 și 19;

13. că **n u e r a** prima oară = propoziție secundară completivă directă, subordonată față de propoziția 12 (are rol de complement direct al verbului tranzitiv **răspunse**), regentă față de propoziția 14;

14. când el îi **p r o p u n e a** astfel de cotituri = propoziție secundară subiectivă, subordonată față de propoziția 13 (are rol de subiect al verbului impersonal **era**, care are sensul „se întâmpla");

15. **s - o l a s e** totuși = propoziție secundară completivă directă, subordonată față de propoziția 12 (are rol de complement direct al verbului

Scanned with OKEN Scanner

tranzitiv **răspunse**), coordonată copulativă prin juxtapunere cu propoziţiile 13 şi 17; regentă faţă de propoziţia 16;

16. **s ă** se **g â n d e a s c ă** = propoziţie secundară completivă indirectă, subordonată faţă de propoziţia 15 (are rol de complement indirect al verbului tranzitiv **să lase**, care are complement direct);

17. **s ă** s e **d u c ă** = propoziţie secundară completivă directă, subordonată faţă de propoziţia 1 (are rol de complement direct al verbului tranzitiv **răspunse**), coordonată copulativă prin juxtapunere cu propoziţia 15 şi prin **şi** cu propoziţia 19, regentă faţă de propoziţia 18;

18. **s ă** se **p l i m b e** prin pădure = propoziţie secundară circumstanţială de scop, subordonată faţă de propoziţia 17;

19. şi **s ă** se **î n t o a r c ă** peste două ceasuri = propoziţie secundară completivă directă, subordonată faţă de propoziţia 12) are rol de complement direct al verbului tranzitiv **răspunse**), coordonată copulativă prin **şi** cu propoziţia 17).

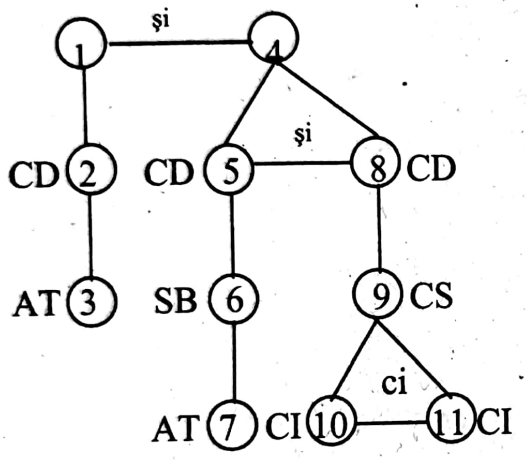

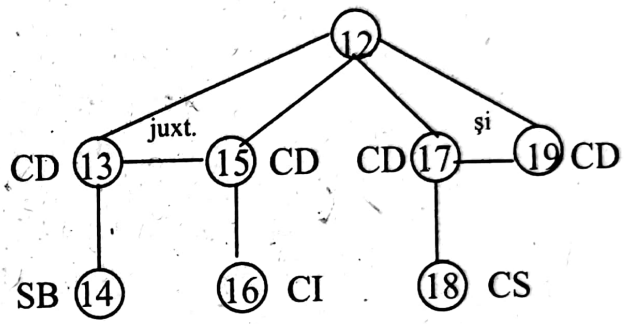

b. Transformarea vorbirii indirecte în vorbire directă:

În stil indirect sunt realizate următoarele fragmente:

Îi spuse că a luat hotărârea să nu mai bea şi îi promise că niciodată n-o să se mai întâmple ceea ce se întâmplase în noaptea aceasta ultimă care o îngrozise pe ea aşa de tare şi îi cerea un răgaz de câteva zile ca s-o convingă că nu era vorba de o simplă promisiune, ci de o cotitură în viaţa lui.

Ea îi răspunse că nu era prima oară când el îi propunea astfel de cotituri; s-o lase totuşi să se gândească, să se ducă să se plimbe prin pădure şi să se întoarcă peste două ceasuri.

În stil direct cele două fragmente devin:

Îi spuse:

– Am luat hotărârea să nu mai beau şi îţi promit că niciodată n-o să se mai întâmple ceea ce s-a întâmplat în noaptea aceasta ultimă care te-a îngrozit pe tine aşa de tare şi îţi cer un răgaz de câteva zile ca să te conving că nu e vorba de o simplă promisiune, ci de o cotitură în viaţa mea.

Ea îi răspunse:

– Nu e prima oară când îmi propui astfel de cotituri; lasă-mă totuşi să mă gândesc şi du-te să te plimbi prin pădure şi întoarce-te peste două ceasuri.

Scanned with OKEN Scanner

Modificările sunt următoarele:

1. propoziţiile completive directe, subordonate faţă de verbele de declaraţie **spuse** şi **răspunse**, se transformă în propoziţii principale;

2. conjuncţiile **ca** şi **să**, care leagă propoziţiile completive directe subordonate faţă de verbele **spuse** şi **răspunse**, dispar şi în locul lor se folosesc semne de punctuaţie caracteristice vorbirii directe: două puncte şi liniuţa de dialog;

3. persoana verbelor, a pronumelor şi a adjectivelor pronominale se modifică şi devine persoana I, dacă este vorba de vorbitor, sau persoana a II-a, dacă este vorba de interlocutor;

4. unele moduri şi timpuri verbale se schimbă: modul conjunctiv este înlocuit cu modul imperativ, iar timpul mai mult ca perfectul şi timpul imperfect cu timpul perfectul compus, respectiv timpul prezent.

c. Semnele de ortografie şi de punctuaţie din prima frază:

n-o = cratimă, semn de ortografie, marchează elidarea vocalei **u** şi rostirea în aceeaşi silabă a două cuvinte (negaţia **nu** şi verbul **o**);

s-o = cratimă, semn de ortografie, marchează elidarea vocalei **ă** şi rostirea în aceeaşi silabă a două cuvinte (conjuncţia **să** şi pronumele **o**);

virgulă (,) = semn de punctuaţie, desparte două propoziţii în raport de coordonare adversativă prin conjuncţia **ci**;

punct (.) = semn de punctuaţie, marchează sfârşitul frazei.

3.30. a. Analiza sintactică a frazelor:

1. Astfel **s i m ţ e a m** eu în acele clipe = propoziţie principală, regentă faţă de propoziţia 2;

2. că **n u s u n t î n s t a r e** = propoziţie secundară atributivă apoziţională, subordonată faţă de propoziţia 1 (are rol de apoziţie pe lângă adverbul **astfel**), regentă faţă de propoziţiile 3, 4 şi 7;

Observaţie: Propoziţia 1 este despărţită prin virgulă de regenta ei şi acest lucru exclude interpretarea ei drept propoziţie completivă directă. Caracterul ei explicativ, deci de apoziţie faţă de adverbul **astfel**, care are un sens general, poate fi evidenţiat prin completarea textului cu un adverb (**adică, şi anume**): În acele clipe eu simţeam astfel, şi anume că …

3. **s ă m ă u i t** liniştit la Matilda = propoziţie secundară completivă indirectă, subordonată faţă de propoziţia 2 (are rol de complement indirect al locuţiunii verbale intranzitive **nu sunt în stare**), coordonată copulativă prin **şi** cu propoziţia 4;

4. şi **s ă - i s p u n** = propoziţie secundară completivă indirectă, subordonată faţă de propoziţia 2 (are rol de complement indirect al locuţiunii verbale intranzitive **nu sunt în stare**), coordonată copulativă prin **şi** cu propoziţia 3 şi 7;

5. Bine = propoziţie principală neanalizabilă.

6. **v o i** p l e c a chiar azi = propoziţie principală;

Scanned with OKEN Scanner

7. şi **s ă** şi **p l e c** = propoziţie secundară completivă indirectă, subordonată faţă de propoziţia 2 (are rol de complement indirect al locuţiunii verbale intranzitive **nu sunt în stare**), coordonată copulativă prin **şi** cu propoziţia 4, regentă faţă de propoziţia 8;

8. fără **s ă** mă **î n t r e b** = propoziţie predicativă suplimentară, subordonată faţă de propoziţia 7 (are rol de element predicativ suplimentar: plec **neîntrebându-**mă), regentă faţă de propoziţia 9;

9. de ce = propoziţie secundară completivă directă, eliptică de predicat (predicatul subînţeles: **p l e c**), subordonată faţă de propoziţia 8 (are rol de complement direct al verbului bitranzitiv **să întreb**);

10. **E r a u n f a p t** brutal = propoziţie principală, coordonată copulativă prin juxtapunere cu propoziţia 11;

11. ce importanţă **a v e a** = propoziţie principală, coordonată copulativă prin juxtapunere cu propoziţia 10, regentă faţă de propoziţia 12;

12. că **e r a** pentru mine **i n e x p l i c a b i l** = propoziţie secundară subiectivă, subordonată faţă de propoziţia 11 (are rol de subiect al verbului-predicat fără subiect **avea**).

13. Ce- **o s ă** mai **f i e** pe urmă = propoziţie secundară completivă directă, subordonată faţă de propoziţia 14 (are rol de complement direct al verbului tranzitiv **o să vedem**);

14. **o s ă v e d e m** = propoziţie principală, coordonată adversativă prin juxtapunere cu propoziţia 15, regentă faţă de propoziţia 13;

15. Acum **s e i m p u n e a** = propoziţie principală coordonată adversativă prin juxtapunere cu propoziţia 23, regentă faţă de propoziţia 16;

16. **s ă** mă **d e s p r i n d** = propoziţie secundară subiectivă, subordonată faţă de propoziţia 15 (are rol de subiect al verbului impersonal **se impunea**).

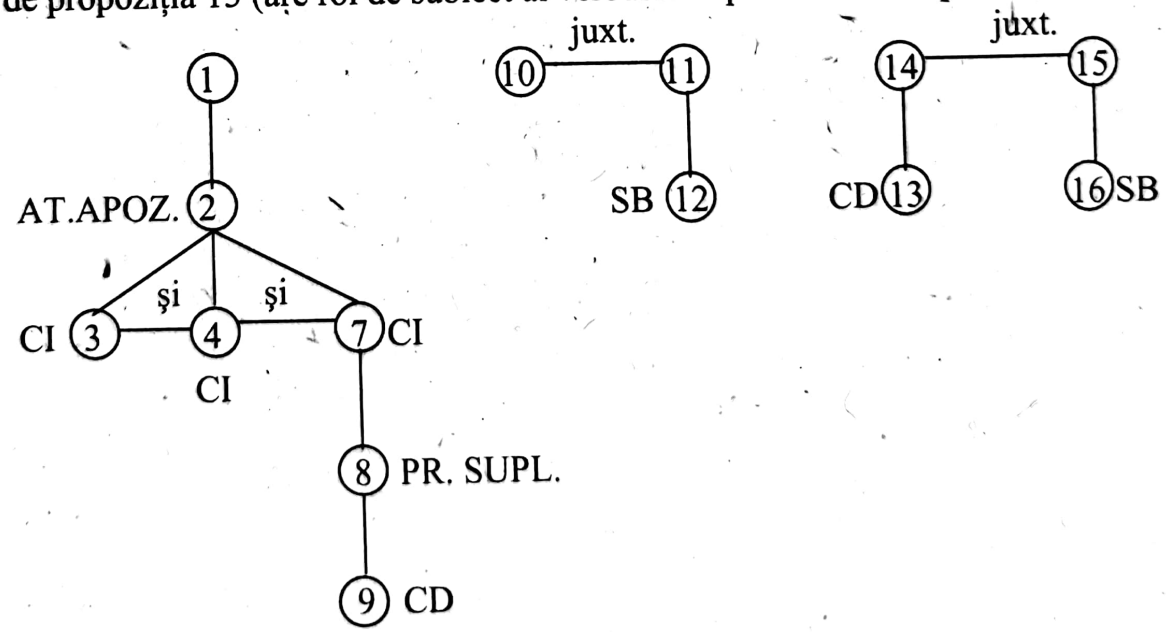

b. Analiza sintactică şi morfologică a cuvintelor subliniate:

- **ce**: atribut adjectival, exprimat prin adjectiv pronominal interogativ, invariabil, genul feminin, numărul singular, cazul acuzativ; în frază introduce o propoziţie principală interogativă;

Scanned with OKEN Scanner

Observație: Valoarea de adjectiv pronominal al lui **ce** se poate vedea dacă înlocuim propoziția interogativă cu o propoziție-răspuns: **Ce** importanță avea? Avea o importanță **mare** (**mică**).

- **importanță**: complement direct, exprimat prin substantiv comun, simplu, genul feminin, numărul singular, cazul acuzativ, nearticulat;
- **avea**: predicat verbal, exprimat prin verb predicativ, conjugarea a II-a, modul indicativ, timpul imperfect, persoana a III-a, numărul singular, diateza activă, tranzitiv, forma afirmativă, neregulat;
- **că**: conjuncție subordonatoare simplă, universală, leagă o propoziție secundară subiectivă de regenta ei;
- **era inexplicabil**: predicat nominal, exprimat prin verbul copulativ **era**, conjugarea a IV-a, modul indicativ, timpul imperfect, persoana a III-a, numărul singular, diateza activă, intranzitiv, forma afirmativă, neregulat și numele predicativ **inexplicabil**, exprimat prin adjectiv variabil, cu două terminații, cu patru forme flexionare, genul neutru, numărul singular, cazul nominativ;
- **pentru mine**: complement circumstanțial de relație, exprimat prin pronume personal, persoana I, numărul singular, cazul acuzativ, formă accentuată, precedat de prepoziția simplă **pentru**.

c. Schimbarea valorii gramaticale (cu exemplele din text)

Schimbarea valorii gramaticale sau conversiunea este unul dintre procedeele interne de îmbogățire a vocabularului, alături de derivarea cu sufixe și prefixe și de compunere.

Prin procedeul numit schimbarea valorii gramaticale cuvântul nou se formează dintr-un alt cuvânt din limba română prin trecerea lui dintr-o clasă morfologică într-alta, fie fără a modifica forma cuvântului, fie prin articularea lui cu articol hotărât sau nehotărât.

Prin acest mijloc de îmbogățire a vocabularului orice parte de vorbire poate deveni substantiv (Frumosul este o categorie estetică. A luat un zece. Cititul îl pasionează. Binele cu bine se răsplătește. Etc.), adjectivul devine adverb (Se exprimă elegant), participiul devine adjectiv (Marfa vândută nu se schimbă) etc.

În frazele propuse pentru analiză consemnăm următoarele cuvinte formate prin schimbarea valorii gramaticale:

- **total** (adverb) provine din **total** (adjectiv);
- **acele** (adjectiv pronominal demonstrativ) provine din **acele** (pronume demonstrativ);
- **ce** (adjectiv pronominal interogativ) provine din **ce** (pronume interogativ);
- **agățat** (adjectiv) provine din **agățat** (verb la participiu);
- **liniștit** (adjectiv) provine din **liniștit** (verb la participiu).

Scanned with OKEN Scanner

3.31. a. Analiza sintactică a frazei:

1. Primejdia ... **s e a s e a m ă n ă** cu aceea a unui om = propoziție principală, regentă față de propozițiile 2, 4 și 5;

2. în care **s e a f l ă** un bărbat = propoziție secundară atributivă, subordonată față de propoziția 1 (are rol de atribut al substantivului **primejdia**), regentă față de propoziția 3;

3. care **i u b e ș t e** total o femeie = propoziție secundară atributivă, subordonată față de propoziția 2 (are rol de atribut al substantivului **un bărbat**);

4. care **a a t i n s** un fir de înaltă tensiune = propoziție secundară atributivă, subordonată față de propoziția 1 (are rol de atribut al substantivului **om**), coordonată copulativă prin **și** cu propoziția 5;

5. și care ... **m o a r e** agățat acolo, fără scăpare = propoziție secundară atributivă, subordonată față de propoziția 1 (are rol de atribut al substantivului **om**), coordonată copulativă prin **și** cu propoziția 4, regentă față de propozițiile 6 și 7;

6. dacă **n u s e z b a t e** = propoziție secundară circumstanțială condițională, subordonată față de propoziția 5, coordonată copulativă prin juxtapunere cu propoziția 7;

7. dacă instinctul **n u l- a a j u t a t** = propoziție secundară circumstanțială condițională, subordonată față de propoziția 5, coordonată copulativă prin juxtapunere cu propoziția 6, regentă față de propoziția 8;

8. **s ă** se **s m u l g ă** în chiar clipa = propoziție secundară completivă indirectă, subordonată față de propoziția 7 (are rol de complement indirect al verbului tranzitiv cu complement direct **a ajutat**), regentă față de propoziția 9;

9. când **a f o s t z g â l ț â i t** = propoziție secundară atributivă, subordonată față de propoziția 8 (are rol de atribut al substantivului **clipa**).

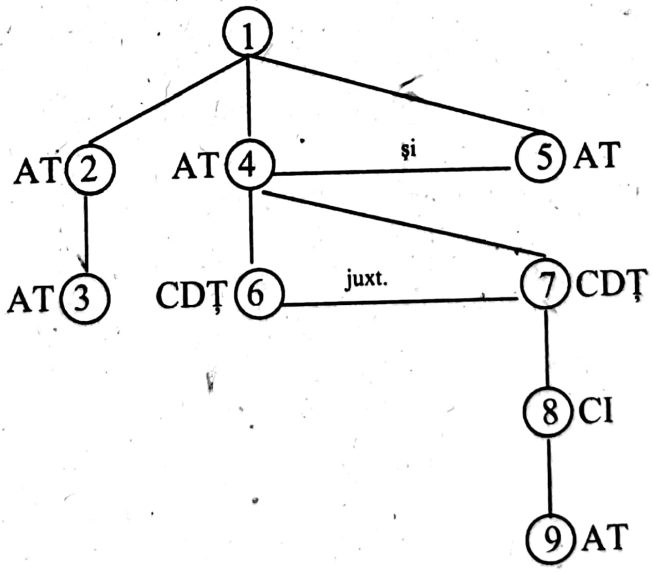

b. Analiza sintactică și morfologică a cuvintelor subliniate:

- **în clipa**: complement circumstanțial de timp, exprimat prin substantiv comun, simplu, genul feminin, numărul singular, cazul acuzativ, articulat cu articolul hotărât **-a**, precedat de prepoziția simplă **în**;
- **chiar**: adverb de mod de întărire, fără funcție sintactică;

Scanned with OKEN Scanner

- **când**: complement circumstanțial de timp, exprimat prin adverb relativ de timp; în frază leagă o propoziție secundară atributivă de regenta ei;
- **a fost zgâlțâit**: predicat verbal, exprimat prin verb predicativ, conjugarea a IV-a, modul indicativ, timpul perfectul compus, persoana a III-a, numărul singular, diateza pasivă, intranzitiv (tranzitiv la diateza activă), forma afirmativă, regulat;
- **moare**: predicat verbal, exprimat prin verb predicativ, conjugarea a III-a, numărul singular, diateza activă, intranzitiv, forma afirmativă, regulat;
- **agățat**: element predicativ suplimentar, exprimat prin adjectiv, variabil, cu două terminații, cu patru forme flexionare, genul masculin, numărul singular, cazul nominativ (se acordă cu subiectul subînțeles **el**);
- **acolo**: complement circumstanțial de loc, exprimat prin adverb de loc.

c. Cuvinte formate prin derivare:
scăpare: **a scăpa** + sufixul **-are.**

Cuvinte formate prin compunere:
dacă = **de** + **că** (apare de două ori).

3.32.a. Analiza sintactică a frazelor:

1. Ajuns la astfel de tiradă, Petrică Nicolau își **r i d i c ă** nasul său fin în aer = propoziție principală, coordonată copulativă prin **și** cu propoziția 2;

2. și indignarea **f ă c u** = propoziție principală, coordonată copulativă prin **și** cu propoziția 1, regentă față de propoziția 3;

3. **s ă - i a p a r ă** pe chip o expresie surprinzătoare de noblețe = propoziție secundară completivă directă, subordonată față de propoziția 2 (are rol de complement direct al verbului tranzitiv **făcu**), regentă față de propoziția 4;

4. care mă **î m p i e d i c ă** = propoziție secundară atributivă, subordonată față de propoziția 3 (are rol de atribut al substantivului **expresie**), regentă față de propoziția 5;

5. **s ă r â d** de misterioasa sa iritare = propoziție secundară completivă indirectă, subordonată față de propoziția 4 (are rol de complement indirect al verbului tranzitiv cu complement direct **împiedică**), regentă față de propoziția 6;

6. care rar îl **s l ă b e a** = propoziție secundară atributivă, subordonată față de propoziția 5 (are rol de atribut al substantivului **iritare**).

7. Ideea lui fundamentală ... **e r a** = propoziție principală, regentă față de propozițiile 8 și 9;

8. pe care o **f o r m u l a** cu claritate = propoziție secundară atributivă, subordonată față de propoziția 7 (are rol de atribut al substantivului **ideea**);

9. că **a m p u t e a** fi un mare popor = propoziție secundară predicativă, subordonată față de propoziția 7 (are rol de nume predicativ al verbului copulativ **era**), regentă față de propozițiile 10 și 11;

10. dacă **a m s c ă p a** de lichele și de lichelism = propoziție secundară circumstanțială condițională, subordonată față de propoziția 9, coordonată copulativă prin **și** cu propoziția 11;

Scanned with OKEN Scanner

11. şi **a m î n v ă ţ a** = propoziţie secundară circumstanţială condiţională, subordonată faţă de propoziţia 9, coordonată copulativă prin **şi** cu propoziţia 10, regentă faţă de propoziţia 12;

12. **s ă r e n u n ţ ă m** la stupidul nostru humor = propoziţie secundară completivă directă, subordonată faţă de propoziţia 11 (are rol de complement direct al verbului bitranzitiv **am învăţa**);

13. Dimpotrivă... humorul ne **s a l v e a z ă** = propoziţie principală, regentă faţă de propoziţia 15;

14. **a m r ă s p u n s** = propoziţie incidentă;

15. a şti... **î n s e a m n ă a s t ă p â n i** tragicul = propoziţie secundară circumstanţială de cauză, subordonată faţă de propoziţia 13 (raportul de subordonare este realizat prin juxtapunere), regentă faţă de propoziţia 16;

16. **s ă r â z i** în clipele tragice = propoziţie secundară completivă directă, subordonată faţă de propoziţia 15 (are rol de complement direct al verbului tranzitiv la modul infinitiv **a şti**).

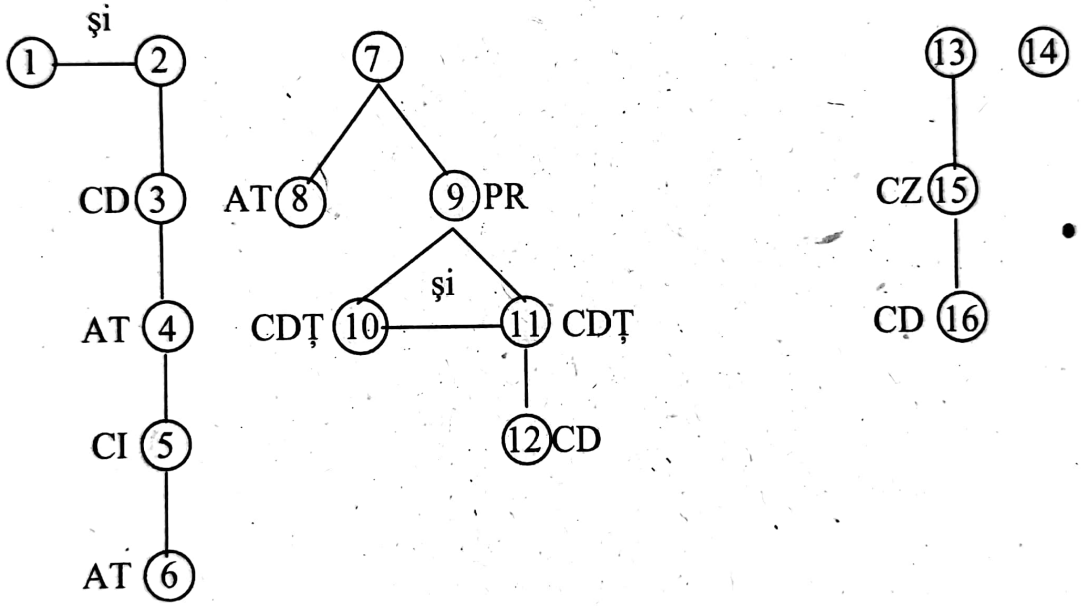

b. Analiza sintactică şi morfologică a cuvintelor din text:

- **îşi**: atribut pronominal, exprimat prin pronume reflexiv, persoana a III-a, numărul singular, cazul dativ, forma neaccentuată (dativ posesiv);
- **-i**: atribut pronominal, exprimat prin pronume personal, persoana a III-a, numărul singular, cazul dativ, forma neaccentuată (dativ posesiv), determină substantivul **chip**;
- **care**: în frază leagă propoziţii secundare atributive de regentele lor; în propoziţie este subiect, exprimat prin pronume relativ, simplu, genul feminin, numărul singular, cazul nominativ;
- **mă**: complement direct, exprimat prin pronume personal, persoana I, numărul singular, cazul acuzativ, forma neaccentuată;
- **îl**: complement direct, exprimat prin pronume personal, persoana a III-a, numărul singular, genul masculin, cazul acuzativ, forma neaccentuată;
- **lui**: atribut pronominal genitival, exprimat prin pronume personal, persoana a III-a, numărul singular, genul masculin, cazul genitiv;

Scanned with OKEN Scanner

- **pe care**: în frază leagă o propoziție atributivă de regenta ei; în propoziție este complement direct, exprimat prin pronume relativ, simplu, genul feminin, numărul singular, cazul acuzativ, precedat de propoziția simplă **pe**;
- **o**: reluare a complementului direct **pe care** prin pronume personal, persoana a III-a, numărul singular, genul feminin, cazul acuzativ, formă neaccentuată;
- **i-**: complement indirect, exprimat prin pronume personal, persoana a III-a, genul masculin, cazul dativ, formă neaccentuată;
- **ne**: complement direct, exprimat prin pronume personal, persoana I, numărul plural, cazul acuzativ, formă neaccentuată.

c. Cuvintele formate prin mijloacele interne de îmbogățire a vocabularului:

astfel = **ăst** + **fel** (compunere prin contopire)

Petrică Nicolau = **Petrică** + **Nicolau** (compunere prin alăturare)

său (adjectiv pronominal) provine din **al său** (pronume posesiv) (schimbarea valorii gramaticale)

indignare = **a indigna** + sufixul **-are** (derivare)

surprinzătoare = **a surprinde** + sufixul **-ătoare** (derivare)

sa (adjectiv pronominal) provine din **a sa** (pronume posesiv) (schimbarea valorii gramaticale)

iritare = **a irita** + sufixul **-are** (derivare)

rar (adverb) provine din **rar** (adjectiv) (schimbarea valorii gramaticale)

a slăbi = **slab** + sufixul **-i** (derivare)

claritate = **clar** + sufixul **-itate** (derivare)

lichelism = **lichele** – sufixul **-ism** (derivare)

nostru (adjectiv pronominal) provine din pronumele posesiv **al nostru** (schimbarea valorii gramaticale)

a însemna = prefixul **în-** + **semn** + sufixul **-a** (derivare)

a stăpâni = **stăpân** + sufixul **-i** (derivare)

tragicul (substantiv) provine din **tragic** (adjectiv) (schimbarea valorii gramaticale)

Observație: **misterios, fundamental, a formula** sunt neologisme.

3.33. a. Analiza sintactică a frazei:

1. **T r ă i a m** sub stăpânirea bucuriei = propoziție principală, regentă față de propoziția 2;

2. pe care mi-o **d ă d e a** scrisul = propoziție secundară atributivă, subordonată față de propoziția 1 (are rol de atribut al substantivului **bucurie**);

3. **N u m ă g â n d e a m** = propoziție principală, coordonată copulativă cu propoziția 4;

4. și **n u f ă c e a m** altceva = propoziție principală, coordonată copulativă prin conjuncția și cu propoziția 3, regentă față de propoziția 5;

Scanned with OKEN Scanner

5. decât **s ă s c r i u** , bucurie = propoziție secundară circumstanțială de excepție, subordonată față de propoziția 4 (are rol de atribut al substantivului **bucurie**), regentă față de propoziția 6;

6. care **s e p r e l u n g e a** = propoziție secundară atributivă, subordonată față de propoziția 5 (are rol de atribut al substantivului **bucurie**), regentă față de propoziția 7;

7. și când mă **o p r e a m** = propoziție secundară circumstanțială de timp, subordonată față de propoziția 6, regentă față de propozițiile 8 și 9;

8. ca **s ă m ă n â n c** = propoziție secundară circumstanțială de scop, subordonată față de propoziția 7, coordonată copulativă cu propoziția 9;

9. și **s ă d o r m** = propoziție secundară circumstanțială de scop, subordonată față de propoziția 7, coordonată copulativă cu propoziția 8;

10. Niciodată în viață **n u** mă **a n g a j a s e m** într-o acțiune = propoziție principală, regentă față de propoziția 11;

11. în care spiritul **s ă f i e a n g a j a t** atât de total = propoziție secundară atributivă, subordonată față de propoziția 10 (are rol de atribut al substantivului **acțiune**);

12. Poate... m- **a m n ă s c u t** = propoziție principală, regentă față de propozițiile 14 și 16;

13. **g â n d e a m** = propoziție incidentă;

14. **s ă t r ă i e s c** = propoziție secundară circumstanțială de scop, subordonată față de propoziția 12, coordonată copulativă cu propoziția 16, regentă față de propoziția 15;

15. ceea ce **a m t r ă i t** = propoziție secundară completivă directă, subordonată față de propoziția 14 (are rol de complement direct al verbului tranzitiv **să trăiesc**);

16. și **s ă s c r i u** o carte = propoziție secundară circumstanțială de scop, subordonată față de propoziția 12, coordonată copulativă prin **și** cu propoziția 14.

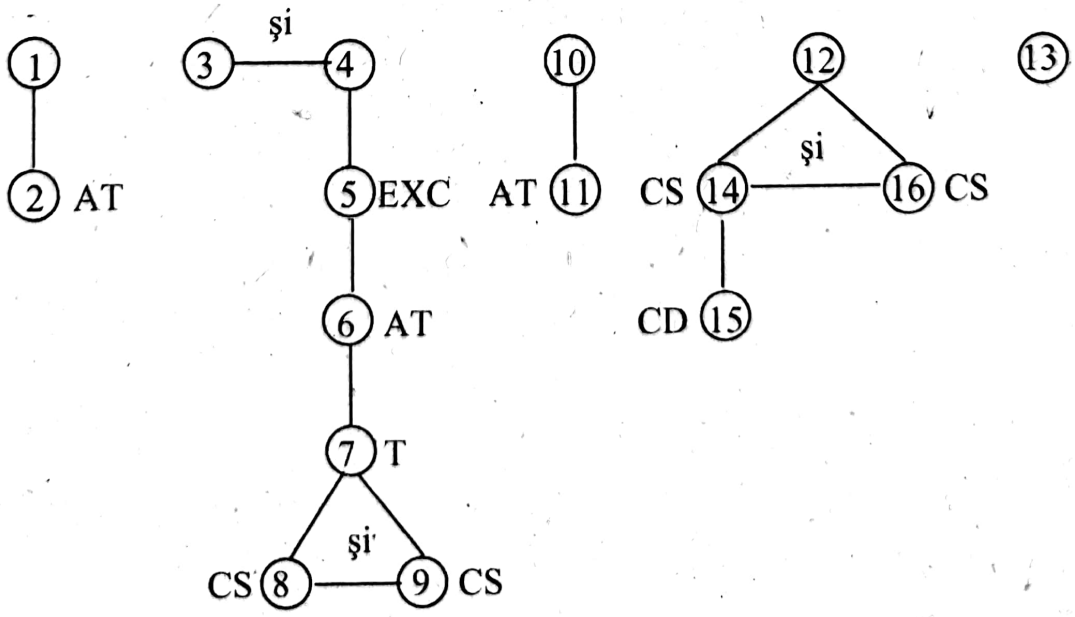

b. Analiza sintactică şi morfologică a cuvintelor subliniate:

- **în care**: complement circumstanţial de loc, exprimat prin pronume relativ, simplu; genul feminin, numărul singular, acuzativ (înlocuieşte substantivul **acţiune**), precedat de prepoziţia **în**; în frază leagă o propoziţie atributivă de regenta ei;
- **spiritul**: subiect, exprimat prin substantiv comun simplu, genul neutru, numărul singular, cazul nominativ, articulat cu articolul hotărât **-l**;
- **să fie solicitat**: predicat verbal, exprimat prin verb predicativ, conjugarea I, modul conjunctiv, timpul prezent, persoana a III-a, numărul singular, diateza pasivă, intranzitiv (tranzitiv la diateza activă), regulat, forma afirmativă;
- **atât**: complement circumstanţial de mod, exprimat prin adverb de mod; urmat de prepoziţia simplă **de**;
- **total**: complement circumstanţial de mod, exprimat prin adverb de mod.

c. Cuvinte formate prin derivare:

stăpânire (**a stăpâni** + sufixul **-ire**)
bucurie (**a bucura** + sufixul **-ie**)
a prelungi (**prelung** + sufixul **-i**)
a gândi (**gând** + sufixul **-i**)

Cuvinte formate prin compunere:

altceva (**alt** + **ceva**)
decât (**de** + **cât**)
ca să (**că** + **să**)
niciodată (**nici** + **o** + **dată**)
ceea ce (**ceea** + **ce**)

Cuvinte formate prin schimbarea valorii gramaticale:

scris (substantiv provenit din participiu)
total (adverb provenit din adjectiv)
poate (adverb provenit din verb).

3.34. a. Analiza sintactică a frazei

1. **F ă c u** însă = propoziţie principală, coordonată adversativă contextuală, regentă faţă de propoziţia 2;

2. ceea ce **a r f i t r e b u i t** = propoziţie secundară completivă directă, subordonată faţă de propoziţia 1 (are rol de complement direct al verbului tranzitiv **făcu**), regentă faţă de propoziţiile 3 şi 4;

3. **s ă f a c** eu = propoziţie secundară subiectivă, subordonată faţă de propoziţia 2 (are rol de subiect la verbului impersonal **ar fi trebuit**);

4. adică **n u** –mi mai **v o r b i** câteva săptămâni = propoziţie secundară atributivă apoziţională, subordonată faţă de propoziţia 2 (are rol de apoziţie a pronumelui **ceea ce**);

Scanned with OKEN Scanner

5. Iar mie mi **s e p ă r u** = propoziție principală, coordonată adversativă contextuală, regentă față de propoziția 6;

6. că ... **î n s e m n a** = propoziție secundară subiectivă, subordonată față de propoziția 5 (are rol de subiect al verbului impersonal **se păru**), regentă față de propozițiile 7, 11 și 12;

7. dacă mă **p r e f a c** = propoziție secundară subiectivă, subordonată față de propoziția 6 (are rol de subiect al verbului fără subiect **însemna**), regentă față de propoziția 8;

8. că **n u a c o r d** nici o importanță scenei ... cuvintelor spuse de ea, tăcerii ei = propoziție secundară predicativă suplimentară, subordonată față de propoziția 7, regentă față de propozițiile 9 și 10;

9. care **a v u s e s e l o c** = propoziție secundară atributivă, subordonată față de propoziția 8 (are rol de atribut al substantivului **scenă**);

10. care **u r m ă** = propoziție secundară atributivă, subordonată față de propoziția 8 (are rol de atribut al substantivului **tăcere**);

11. că nici **n –o a v e a u** = propoziție secundară predicativă, subordonată față de propoziția 6 (are rol de nume predicativ al verbului copulativ **însemna**), coordonată copulativă cu propoziția 12;

12. și că până la urmă totul **v a r e i n t r a** în normal = propoziție secundară predicativă, subordonată față de propoziția 6 (are rol de nume predicativ al verbului copulativ **însemna**), coordonată copulativă prin și cu propoziția 11.

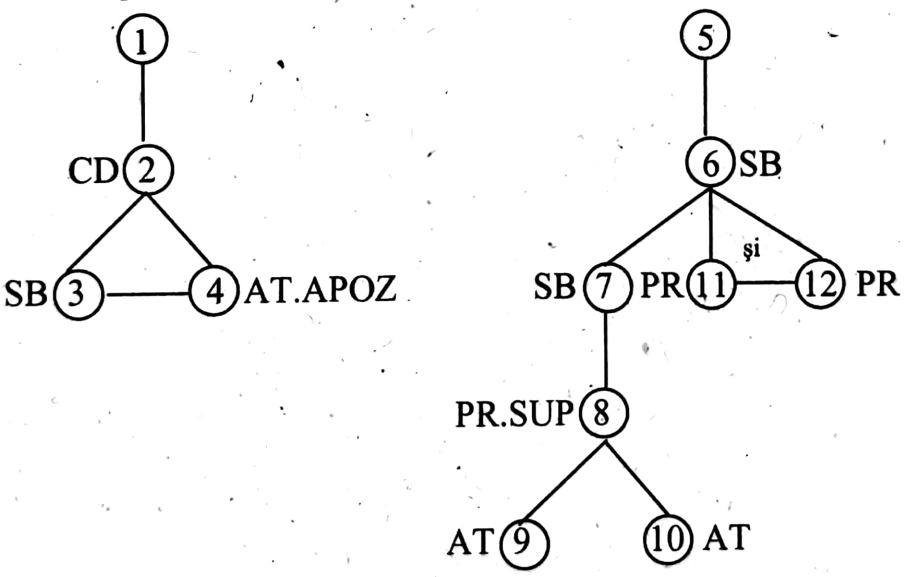

b. Analiza sintactică și morfologică a cuvintelor subliniate:

- **făcu**: predicat verbal, exprimat prin verb predicativ, conjugarea a III-a, modul indicativ, timpul perfectul simplu, persoana a III-a, tranzitiv, regulat, forma afirmativă;
- **însă**: conjuncție coordonatoare adversativă contextuală; leagă o propoziție principală cu o propoziție principală din fraza anterioară;
- **ceea ce**: complement direct (elementul regent = verbul **să fac** din propoziția 3), pronume relativ compus, numărul singular, genul feminin cu valoare

Scanned with OKEN Scanner

neutră, cazul acuzativ; în frază leagă o propoziție completivă directă (2) de regenta ei (împletire între subordonate);

- **ar fi trebuit**: predicat verbal, exprimat prin verb predicativ, conjugarea a IV-a, modul condițional, timpul perfect, persoana a III-a, numărul singular, unipersonal, impersonal, diateza activă, intranzitiv, regulat, forma afirmativă;
- **să fac**: predicat verbal, exprimat prin verb predicativ, conjugarea a III-a, modul conjunctiv, timpul prezent, persoana I, numărul singular, diateza activă, tranzitiv, regulat, forma afirmativă (**să** este în același timp, în text, și morfem al modului conjunctiv și conjuncție subordonatoare, care leagă o propoziție subiectivă de regenta ei);
- **eu**: subiect, exprimat prin pronume personal, persoana I, numărul singular, cazul nominativ.

c. Omonimele cuvintelor din text:

ar (verbul **a avea**, verbul **a ara**, subst.);
mai (subst. „luna a cincea", subst. „ciocan, lopățică de lemn", adv.);
iar (conj., adv.);
mie (num., pron.);
mi (pron. pers., pron. reflexiv, subst.);
mă (pron. pers., pron. reflexiv, interj.);
acord (verb, subst.);
o (subst., art. nehot., num., pron. pers., adj. nehot., verbul **a avea**, verbul **a vrea**, interj.);
care (pron. interog., pron. rel., adj. pron. interogativ, adj. pron. rel., subst. la nr. pl.);
de (prep., conj., interj., pron. rel.);
la (prep., subst., verb, interj.).

3.35. a. Analiza sintactică a frazei:

1. **S e p o m e n i** , în acea pauză ... chemată la biroul organizației = propoziție principală, regentă față de propoziția 2 și 10
2. în care toată lumea **a f e c t a** = propoziție secundară atributivă, subordonată față de propoziția 1 (are rol de atribut al substantivului **pauză**), regentă față de propoziția 3;
3. că **n u s e î n t â m p l ă** nimic în afară de faptul = propoziție secundară completivă directă, subordonată față de propoziția 2 (are rol de complement direct al verbului tranzitiv **afecta**), regentă față de propoziția 4;
4. că **s e p r e f ă c e a u** toți = propoziție secundară atributivă, subordonată față de propoziția 3 (are rol de atribut al substantivului **faptul**), regentă față de propozițiile 5 și 7;
5. că **n u v o r** = propoziție secundară predicativă suplimentară, subordonată față de propoziția 4 (are rol de element predicativ suplimentar al verbului **se prefăceau**), regentă față de propoziția 6;

Scanned with OKEN Scanner

6. **s –o e v i t e** = propoziție secundară completivă directă, subordonată față de propoziția 5 (are rol de complement direct al verbului tranzitiv **nu vor**);

7. deşi o **e v i t a u** în mod discret, lăsând-o singură pe scaunul ei = propoziție secundară circumstanțială concesivă, subordonată față de propoziția 4, regentă față de propoziția 8;

8. de unde **n u** se **r i d i c ă** = propoziție secundară atributivă, subordonată față de propoziția 7 (are rol de atribut al substantivului **scaunul**), regentă față de propoziția 9;

9. decât **s ă s e u i t e** liniştită pe geam = propoziție secundară circumstanțială de scop, subordonată față de propoziția 8;

10. unde se **r e t r ă s e s e r ă** doar betonistul şi activistul de sector = propoziție secundară atributivă, subordonată față de propoziția 1 (are rol de atribut al substantivului **camera**), regentă față de propoziția 11;

11. care **l u a** de obicei **p a r t e** la şedințe = propoziție secundară atributivă, subordonată față de propoziția 10 (are rol de atribut al substantivului **activistul**).

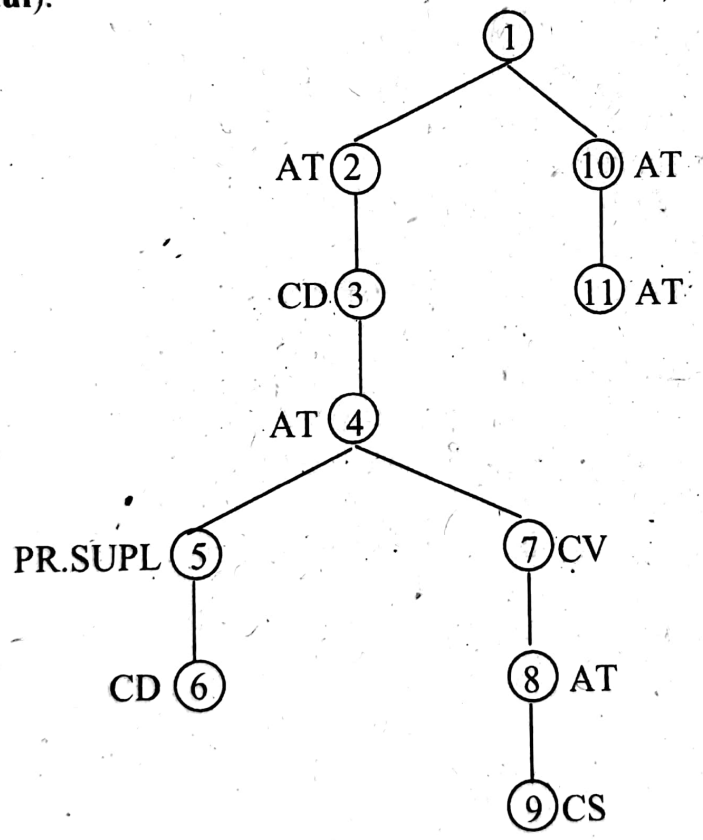

b. Analiza sintactică şi morfologică a textului subliniat

- **nu se întâmplă**: predicat verbal exprimat prin verb predicativ, conjugarea I, modul indicativ, timpul perfectul simplu, persoana a III-a, numărul singular, unipersonal, impersonal, diateza reflexivă, intranzitiv, regulat, forma negativă;
- **nimic**: subiect, exprimat prin pronume negativ, cazul nominativ;
- **în afară de faptul**: complement circumstanțial de excepție, exprimat prin substantiv comun, simplu, genul neutru, numărul singular, cazul

Scanned with OKEN Scanner

acuzativ, articulat cu articolul hotărât **-l**, precedat de locuțiunea prepozițională **în afară de**.

c. Fraze cu propoziții introduse prin că:

Se ştie că orice muncă se plăteşte. (SB)
Concluzia a fost că această problemă poate fi rezolvată. (PR)
Ne bucură faptul că azi e timp frumos. (AT)
N-a venit, că n-a avut timp. (CZ)
Ea a fost atât de emoționată că a spart vaza de flori. (CNS)

3.36.a. Analiza sintactică a frazelor:

1. Tata **e r a**, povestind, **i m p r e s i o n a t** de directorul său general = propoziție principală, coordonată copulativă prin juxtapunere cu propoziția 2;

2. eu mai puțin = propoziție principală cu predicatul subînțeles, coordonată adversativă prin juxtapunere cu propozițiile 1 şi 3;

3. ba chiar deloc = propoziție principală cu predicatul subînțeles, coordonată copulativă prin juxtapunere cu propoziția 2.

4. Dar **n u z i s e i** nimic = propoziție principală, coordonată adversativă contextuală, regentă față de propoziția 5;

5. **s ă n u** –l **j i g n e s c** = propoziție secundară circumstanțială de scop, subordonată față de propoziția 4;

6. **s ă a ş t e p ţ i** = propoziție secundară subiectivă, subordonată față de propoziția 8 (are rol de subiect al verbului **putea**; pronumele **asta** reia în regentă ceea ce se comunică prin propoziția subiectivă), regentă față de propoziția 7;

7. ca un şef de cadre **s ă f i e d a t a f a r ă** = propoziție secundară completivă directă, subordonată față de propoziția 6 (are rol de complement direct al verbului tranzitiv **să aştepți**)

8. asta **p u t e a** dura mult mai bine = propoziție principală, regentă față de propoziția 6.

9. **N u e r a e x c l u s** = propoziție principală, regentă față de propoziția 10;

10. **s ă f i e d a t a f a r ă** el, acest Bularcă sincer şi drept = propoziție secundară subiectivă, subordonată față de propoziția 9 (are rol de subiect al expresiei verbale impersonale **nu era exclus**).

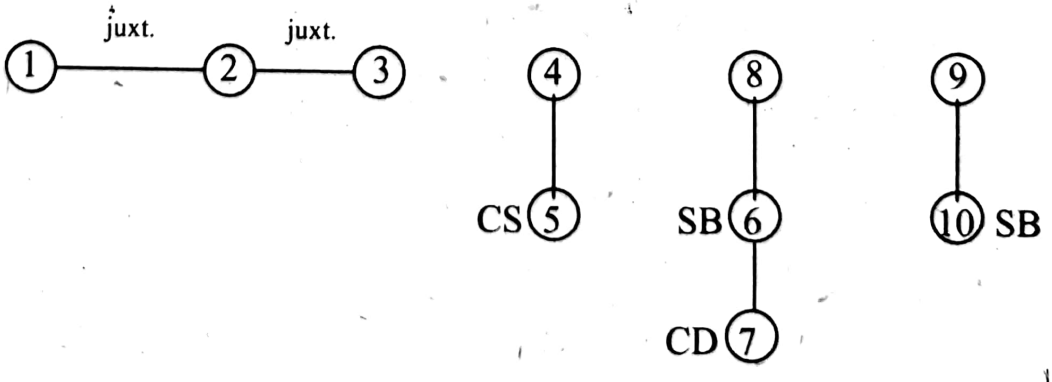

Scanned with OKEN Scanner

b. Analiza sintactică şi morfologică a textului subliniat:

- **tata**: subiect, exprimat prin substantiv comun, simplu, genul masculin, numărul singular, cazul nominativ, articulat cu articolul hotărât **-a**;
- **era impresionat**: predicat verbal, exprimat prin verb predicativ, conjugarea I, modul indicativ, timpul imperfect, persoana a III-a, numărul singular, diateza pasivă, intranzitiv (tranzitiv la diateza activă), regulat, forma afirmativă;
- **povestind**: complement circumstanţial de timp, exprimat prin verb predicativ, conjugarea a IV-a, modul gerunziu, diateza activă, tranzitiv, regulat, forma afirmativă;
- **de directorul**: complement de agent, exprimat prin substantiv comun, simplu, genul masculin, numărul singular, cazul acuzativ, articulat cu articolul hotărât **-l**, precedat de prepoziţia simplă **de**;
- **său**: atribut adjectival, exprimat prin adjectiv pronominal posesiv, un posesor – un obiect posedat, persoana a III-a, genul masculin, numărul singular, cazul acuzativ (se acordă cu substantivul **directorul**);
- **general**: atribut adjectival, exprimat prin adjectiv variabil, cu două terminaţii, patru forme, genul masculin, numărul singular, cazul acuzativ.

c. Infinitivul (funcţii sintactice):

subiect (A-ţi iubi patria este o datorie sfântă.)
nume predicativ (Hotărârea noastră este de a intra în Europa.)
complement direct (Nimeni nu poate şti totul.);
complement indirect (Tinerii sunt doritori de a cunoaşte cât mai mult.);
atribut (Hotărârea de a-l ajuta am luat-o imediat.);
element predicativ suplimentar (Nu te ştiam a fi o jucătoare atât de bună.);
complement circumstanţial de timp (Înainte de a începe filmul televiziunea ne-a oferit muzică.);
complement circumstanţial de mod (Muzica e destul de tare, dar fără a deranja pe vecini.);
complement circumstanţial de scop (A plecat la munte pentru a se odihni.);
complement circumstanţial concesiv (Fără a fi soare, afară e totuşi plăcut.);
complement circumstanţial consecutiv (N-a fost suficient de atent pentru a evita accidentul.);
complement circumstanţial opoziţional (În loc de a pleca la munte, a preferat marea.);
complement circumstanţial cumulativ (Pe lângă a învăţa mai face şi sport.);
complement circumstanţial de excepţie (Nu ştie nimic în afară de a juca fotbal.).

3.37. a. Analiza sintactică a frazei:

1. Dacă tata **e r a** atât de **n a ï v** = propoziţie secundară circumstanţială opoziţională, subordonată faţă de propoziţia 6, coordonată copulativă cu propoziţia 2;

Scanned with OKEN Scanner

2. şi **n u ş t i a** = propoziţie secundară circumstanţială opoziţională, subordonată faţă de propoziţia 6, coordonată copulativă prin **şi** cu propoziţia 1, regentă faţă de propoziţiile 3, 4 şi 5;

3. **c i n e e** un şef de cadre = propoziţie secundară completivă directă, subordonată faţă de propoziţia 2 (are rol de complement direct al verbului tranzitiv **nu ştia**), coordonată copulativă prin juxtapunere cu propoziţia 4;

4. cine anume îl **s u s ţ i n e** = propoziţie secundară completivă directă, subordonată faţă de propoziţia 2 (are rol de complement direct al verbului tranzitiv **nu ştia**), coordonată copulativă prin juxtapunere cu propoziţia 3 şi 5;

5. ce instituţie = propoziţie secundară completivă directă cu predicatul subînţeles, subordonată faţă de propoziţia 2 (are rol de complement direct al verbului tranzitiv **nu ştia**), coordonată copulativă prin juxtapunere cu propoziţia 4;

6. **e r a g r e u** de crezut = propoziţie principală, regentă faţă de propoziţiile 1, 2 şi 7;

7. că directorul său general **n u ş t i a** = propoziţie secundară completivă directă, subordonată faţă de propoziţia 6 (elementul regent – verbul tranzitiv **de crezut**).

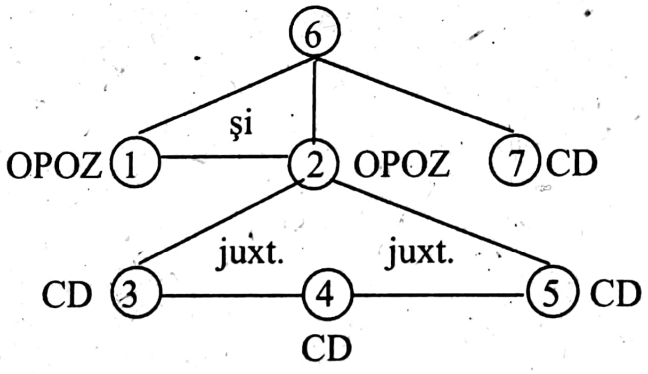

b. Analiza sintactică şi morfologică a pronumelor relative din text:

- **cine (3)**: nume predicativ, exprimat prin pronume relativ simplu, cazul nominativ; în frază leagă o propoziţie completivă directă de regenta ei;
- **cine (4)**: subiect, exprimat prin pronume relativ simplu, cazul nominativ; în frază leagă o propoziţie completivă directă de regenta ei;
- **ce**: atribut adjectival, exprimat prin adjectiv pronominal relativ invariabil, genul feminin, numărul singular, cazul nominativ; în frază leagă o propoziţie completivă directă de regenta ei.

c. Modul supin (funcţii sintactice):

– subiect: E uşor <u>de observat</u> soluţia problemei.
– nume predicativ: Aceste probleme par <u>de nerezolvat</u>.
– atribut: Maşinile <u>de spălat</u> uşurează munca gospodinelor.
– complement direct: Avem <u>de rezolvat</u> multe probleme.
– complement indirect: Ne-au poftit <u>la învăţat</u>.
– complement circumstanţial de loc: Vara mergeau <u>la scăldat</u>.
– complement circumstanţial de scop: A adus rufele <u>pentru spălat</u>.
– complement circumstanţial de relaţie: <u>De distrat</u>, ne-am distrat bine.
– element predicativ suplimentar: Pe fata aceea o ştim <u>de măritat</u>.

Scanned with OKEN Scanner

3.38.a. Analiza sintactică a frazelor:

1. Îi **p u r t a m p i c ă** pentru refuzul său net şi agresiv de a se împăca cu mine = propoziţie principală, regentă faţă de propoziţiile 2 şi 3;

2. când îi **t e l e f o n a s e m** , la îndemnul Matildei = propoziţie secundară circumstanţială de timp, subordonată faţă de propoziţia 1, coordonată copulativă prin şi cu propoziţia 3;

3. şi îl **î n t r e b a s e m** = propoziţie secundară circumstanţială de timp, subordonată faţă de propoziţia 1, coordonată copulativă prin **şi** cu propoziţia 2, regentă faţă de propoziţia 4;

4. dacă **n – a r v r e a** = propoziţie secundară completivă directă, subordonată faţă de propoziţia 3 (are rol de complement direct al verbului bitranzitiv **întrebasem**), regentă faţă de propoziţiile 5 şi 6;

5. **s ă n e î n t â l n i m** ca odinioară = propoziţie secundară completivă directă, subordonată faţă de propoziţia 4) (are rol de complement direct al verbului tranzitiv **n-ar vrea**), coordonată copulativă prin **şi** cu propoziţia 6;

6. şi **s ă r e d e v e n i m p r i e t e n i** = propoziţie secundară completivă directă, subordonată faţă de propoziţia 4) (are rol de complement direct al verbului tranzitiv **n-ar vrea**), coordonată copulativă prin **şi** cu propoziţia 5.

7. **E r a a d e v ă r a t** = propoziţie principală, coordonată adversativă prin **dar** cu propoziţia 10, regentă faţă de propoziţiile 8 şi 9;

8. că **n u** - mi **e r a** atunci gândul la el = propoziţie secundară subiectivă, subordonată faţă de propoziţia 7 (are rol de subiect al expresiei verbale impersonale **era adevărat**), coordonată copulativă prin **şi** cu propoziţia 9;

9. şi, desigur, nici telefonul meu **n u** - i **s u g e r a s e** cine ştie ce afecţiune = propoziţie secundară subiectivă, subordonată faţă de propoziţia 7 (are rol de subiect al expresiei verbale impersonale **era adevărat**), coordonată copulativă prin **şi** cu propoziţia 8;

10. dar **p o a t e** = propoziţie principală, coordonată adversativă prin **dar** cu propoziţia 7, regentă faţă de propoziţia 11;

11. că această afecţiune **n - a r f i l i p s i t** = propoziţie secundară subiectivă, subordonată faţă de propoziţia 10 (are rol de subiect al adverbului predicativ **poate**), regentă faţă de propoziţia 12;

12. dacă **a ş f i s u r p r i n s** o cât de vagă tresărire = propoziţie secundară circumstanţială condiţională, subordonată faţă de propoziţia 11.

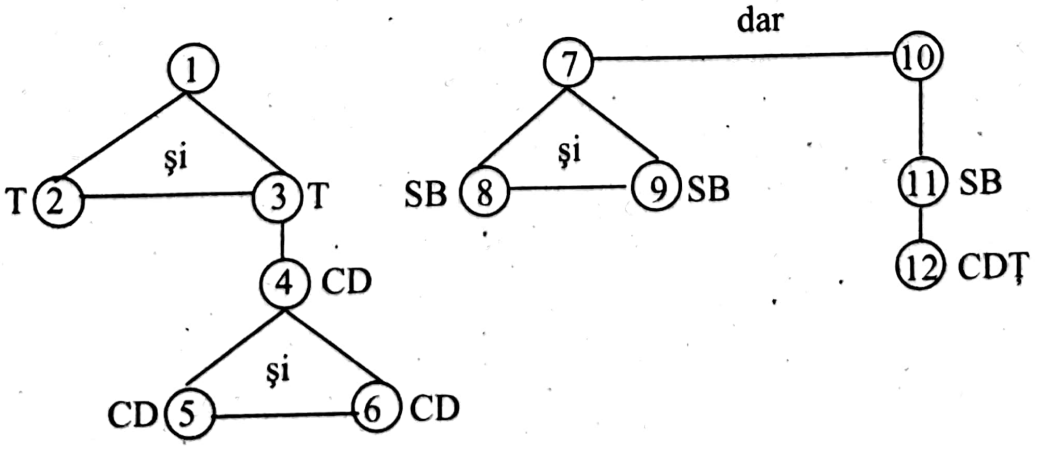

Scanned with OKEN Scanner

b. Analiza sintactică şi morfologică a textului subliniat:

- **îi**: complement indirect, exprimat prin pronume personal, persoana a III-a, numărul singular, cazul dativ, formă neaccentuată;
- **purtam pică**: predicat verbal, exprimat prin locuţiune verbală formată din verb predicativ, conjugarea I, modul indicativ, timpul imperfect, persoana I, numărul singular, diateza activă, regulat, forma afirmativă şi substantiv comun, simplu, genul feminin, numărul singular (defectiv de număr), cazul acuzativ, nearticulat;
- **pentru refuzul**: complement circumstanţial de cauză, exprimat prin substantiv comun, simplu, genul neutru, numărul singular, cazul acuzativ, articulat cu articolul hotărât **-l,** precedat de prepoziţia simplă **pentru**;
- **său**: atribut adjectival, exprimat prin adjectiv pronominal posesiv, un posesor – un obiect posedat, persoana a III-a, genul neutru, numărul singular, cazul acuzativ (se acordă cu substantivul **refuzul**);
- **net**: atribut adjectival, exprimat prin adjectiv variabil, cu două terminaţii, cu patru forme flexionare, genul neutru, numărul singular, cazul acuzativ, gradul pozitiv;
- **şi**: conjuncţie coordonatoare copulativă, leagă două atribute;
- **agresiv**: atribut adjectival exprimat prin adjectiv variabil, cu două terminaţii, cu patru forme flexionare, genul neutru, numărul singular, cazul acuzativ, gradul pozitiv;
- **de a împăca**: atribut verbal, exprimat prin verb predicativ, conjugarea I, modul infinitiv, timpul prezent, diateza activă pronominală (pronumele reflexiv are funcţie de complement direct), tranzitiv, regulat, forma afirmativă;
- **cu mine**: complement indirect, exprimat prin pronume personal, persoana I, numărul singular, cazul acuzativ, formă neaccentuată, precedat de prepoziţia simplă **cu**.

c. Propoziţii introduse prin **dacă**:

Dacă introduce, în text, o propoziţie completivă directă. Această conjuncţie subordonatoare mai poate lega următoarele tipuri de propoziţii secundare:

propoziţie subiectivă: Nu e sigur <u>dacă mai găsim bilete la acest concert</u>.
propoziţie predicativă: Întrebarea este <u>dacă ajungem la timp</u>.
propoziţie completivă indirectă: Nu suntem siguri <u>dacă îl găsim acasă</u>.
propoziţie atributivă: Noi ne-am pus întrebarea <u>dacă piesa este bună</u>.
propoziţie circumstanţială condiţională: <u>Dacă te antrenezi</u>, câştigi.
propoziţie circumstanţială concesivă: <u>Dacă ai cădea în genunchi</u>, tot nu te-aş ierta.
propoziţie circumstanţială de cauză: <u>Dacă eşti obraznic</u> trebuie să-ţi se ierte orice?
propoziţie circumstanţială de timp: <u>Dacă vede</u> şi <u>vede</u>, îi mai trece prin gând una.
propoziţie circumstanţială opoziţională: <u>Dacă Timişoara este în vestul ţării</u>, Constanţa este în est. (Acest tip de propoziţie nu se studiază în gimnaziu.)

Scanned with OKEN Scanner

3.39. a. Analiza sintactică a frazelor:

1. **A f o s t d a t** acestui râu = propoziție principală, regentă față de propoziția 2;

2. ca ... tot **m a i î n a l t e s ă f i e** treptele = propoziție secundară subiectivă, subordonată față de propoziția 1 (are rol de subiect al verbului la diateza pasivă fără subiect **a fost dat**), regentă față de propozițiile 3 și 4;

3. pe măsură ce se **d e p ă r t e a z ă** de izvor = propoziție secundară circumstanțială de mod (de măsură progresivă), subordonată față de propoziția 2;

4. asupra cărora, după legi de o simfonică grandoare, își **v a r ă s p â n d i** harul = propoziție secundară atributivă, subordonată față de propoziția 2 (are rol de atribut al substantivului **treptele**);

5. Coborând, el **u r c ă**, în același timp, enorma scară = propoziție principală, regentă față de propoziția 6;

6. pe care însăși viața **a u r c a t**, de la primele ei începuturi = propoziție secundară atributivă, subordonată față de propoziția 5 (are rol de atribut al substantivului **scară**);

7. Pe măsură ce-și **î m p l i n e ș t e** destinul = propoziție secundară circumstanțială de mod (de măsură progresivă), subordonată față de propoziția 8;

8. vibrația lui – un cântec generos și imens – **n u c o n t e n e ș t e** ... până în ultima clipă a întoarcerii în cosmos = propoziție principală, regentă față de propozițiile 7 și 9;

9. **s ă s u i e** = propoziție secundară completivă directă, subordonată față de propoziția 8 (are rol de complement direct al verbului tranzitiv **nu conține**).

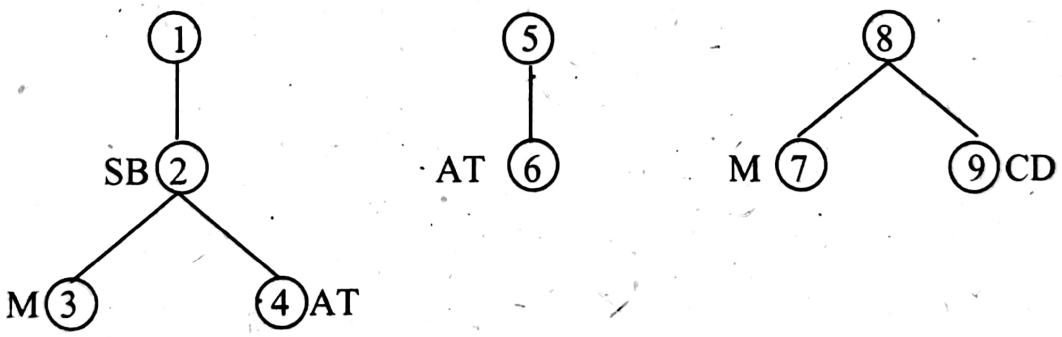

b. Analiza atributelor din ultima frază. Alte tipuri de atribute (cu exemple):

- **-și**: atribut pronominal în dativ, determină substantivul destinul, exprimat prin pronume reflexiv, persoana a III-a, numărul singular, cazul dativ, formă neaccentuată (dativ posesiv);
- **lui**: atribut pronominal genitival, exprimat prin pronume personal, persoana a III-a, numărul singular, genul masculin, cazul genitiv;
- **un cântec**: atribut substantival apozițional, exprimat prin substantiv comun, simplu, genul neutru, numărul singular, cazul nominativ, articulat cu articolul nehotărât **un**;
- **generos**: atribut adjectival, exprimat prin adjectiv variabil, cu două terminații, cu patru forme flexionare, genul neutru, numărul singular, cazul nominativ, gradul pozitiv;

Scanned with OKEN Scanner

- **imens**: atribut adjectival, exprimat prin adjectiv variabil, cu două terminații, cu patru forme flexionare, genul neutru, numărul singular, cazul nominativ;
- **ultima**: atribut adjectival, exprimat prin adjectiv variabil, cu două terminații, cu patru forme flexionare, genul feminin, numărul singular, cazul acuzativ;
- **a întoarcerii**: atribut substantival genitival, exprimat prin substantiv comun, simplu, genul feminin, numărul singular, cazul genitiv, articulat cu articolul hotărât **-i** și articolul posesiv (genitival) **a**;
- **în cosmos**: atribut substantival prepozițional, exprimat prin substantiv comun, simplu, genul neutru, numărul singular, cazul acuzativ, nearticulat, precedat de prepoziția simplă **în**.

Alte tipuri de atribute, care nu apar în textul analizat, sunt:
- atribut substantival în cazul dativ: Văr lui Ion, Mircea este și vărul meu.
- atribut pronominal prepozițional: Lauda de sine îi deranjează pe cei din jur.
- atribut pronominal apozițional: Popescu, el însuși, m-a felicitat.
- atribut verbal (exprimat prin verb la infinitiv, gerunziu neacordat sau supin): Mulți sportivi și-au manifestat dorința de a participa.
  Tineri dansând poți vedea la discotecă.
  Mama a primit cadou o mașină de spălat.
- atribut adverbial: Ziua de azi nu se compară cu ziua de ieri.

c. Cuvinte formate prin mijloace interne de îmbogățire a vocabularului:

Mijloacele interne de îmbogățire a vocabularului sunt derivarea, compunerea și schimbarea valorii gramaticale. Cuvintele din text care s-au format prin aceste procedee sunt următoarele:

acestui (râu) = adjectiv pronominal provenit din pronume demonstrativ de apropiere (schimbarea valorii gramaticale);
ca...să = **că** + **să** (compunere prin alăturare);
a depărta = **departe** + sufixul **-a** (derivare);
același (timp) = adjectiv pronominal provenit din pronume demonstrativ de identitate (schimbarea valorii gramaticale);
însăși (viața) = adjectiv pronominal provenit din pronume personal de întărire (schimbarea valorii gramaticale);
de la = **de** + **la** (compunere prin alăturare);
început = substantiv provenit din verb la participiu (schimbarea valorii gramaticale);
a împlini = prefixul **în-** cu varianta **îm-** + **plin** + sufixul **-i** (derivare);
până în = **până** + **în** (compunere prin alăturare);
întoarcere = (a) **întoarce** + sufixul **-ere** (derivare).

3.40. Analiza sintactică a frazelor:

1. Dar faptul ... **n u i m p l i c ă** nicidecum = propoziție principală, coordonată adversativă contextuală prin **dar**, regentă față de propozițiile 2 și 3;

2. că geniul lui Homer și arta clasică **a u d a t** o strălucire fără pereche acestei lumi divine = propoziție secundară atributivă, subordonată față de propoziția 1 (are rol de atribut al substantivului **faptul**);

Scanned with OKEN Scanner

3. că ... **a r fi t e n e b r ò s , o b s c u r, i n f e r i o r s a u m e d i o c r u** = propoziție secundară completivă directă, subordonată față de propoziția 1 (are rol de complement direct al verbului tranzitiv **nu implică**), regentă față de propoziția 4;

4. ceea ce **a f o s t n e g l i j a t** = propoziție secundară subiectivă, subordonată față de propoziția 3 (are rol de subiect al predicatului nominal **ar fi tenebros, obscur, inferior sau mediocru**).

5. **E x i s t a** , de pildă, Dionysos = propoziție principală, regentă față de propozițiile 6 și 7;

6. fără de care **n u p u t e m** concepe Grecia = propoziție secundară atributivă, subordonată față de propoziția 5 (are rol de atribut al substantivului **Dionysos**), coordonată copulativă prin **și** cu propoziția 7;

7. și cu privire la care Homer s- **a m ă r g i n i t** = propoziție secundară atributivă, subordonată față de propoziția 5 (are rol de atribut al substantivului **Dionysos**), coordonată copulativă prin **și** cu propoziția 6, regentă față de propoziția 8;

8. **s ă f a c ă** o aluzie la un incident din copilăria sa = propoziție secundară completivă indirectă, subordonată față de propoziția 7 (are rol de complement indirect al verbului tranzitiv **a mărginit**);

9. Pe de altă parte, fragmente mitologice salvate de istorici și erudiți ne **introduc** într-o lume spirituală = propoziție principală, regentă față de propoziția 10;

10. care **n u e l i p s i t ă** de măreție = propoziție secundară atributivă, subordonată față de propoziția 9 (are rol de atribut al substantivului **lume**).

11. Aceste mitologii ne-homerice și, în genere, ne-„clasice" **e r a u** mai curând „**p o p u l a r e**" = propoziție independentă, enunțiativă neexclamativă, dezvoltată, afirmativă;

12. **N u e s t e e x c l u s** = propoziție principală, regentă față de propoziția 13;

13. **s ă** mai **s u b z i s t e** camuflate, "creștinate", în credințele grecești și mediteraneene din zilele noastre = propoziție secundară subiectivă, subordonată față de propoziția 12 (are rol de subiect al expresiei verbale impersonale **nu este exclus**).

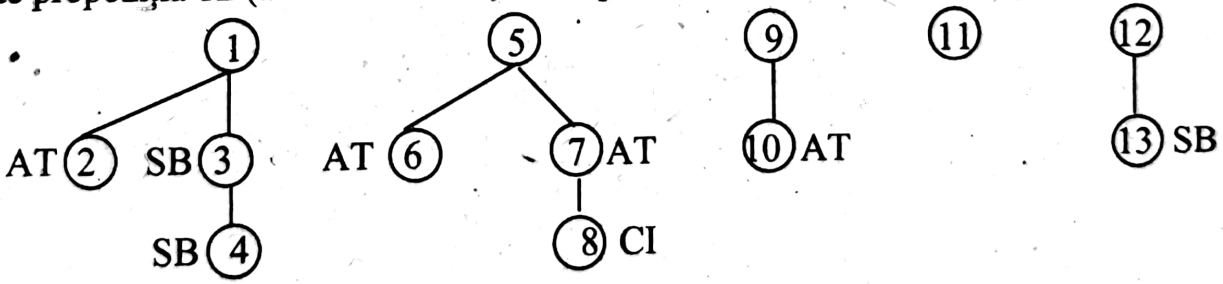

b. Analiza predicatelor din prima frază:

- **au dat**: predicat verbal, exprimat prin verb predicativ, conjugarea I, modul indicativ, timpul perfectul compus, persoana a III-a, numărul plural, diateza activă, tranzitiv, neregulat, forma afirmativă;
- **nu implică**: predicat verbal, exprimat prin verb predicativ, conjugarea I, modul indicativ, timpul prezent, persoana a III-a, numărul singular, diateza activă, tranzitiv, regulat, forma afirmativă;
- **a fost neglijat**: predicat verbal, exprimat prin verb predicativ, conjugarea I, modul indicativ, timpul perfectul compus, persoana a III-a, numărul singular, diateza pasivă, intranzitiv (tranzitiv la diateza activă), regulat, forma afirmativă;

Scanned with OKEN Scanner

3. că ... **ar fi tenebròs, obscur, inferior sau mediocru** = propoziție secundară completivă directă, subordonată față de propoziția 1 (are rol de complement direct al verbului tranzitiv **nu implică**), regentă față de propoziția 4;

4. ceea ce **a fost neglijat** = propoziție secundară subiectivă, subordonată față de propoziția 3 (are rol de subiect al predicatului nominal **ar fi tenebros, obscur, inferior sau mediocru**).

5. **Exista**, de pildă, Dionysos = propoziție principală, regentă față de propozițiile 6 și 7;

6. fără de care **nu putem** concepe Grecia = propoziție secundară atributivă, subordonată față de propoziția 5 (are rol de atribut al substantivului **Dionysos**), coordonată copulativă prin **și** cu propoziția 7;

7. și cu privire la care Homer **s-a mărginit** = propoziție secundară atributivă, subordonată față de propoziția 5 (are rol de atribut al substantivului **Dionysos**), coordonată copulativă prin **și** cu propoziția 6, regentă față de propoziția 8;

8. **să facă** o aluzie la un incident din copilăria sa = propoziție secundară completivă indirectă, subordonată față de propoziția 7 (are rol de complement indirect al verbului tranzitiv **a mărginit**);

9. Pe de altă parte, fragmente mitologice salvate de istorici și eruditi ne **introduc** într-o lume spirituală = propoziție principală, regentă față de propoziția 10;

10. care **nu e lipsită** de măreție = propoziție secundară atributivă, subordonată față de propoziția 9 (are rol de atribut al substantivului **lume**).

11. Aceste mitologii ne-homerice și, în genere, ne-„clasice" **erau** mai curând „popular e" = propoziție independentă, enunțiativă neexclamativă, dezvoltată, afirmativă;

12. **Nu este exclus** = propoziție principală, regentă față de propoziția 13;

13. **să** mai **subziste** camuflate, "creștinate", în credințele grecești și mediteraneene din zilele noastre = propoziție secundară subiectivă, subordonată față de propoziția 12 (are rol de subiect al expresiei verbale impersonale **nu este exclus**).

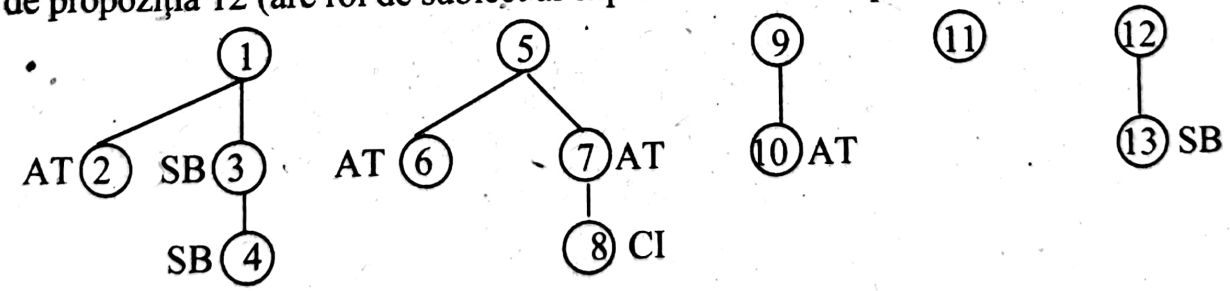

b. Analiza predicatelor din prima frază:

- **au dat**: predicat verbal, exprimat prin verb predicativ, conjugarea I, modul indicativ, timpul perfectul compus, persoana a III-a, numărul plural, diateza activă, tranzitiv, neregulat, forma afirmativă;
- **nu implică**: predicat verbal, exprimat prin verb predicativ, conjugarea I, modul indicativ, timpul prezent, persoana a III-a, numărul singular, diateza activă, tranzitiv, regulat, forma afirmativă;
- **a fost neglijat**: predicat verbal, exprimat prin verb predicativ, conjugarea I, modul indicativ, timpul perfectul compus, persoana a III-a, numărul singular, diateza pasivă, intranzitiv (tranzitiv la diateza activă), regulat, forma afirmativă;

Scanned with OKEN Scanner

- **ar fi tenebros, obscur, inferior sau mediocru**: predicat nominal, exprimat prin verbul copulativ **ar fi**, conjugarea a IV-a, modul condiţional-optativ, timpul prezent, persoana a III-a, numărul singular, diateza activă, intranzitiv, neregulat, forma afirmativă şi un nume predicativ multiplu, format din **tenebros**, adjectiv variabil, cu două terminaţii, cu patru forme flexionare, genul neutru, numărul singular, cazul nominativ, gradul pozitiv, **obscur**, adjectiv variabil, cu două terminaţii, cu patru forme flexionare, genul neutru, numărul singular, cazul nominativ, gradul pozitiv, **inferior**, adjectiv variabil, cu două terminaţii, cu patru forme flexionare, genul neutru, numărul singular, cazul nominativ, nu are grade de comparaţie, **mediocru**, adjectiv variabil, cu două terminaţii, cu patru forme flexionare, genul neutru, numărul singular, cazul nominativ, gradul pozitiv.

c. Analiza pronumelor şi adjectivelor pronominale:

acestei: atribut adjectival, exprimat prin adjectiv pronominal demonstrativ de apropiere, genul feminin, numărul singular, cazul dativ (se acordă cu substantivul **lumi**);

ceea ce: subiect, exprimat prin pronume relativ compus, genul feminin cu sens neutru, numărul singular, cazul nominativ; în cadrul frazei leagă o propoziţie secundară subiectivă de regenta ei;

fără de care: element predicativ suplimentar, exprimat prin pronume relativ, genul masculin, numărul singular, cazul acuzativ, precedat de prepoziţia compusă **fără de**; în cadrul frazei leagă o propoziţie secundară atributivă de regenta ei;

cu privire la care: complement circumstanţial de relaţie (în gramatica şcolară se analizează complement indirect), exprimat prin pronume relativ, cazul acuzativ, precedat de locuţiunea prepoziţională **cu privire la**; în cadrul frazei leagă o propoziţie secundară atributivă de regenta ei;

s(e): complement direct, exprimat prin pronume reflexiv, persoana a III-a, numărul singular, cazul acuzativ, formă neaccentuată;

sa: atribut adjectival, exprimat prin adjectiv pronominal posesiv, un posesor – un obiect posedat, persoana a III-a, genul feminin, numărul singular, cazul acuzativ (se acordă cu substantivul **copilăria**);

altă: atribut adjectival, exprimat prin adjectiv pronominal nehotărât, genul feminin, numărul singular, cazul acuzativ (se acordă cu substantivul **parte**);

ne: complement direct, exprimat prin pronume personal, persoana I, numărul plural, cazul acuzativ, formă neaccentuată;

care: subiect, exprimat prin pronume relativ, genul feminin, numărul singular, cazul nominativ; în cadrul frazei leagă o propoziţie secundară atributivă de regenta ei;

aceste: atribut adjectival, exprimat prin adjectiv pronominal de apropiere, genul feminin, numărul plural, cazul nominativ (se acordă cu substantivul **mitologii**);

acestor: atribut adjectival, exprimat prin adjectiv pronominal demonstrativ de apropiere, genul feminin, numărul plural, cazul genitiv (se acordă cu substantivul **mitologii**).

Scanned with OKEN Scanner

SUBIECTE DE LA CONCURSURILE DE ADMITERE ÎN LICEU ŞI UNIVERSITĂŢI

4.01. Licee, iulie 1996

1. Caracterizaţi-l pe Dan, personajul principal din poemul *Dan, căpitan de plai* de Vasile Alecsandri.

2. Explicaţi titlul romanului *Neamul Şoimăreştilor* de Mihail Sadoveanu, referindu-vă la capitolele studiate.

3. Daţi un exemplu de metaforă din poezia *Plugarii* de Octavian Goga.

4. Se dă textul:

„Şi fiindcă Pisicuţa, din iarba înaltă în care stătea înmormântată până la gât, sforăia deznădăjduit, mă dusei s-o dezleg din pripon şi s-o aduc între întărituri."

Calistrat Hogaş, *Singur*

Cerinţe:

a. Subliniaţi predicatele şi indicaţi felul lor.

b. Analizaţi sintactic şi morfologic cuvintele: **în care, înaltă, -o**;

c. Delimitaţi propoziţiile şi precizaţi felul acestora, indicând raporturile sintactice care se stabilesc între ele.

d. Indicaţi câte un sinonim pentru următoarele cuvinte: **a înmormânta, deznădăjduit, a dezlega.**

e. Formaţi familia lexicală a cuvântului **înalt** (cel puţin cinci derivate);

f. Despărţiţi în silabe cuvintele: **înainte, deznădăjduit, conjuncţie, răsplată, inacceptabil.**

g. Precizaţi, prin rescriere, care este paronimul utilizat corect în exemplele următoare:

transcriere **literară / literală** zonă **petrolieră / petroliferă**

locuinţă **temporală / temporară** **original / originar** din Craiova

băi **termice / termale**

h. Alcătuiţi două fraze în care conjuncţia **să** să introducă, pe rând, o propoziţie subordonată atributivă şi o propoziţie subordonată circumstanţială concesivă.

i. Alcătuiţi două enunţuri în care cuvântul **deasupra** să aibă valori morfologice diferite; precizaţi aceste valori.

Rezolvarea subiectelor de vocabular, fonetică şi gramatică

a) Predicatele şi felul lor:

stătea = predicat verbal;
mă dusei = predicat verbal;
s(ă) dezleg = predicat verbal;
s(ă) aduc = predicat verbal;

b) 1. şi... mă dusei = propoziţie principală, regentă faţă de propoziţiile 2, 4 şi 5;

Scanned with OKEN Scanner

2. fiindcă Pisicuța, din iarba înaltă... sforăia deznădăjduit = propoziție subordonată circumstanțială de cauză, subordonată față de propoziția 1, regentă față de propoziția 3;

3. în care stătea înmormântată până la gât = propoziție secundară atributivă, subordonată față de propoziția 2 (are rol de atribut al substantivului **iarba**);

4. s-o dezleg din pripon = propoziție secundară circumstanțială de scop, subordonată față de propoziția 1, coordonată copulativă prin conjuncția **și** cu propoziția 5;

5. și s-o aduc între întărituri = propoziție secundară circumstanțială de scop, subordonată față de propoziția 1, coordonată copulativă prin conjuncția **și** cu propoziția 4.

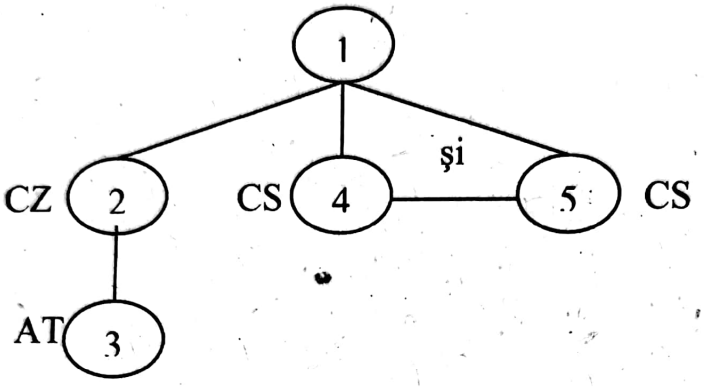

c) **în care** = complement circumstanțial de loc, exprimat prin pronume relativ simplu, care substituie substantivul **iarba**: genul feminin, numărul singular, cazul acuzativ, precedat de prepoziția simplă **în**; în frază leagă o propoziție atributivă de regentă sa;

înaltă = atribut adjectival, exprimat prin adjectiv variabil, cu două terminații, cu patru forme flexionare, genul feminin, numărul singular, cazul acuzativ, gradul pozitiv;

-o = complement direct, exprimat prin pronume personal, persoana a III-a, numărul singular, genul feminin, cazul acuzativ, forma neaccentuată.

d) **a înmormânta** = a îngropa, a înhuma
deznădăjduit = desperat (disperat)
a **dezlega** = a desface, a deznoda, a descifra

e) înăltuț, înăltișor, a înălța, înălțat (adj.), înălțat (subst.), înălțare, înălțător, înălțător (subst.), înălțime, neînălțat, neînălțător, a reînălța, reînălțare, reînălțat (adj.), înalt (subst.: înaltul cerului), Înălțimea sa, Preaînalt, Înaltpreasfântul;

f) înainte = î - na - in - te
deznădăjduit = dez - nă - dăj - du - it
conjuncție = con - junc - ți -e
răsplată = răs - pla - tă
inacceptabil = in - ac - cep - ta - bil

g) transcriere **literală**; zonă **petroliferă**; locuință **temporară**; **originar** din Craiova; băi **termale**.

Scanned with OKEN Scanner

h) şi-a exprimat dorinţa / să plece cu noi. (AT)
Să fi alergat / tot nu ar fi ajuns la timp. (CV)

i) Jos este restaurantul, iar deasupra un hotel. (adverb)
Avioanele zboară deasupra pământului. (prepoziţie)

4.02. Licee, august 1996

1. Caracterizarea Agripinei din opera literară *La Vulturi!* de Gala Galaction.

2. Comentaţi versurile:
„Limba noastră-i numai cântec,
Doina dorurilor noastre,
Roi de fulgere, ce spintec
Nouri negri, zări albastre." Alexe Mateevici, *Limba noastră*

3. Daţi un exemplu de enumeraţie din fragmentul *Ardealul* de Nicolae Bălcescu.

4. Se dă textul:

„– Oiţa bârsană,
De eşti năzdrăvană
Şi de-a fi să mor
În câmp de mohor,
Să-i spui lui vrâncean
Şi lui ungurean
Ca să mă îngroape
Aice pe-aproape,
În strunga de oi,
Să fiu tot cu voi,
În dosul stânii
Să-mi aud cânii." *Mioriţa*

Cerinţe:

a) Subliniaţi predicatele şi indicaţi felul lor.

b) Delimitaţi propoziţiile şi precizaţi felul acestora, indicând raporturile sintactice care se stabilesc între ele.

c) Analizaţi sintactic şi morfologic cuvintele: **a fi, mă**;

d) Explicaţi mecanismul de formare al cuvintelor: **oiţa, vrâncean, ungurean**.

e) precizaţi sensul cuvintelor: **bârsană, mohor, strunga**.

f) Construiţi două enunţuri în care cuvântul **a îngropa** să fie folosit cu sens propriu şi cu sens figurat.

g) Scrieţi câte un sinonim neologic pentru **a muri, a îngropa**.

h) Formulaţi câte două enunţuri în care cuvintele **de, tot** să aibă alte valori morfologice decât cele din text; precizaţi-le.

i) Identificaţi locuţiunea prepoziţională din textul de mai sus; scrieţi locuţiunea adverbială corespunzătoare acesteia.

j) Alcătuiţi o frază cu o propoziţie completivă directă introdusă prin **să**.

Scanned with OKEN Scanner

5. Despărțiți în silabe cuvintele **conștiința, suplu, punctuație.**

Rezolvarea subiectelor de fonetică, vocabular și gramatică

a) ești năzdrăvană = predicat nominal;
a fi = predicat verbal;
să mor = predicat verbal;
să spui = predicat verbal;
să îngroape = predicat verbal;
să fiu = predicat verbal;
să aud = predicat verbal.

b) 1. Oița bârsană, / ... Să-i spui lui vrâncean / și lui ungurean = propoziție principală, regentă față de propozițiile 2, 3 și 5;

2. de ești năzdrăvană = propoziție secundară circumstanțială condițională, subordonată față de propoziția 1, coordonată copulativă prin **și** cu propoziția 3;

3. și de-a fi = propoziție secundară circumstanțială condițională, subordonată față de propoziția 1, coordonată copulativă prin **și** cu propoziția 2, regentă față de propoziția 4;

4. să mor = propoziție secundară subiectivă, subordonată față de propoziția 3 (are rol de subiect al verbului impersonal **a fi**, care are sensul „se va întâmpla");

5. ca să mă îngroape / Aice pe-aproape / În strunga de oi / În dosul stânii = propoziție secundară completivă directă, subordonată față de propoziția 1 (are rol de complement direct față de verbul tranzitiv **să spui**), regentă față de propozițiile 6 și 7;

6. Să fiu tot cu voi = propoziție secundară circumstanțială de scop, subordonată față de propoziția 5;

7. Să-mi aud câinii = propoziție secundară circumstanțială de scop, subordonată față de propoziția 5.

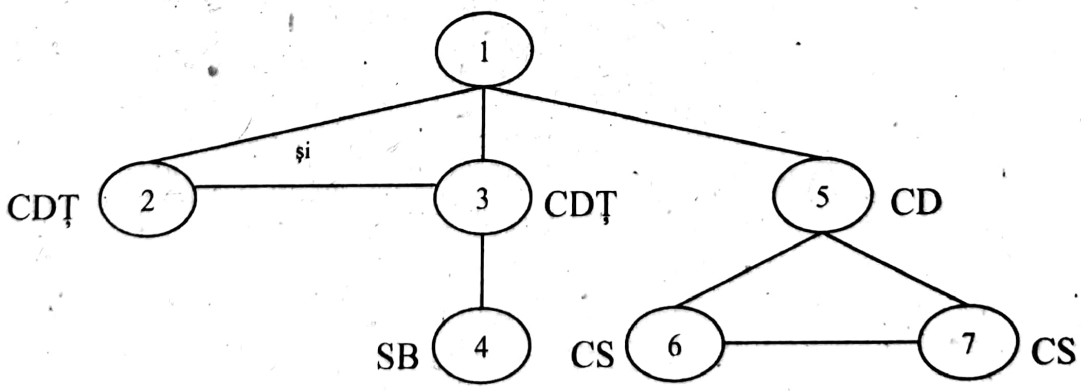

c) **a fi** = predicat verbal, exprimat prin verb predicativ, conjugarea a IV-a, modul indicativ, timpul viitor (formă populară), persoana a III-a, numărul singular cu sens impersonal, diateza activă, intranzitiv, verb regulat, forma afirmativă;

mă = complement direct, exprimat prin pronume personal, persoana I, numărul singular, cazul acuzativ, forma neaccentuată.

Scanned with OKEN Scanner

d) **oiță** = cuvânt format prin derivare: cuvântul de baza **oaie** + sufixul diminutival **-iță**;

vrâncean = cuvânt format prin derivare din cuvântul de bază **Vrancea** + sufixul **-ean**;

ungurean = cuvânt format prin derivare din cuvântul de bază **ungur** + sufixul **-ean.**

e) bârsană = (oaie) cu lână lungă și aspră;
mohor = plantă erbacee, folosită ca furaj;
strungă = loc în care se mulg oile.

f) Conductele de canalizare au fost îngropate în pământ. (sens propriu)
El și-a îngropat fața în palme. (sens figurat)

g) a muri = a deceda, a sucomba;
a îngropa = a înhuma.

h) **De** este în text prepoziție și conjuncție. Alte valori morfologice:
Casele de se vad dincolo de șosea sunt fără etaj. (pronume relativ)
De, mai vedem noi. (interjecție)

Tot este în text adverb de mod. Alte valori morfologice:
A mâncat tot ce i s-a dat. (pronume nehotărât).
Asta o știe tot orașul. (adjectiv pronominal nehotărât).
Ei formează un tot. (substantiv)

i) **în dosul** = locuțiune prepozițională;
în dos = locuțiune adverbială.

j) Încă nu m-am hotărât să particip la concurs. (CI)

5) Conștiința = con - ști - in - ța
suplu = su - plu
punctuație = punc - tu - a - ți - e.

4.03. Licee, iulie 1997

1. Povestiți întâmplările din opera literară *La Vulturi!* de Gala Galaction; precizați momentele subiectului acestei nuvele.

2. Comentați versurile:
„Iar prin mândrul întuneric al pădurii de argint
Vezi isvoare zdrumicate peste pietre licurind;
Ele trec cu harnici unde și suspină-n flori molatic,
Când coboară-n ropot dulce din tăpșanul prăvălatic,
Ele sar în bulgari fluizi peste prundul din răstoace,
În cuibar rotind pe ape, peste care luna zace."
M. Eminescu, *Călin* (*File de poveste*)

3. Dați un exemplu de inversiune din poezia *Vara* de George Coșbuc.

Scanned with OKEN Scanner

4. Se dă textul:

„– Vezi ce bine-i şade lui – zice mam-mare – cu costumul de marinel ?
– Mamiţo, nu ţi-am zis ca nu se zice marinel ?
– Dă cum ?
– Marinal ...
– Ei! ziceţi voi cum ştiţi; eu zic cum am apucat."

Ion Luca Caragiale, *D-l Goe ...*

Cerinţe:

a) transformaţi vorbirea directă în vorbire indirectă;

b) indicaţi felul construcţiei subliniate şi motivaţi punctuaţia acesteia.

5. „– Spune şi d-ta băietului, omule, ce se cuvine, ca să-şi ieie nădejdea şi să-şi caute de drum." Ion Creangă, *Amintiri din copilărie*

Cerinţe:

a) subliniaţi predicatele şi arătaţi felul lor;

b) delimitaţi propoziţiile şi precizaţi felul acestora, indicând raporturile sintactice care se stabilesc între ele;

c) analizaţi sintactic şi morfologic cuvintele: **omule, ce, se cuvine**;

d) formaţi familia lexicală a cuvântului **om** (cel puţin cinci cuvinte);

e) scrieţi câte un sinonim neologic pentru **a spune, nădejde, drum**;

f) indicaţi valorile morfologice ale cuvântului **şi** în textul de mai sus;

g) construiţi trei enunţuri în care pronumele de politeţe **dumneata** să fie, pe rând, nume predicativ, atribut pronominal genitival, complement direct;

h) alcătuiţi o frază în care pronumele relativ **ce** să introducă o propoziţie subordonată completiva indirectă.

6. Despărţiţi în silabe cuvintele: **greşeală, impetuos, dezaprobare, atlas.**

Rezolvarea subiectelor de vocabular, fonetică şi gramatică

4. a) Mama mare zice că lui Goe îi şade bine costumul de marinel. Fiica ei o întreabă dacă nu i-a spus că nu se zice marinel. Mama mare o întreabă cum se zice, iar fiica ii răspunde ca se zice marinal. Mama mare le spune să zică cum vor ele şi că ea va spune cum a apucat.

b) Construcţia subliniată se numeşte construcţie incidentă şi se scrie întotdeauna între virgule sau între liniuţe de pauză.

5. a) **spune** = predicat verbal;
se cuvine = predicat verbal;
să-şi ieie nădejdea = predicat verbal;
să-şi caute de drum = predicat verbal. (Ultimele două sunt predicate exprimate prin locuţiuni verbale.)

b) 1. Spune şi d-ta băietului, omule = propoziţie principală, regentă faţă de propoziţiile 2, 3 şi 4;

Scanned with OKEN Scanner

2. ce se cuvine = propoziție secundară completiva directă, subordonată față de propoziția 1 (are rol de complement direct pe lângă verbul tranzitiv spune)

3. ca să-și ieie nădejdea = propoziție secundară circumstanțială de scop, subordonată față de propoziția 1, coordonată copulativă prin și cu propoziția 4;

4. și să-și caute de drum = propoziție secundară circumstanțială de scop, subordonată față de propoziția 1, coordonată copulativă prin **și** cu propoziția 3;

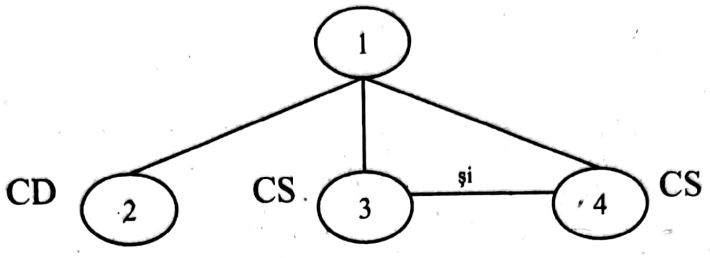

c) **omule** = fără funcție sintactică; substantiv comun, simplu, genul masculin, numărul singular, cazul vocativ;

ce = subiect, exprimat prin pronume relativ simplu, invariabil, numărul singular, cazul nominativ; în frază leagă o propoziție completiva directă de regentă să;

se cuvine = predicat verbal, exprimat prin verb predicativ, conjugarea a IV-a, modul indicativ, timpul prezent, persoana a III-a, numărul singular, diateza reflexiva cu sens impersonal, intranzitiv, regulat, forma afirmativă.

d) **om**, omuleț, omuț, omet, omoi, omeni, omenie, omenire, omenește, neomenește, omenos, neomenos, omenit, neomenit.

e) **a spune** = a relata, a preciza, a exprima, a formula, a comunica, a transmite, a expune, a relata, a afirma, a declara, etc.;

nădejde = speranță;

drum = itinerar, parcurs, traseu, rută, traiect, traiectorie.

f) **și** (d-ta) = adverb de mod de întărire;

(să)-**și** = pronume reflexiv;

și (să) = conjuncție coordonatoare copulativă.

g) Pentru mine tu ești dumneata. (nume predicativ)

Sosirea dumitale ne bucura întotdeauna. (atribut pronominal genitival)

Pe dumneata te apreciază multă lume. (complement indirect)

h) Nu ne-am gândit ce să îi răspundem. (CI)

6. **greșeală** = gre - șea - lă

dezaprobare = dez - a - pro - ba - re;

atlas = a - tlas

4.04. Licee, august 1997

1. Prezentați portretul moral al țăranului român, așa cum se desprinde el din poezia *Plugarii* de Octavian Goga.

Scanned with OKEN Scanner

2. Comentați următorul fragment din opera literară *Amintiri din copilărie* de Ion Creangă:

„Dragu-mi era satul nostru cu Ozana cea frumos curgătoare şi limpede ca cristalul, în care se odihneşte cu mâhnire Cetatea Neamţului de atâtea veacuri! Dragi-mi erau tata şi mama, fraţii şi surorile, şi băieţii satului, tovarăşii mei din copilărie, cu cari, în zilele geroase de iarnă, mă desfătam la gheaţă şi la săniuş, iar vara, în zilele frumoase de sărbători, cântând şi chiuind, cutreieram dumbrăvile şi luncile umbroase, prundul şi ştioalnele, ţarinile cu holdele, câmpul cu florile şi mândrele dealuri, de după care-mi zâmbeau zorile în zburdalnica vârstă a tinereţii!"

3. Daţi un exemplu de personificare din poemul *Dan, căpitan de plai* de Vasile Alecsandri.

4. Se dă textul:

„Şi se-aşeza toţi la masă, cum li-s anii, cum li-i rangul,
Lin vioarele răsună, iară cobza ţine hangul. "

M. Eminescu, *Călin* (*File de poveste*)

Cerinţe:

a) subliniaţi predicatele şi indicaţi felul lor;

b) delimitaţi propoziţiile şi precizaţi felul acestora, indicând raporturile sintactice care se stabilesc între ele;

c) analizaţi sintactic şi morfologic cuvintele: **toţi, anii, lin;**

d) indicaţi, printr-un singur cuvânt, sinonimele următoarelor locuţiuni:
a ţine hangul, în faţă, a băga de seama, în floarea vârstei, mort-copt;

e) despărţiţi în silabe cuvintele: **cobză, instinctiv, istorie, dezafectat, iniţial;**

f) precizaţi, prin rescriere, care este paronimul utilizat corect în exemplele următoare:

răspuns **oral / orar;** zona **petrolieră / petroliferă;**
virtuos / virtuoz al pianului; cariera **literală / literară;**
plecat **temporal / temporar;**

g) indicaţi două forme de plural ale substantivului **masa** şi alcătuiţi propoziţii cu acestea;

h) alcătuiţi o frază în care o propoziţie circumstanţială de timp să fie introdusă cu ajutorul adverbului relativ **cum.**

Rezolvarea subiectelor de fonetică, vocabular şi gramatică

4. a) **s-aşază** = predicat verbal;
cum -s = predicat nominal;
cum -i = predicat nominal;
răsună = predicat verbal;
ţine hangul = predicat verbal.

b) 1. Şi s-aşază toţi la masa = propoziţie principală, coordonată copulativă prin juxtapunere cu propoziţia 4, regentă faţă de propoziţiile 2 şi 3;

Scanned with OKEN Scanner

2. cum li-s anii = propoziție secundară circumstanțială de mod, subordonată față de propoziția 1, coordonată copulativă prin juxtapunere cu propoziția 3;

3. cum li-i rangul = propoziție secundară circumstanțială de mod, subordonată față de propoziția 1, coordonată copulativă prin juxtapunere cu propoziția 2;

4. Lin vioarele răsuna = propoziție principală, coordonată copulativă prin juxtapunere cu propoziția 1 și adversativa prin **iar** cu propoziția 5;

5. iară cobza tine hangul = propoziție principală, coordonată adversativa prin **iară** cu propoziția 5.

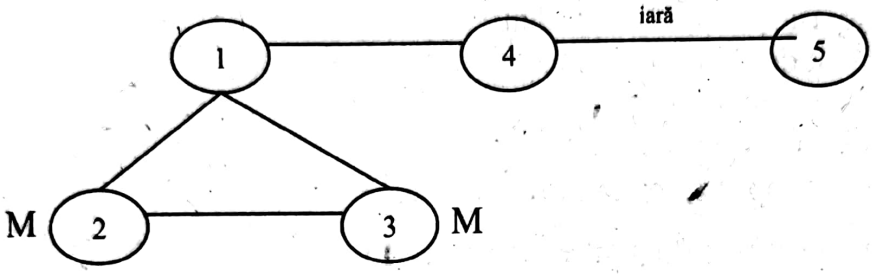

c) **toți** = subiect, exprimat prin pronume nehotărât, genul masculin, numărul plural, cazul nominativ;

anii = subiect, exprimat prin substantiv comun, simplu, genul masculin, numărul plural, cazul nominativ, articulat cu articolul hotărât enclitic **-i**;

lin = complement circumstanțial de mod, exprimat prin adverb de mod, gradul pozitiv.

d) **a ține hangul** = a acompania;
în față = înainte;
a băga de seamă = a observa;
în floarea vârstei = matur;
mort-copt = necondiționat, neapărat.

e) cob - ză, in - stinc - tiv, iș - to - ri - e, dez - a - fec - ta, i - ni - ți - al.

f) răspuns **oral**; zona **petroliferă**; **virtuoz** al pianului; cariera **literară**; plecat **temporar**.

g) masă = mase, mese;
Fotbalul este un sport de mase.
Pe mese erau multe feluri de mâncare.

h) Cum am ajuns, le-am telefonat.

4.05. Universitatea de Vest din Timișoara, Facultatea de Drept, 1995

I. Se dă textul:

„Încercăm întâi să vă administrăm puternice doze de vitamina A și C și, dacă observăm o cea mai mica ameliorare, înseamnă că așta este cauza și o să vă faceți bine."

Marin Preda, *Cel mai iubit dintre pământeni*

Scanned with OKEN Scanner

Cerințe:

a. Rescrieți integral fiecare propoziție, separat, precizând felul ei și raportul (raporturile) cu alte propoziții, fără a face scheme.

b. Analizați sintactic și morfologic cuvintele subliniate.

c. Identificați cuvintele derivate în text și explicați cum s-au format.

II. Rescrieți fiecare propoziție subordonată și arătați felul ei:

1. Nu prea suntem siguri dacă ne vom distra bine.
2. În ciuda faptului că examenul a fost greu, a obținut rezultate excelente.
3. Te bucură nespus că ai fost invitat și tu.
4. Oare ce înseamnă să fii student ?
5. Un lucru important este să ai prieteni.
6. E ușor de văzut dacă are dreptate.
7. Nu importă dacă întârzie.
8. Tot ce ți-am spus este important.
9. Locul unde te-ai oprit este magnific.

III. Construiți câte un exemplu pentru fiecare cerință:

1. subiect exprimat prin verb la modul supin;
2. atribut pronominal prepozițional în dativ;
3. complement direct exprimat prin pronume relativ;
4. complement indirect exprimat prin adjectiv;
5. subiect exprimat prin verb la modul gerunziu;
6. subordonată cauzală introdusă prin **cum**;
7. subordonată atributivă introdusă prin **cum**;
8. subordonată condițională introdusă prin **să**;
9. subordonată temporală introdusă prin **cum**.

IV. Declinați pronumele personal **voi** și alcătuiți câte o propoziție cu fiecare forma neaccentuată.

V. Despărțiți în silabe și precizați regulile aplicate:

inadmisibil, simptom, inefabil, perpetuu, pirogravură, taximetru, atletic, dublu, într-adevăr.

VI. a. Precizați, prin rescriere, care este forma corectă din următoarele perechi:

rochie din **atlas** / **atlaz**;
întreprindere **minieră** / **minieră**;
original / **originar** dintr-un sat de munte;
a insera / **a insera** un citat în text;
teren **petrolier** / **petrolifer**;
transcriere **literală** / **literară**;
solitar / **solidar** cu cineva;
violonist **virtuos** / **virtuoz**;

b. Rescrieți corect propozițiile de mai jos:

Ea însuși și-a adus aportul la înoirea tematicei de concurs.
Cel mai principal lucru e să-i agreeze pe colegii ei.

c. Arătați, prin rescriere, forma corectă din perechile de mai jos:

crișean sau **crișan**;
dragile sau **dragele** mele;

Scanned with OKEN Scanner

bună-cuviinţă sau **bunăcuviinţă**; **fetei aceia** sau **fetei aceleia**;
ultimile ştiri sau **ultimele ştiri**; **greşeala** sau **greşala**;
aşază sau **aşează**; **nu fii neatent!** sau **nu fi neatent!**

d. Indicaţi câte un sinonim pentru următoarele neologisme:
altercaţie, antropofag, a colporta, culpă, a denigra, eşantion, a etala, a frapa, holocaust, ilustru, labil, suav;

e. Indicaţi câte un singur sinonim neologic pentru următoarele cuvinte din fondul vechi al limbii:
cusur, a despărţi, a împărţi, slab, înţeles, înaintaş, a împăca, a se înăbuşi, îndrăzneţ, răzbunător, semn, viclenie.

I.a. Analiza sintactică a frazei:

1. Încercăm întâi = propoziţie principală, coordonată copulativă prin **şi** cu propoziţia 3, regentă faţă de propoziţia 2;

2. să vă administram puternice doze de vitamina A şi C = propoziţie secundară completiva directă, subordonată faţă de propoziţia 1 (are rol de complement direct al verbului tranzitiv **încercăm**);

3. şi... înseamnă = propoziţie principală, coordonată copulativă prin **şi** cu propoziţia 1, regentă faţă de propoziţiile 4, 5 şi 6;

4. dacă observăm cea mai mica ameliorare = propoziţie secundară subiectivă, subordonată faţă de propoziţia 3 (are rol de subiect al verbului copulativ **înseamnă**);

5. că asta e cauza = propoziţie secundară predicativă, subordonată faţă de propoziţia 3 (are rol de nume predicativ al verbului copulativ **înseamnă**), coordonată copulativă prin **şi** cu propoziţia 6;

6. şi o să vă faceţi bine = propoziţie secundară predicativă, subordonată faţă de propoziţia 3 (are rol de nume predicativ al verbului copulativ **înseamnă**), coordonată copulativă prin **şi** cu propoziţia 5.

b. Analiza sintactică şi morfologica a cuvintelor subliniate:

întâi = complement circumstanţial de timp, exprimat prin adverb de timp;

A = atribut substantival apoziţional, exprimat prin substantiv propriu, simplu, genul masculin, numărul singular, cazul nominativ, nearticulat;

înseamnă = predicat nominal incomplet (numele predicativ este exprimat la nivelul frazei prin două propoziţii predicative), exprimat prin verb copulativ, conjugarea I, modul indicativ, timpul prezent, persoana a III-a, numărul singular (cu sens impersonal), diateza activă, intranzitiv, regulat, forma afirmativă;

vă = pronume reflexiv, persoana a II-a, numărul plural, cazul acuzativ, forma neaccentuată, marcă a diatezei reflexive.

c. Cuvinte formate prin derivare şi compunere:

puternic = derivat din **putere** + sufixul **-nic**
ameliorare = derivat din **ameliora** + sufixul **-(a)re**
(a) însemna = derivat: prefixul **în-** + **semn** + sufixul **-a**

Scanned with OKEN Scanner

II. Rescrieţi fiecare propoziţie subordonată şi arătaţi felul ei:

1. dacă ne vom distra bine = propoziţie completivă indirectă
2. că examenul a fost greu = propoziţie atributivă
3. că ai fost invitat şi tu = propoziţie subiectivă
4. să fii student = propoziţie subiectivă
5. să ai prieteni = propoziţie subiectivă
6. că are dreptate = propoziţie completivă directă
7. dacă întârzie = propoziţie subiectivă
8. ce ţi-am spus = propoziţie atributivă
9. unde te-ai oprit = propoziţie atributivă

III. Construiţi un exemplu pentru fiecare cerinţă:

Modele:

1. E uşor de observat. / Rămâne de văzut.
2. Reuşita datorită eforturilor personale e lăudabilă.
3. Nu ştim ce au făcut acolo.
4. Din roşu s-a făcut alb la faţă.
5. Se aude tunând.
6. Cum n-am avut timp, nu ţi-am răspuns la scrisoare.
7. Modul cum m-a întâmpinat m-a surprins.
8. Să fi avut mai mult timp, ţi-aş fi telefonat.
9. Cum am ajuns în poiană, ne-am întins corturile.

IV. Declinaţi pronumele voi şi construiţi propoziţii cu formele neaccentuate:

N. Voi
G. –
D. vouă (acc.), vă, vă-, -vă, -vă-, vi, vi-, -vi-, v, v-, -v-
A. (pe) voi (acc.), vă, vă-, -vă, -vă-, v, v-, -v- (neacc.)
V. Voi!

V. Despărţiţi în silabe şi precizaţi regulile aplicate:

în - ad - mi - si - bil
1 2 3 4

1. la despărţirea în silabe a cuvintelor derivate se ţine seama de prefix;
2. două consoane între vocale se despart;
3. o consoana între vocale aparţine de silaba următoare;
4. o consoana între vocale aparţine de silaba următoare.

simp - tom
1

1. grupul consonantic **mpt** se desparte între a două şi a treia consoană.

i - ne - fa - bil
1 2 3

1, 2, 3. O consoana între vocale aparţine de silaba următoare.

Scanned with OKEN Scanner

per - pe - tu - u
1 2 3

1. două consoane între vocale se despart;
2. o consoana între vocale aparţine de silaba următoare;
3. două vocale în hiat se despart.

pi - ro - gra - vu - ră
1 2 3 4

1, 3, 4. o consoana între vocale aparţine de silaba următoare;
2. dacă a doua consoană este r sau l , ambele consoane aparţin de silaba următoare.

ta - xi - me - tru
1 2 3

1. litera x notează două sunete, tratate ca o unitate, şi se aplica regula consoanei între vocale;
2. o consoana între vocale aparţine de silaba următoare;
3. dacă a două consoana este **r** sau **l**, ambele consoane aparţin de silaba următoare.

a - tle - tic
1 2

1. Dacă a două consoana este **l** sau **r**, ambele consoane aparţin de silaba următoare.
2. o consoana între vocale aparţine de silaba următoare.

du - blu
1

1. Dacă a două consoana este **l** sau **r**, ambele consoane aparţin de silaba următoare.

într-adevăr
Conform DOOM, se preferă despărţirea după elementele constitutive la grupurile ortografice în care cratima leagă două sau mai multe cuvinte, deci

într - a - de - văr (inclusiv regula consoanei între vocale)

VI. a. Precizaţi forma corectă din perechile indicate:
rochie de **atlaz**; teren **petrolifer**; întreprindere **minieră**; transcriere **literală**; **originar** dintr-un sat de munte; **solidar** cu cineva; **a insera** un citat în text; violonist **virtuoz**.

VI. b. Ea însăşi a contribuit la înnoirea tematicii de concurs.
Lucrul principal (Principalul lucru) este să-i agreeze pe colegii ei.

VI. c. Formele corecte sunt: crişean, dragile mele, bună-cuviinţă, fetei aceleia, ultimele ştiri, greşeală, aşază, nu fi neatent!

Scanned with OKEN Scanner

VI.d. Sinonimele neologismelor:

altercație = ceartă, dispută violentă, schimb de cuvinte grele (DN);

antropofag = canibal, căpcăun(DS);

a colporta = a răspândi (știri false, zvonuri, bârfeli) (DN);

culpă = abatere, culpabilitate, eroare, greşeală, vină, păcat, vinovăție, eres, prihană, ponos, cusur (DS);

a denigra = a bârfi, a blama, a calomnia, a cleveti, a defăima, a discredita, a ponegri, a detracta, a ocărî, a huli, a mascări, a încondeia (DS);

eşantion = model, mostră, probă, modă (DS);

a frapa = a izbi, a surprinde, a şoca (DS);

holocaust = ofrandă, sacrificiu; sacrificiu în cinstea unei divinități la vechii evrei; genocid (DN);

ilustru = celebru, faimos, reputat, vestit, renumit, arhicunoscut, strălucit, ales, deosebit, distins, eminent, remarcabil (DS);

labil = capricios, fluşturatic, fluturatic, inconsecvent, inconstant, instabil, neconsecvent, neconstant, neserios, nestabil, nestatornic, schimbător, schimbăcios (DS);

suav = delicat, fin, gingaş, dulce, grațios (DS).

VI. Sinonime neologice:

cusur = defect, deficiență, imperfecțiune, insuficiență, lacună, viciu, carență, racilă, tară, anomalie (DS);

a despărți = a detaşa, a izola, a separa, a divorța, a descompune, a segrega, a divide, a diviza, a fracționa, a fragmenta, a scinda, a secționa, a compartimenta (DS);

a împărți = a divide, a diviza, a fracționa, a scinda, a fragmenta, a secționa, a descompune, a distribui, a atribui, a segmenta, a repartiza, a clasa, a aranja, a dispune, a clasifica, a ordona, a organiza, a sistematiza, a separa (DS);

slab = debil, delicat, fragil, precar, diluat, anemic, difuz, pal, palid, steril, atacabil, vulnerabil, insuficient, degenerat, influențabil (DS);

înțeles = accepție, conținut, semnificație, sens, valoare (DS);

înaintaş = antecesor, precursor, predecesor, ascendent, pionier (DS);

a împăca = a reconcilia, a concilia, a satisface, a calma;

a se înăbuşi = a se sufoca, a se asfixia (DS);

îndrăzneț = brav, temerar, intreprid, pelulant, arogant, impertinent, insolent, ireverențios, prezumțios (DS);

răzbunător = ranchiunos, vindicativ, revanşard (DS);

semn = indicator, reper, jalon, marcă, caracter, constelație, cicatrice, stigmat, însemn, simbol, indicație, indiciu, probă, testimoniu, semnal, simptom, augur, atribut, calitate, caracteristică, notă, particularitate, proprietate, specific, amprentă, timbru, sigiliu (DS);

viclenie = duplicitate, falsitate, ipocrizie, perfidie, fariseism, machiavelism, iezuitism, mascaradă, stratagemă, subterfugiu, truc, manevră (DS);

Scanned with OKEN Scanner

DS = Luiza şi Mircea Seche, *Dicţionar de sinonime al limbii române*, E.A., 1982

DN = F. Marcu şi C. Maneca, *Dicţionar de neologisme*, ed. a III-a, E.A., 1978

4.06. Universitatea de Vest din Timişoara, Facultatea de Litere, septembrie 1996 (toate specializările)

I. Se dă textul:

„Evident că era destul să mă gândesc serios, ca să mă liniştesc (deşi chiar simpla, apropierea lui şi tot jignea). Era peste putinţa să fie ceva între ei, oricât de mare ar fi fost atât de invocata perversitate femeiască. Întâi era un motiv de incompatibilitate. Femeia aceasta nu putea suporta fizic nici o urâţenie."

Camil Petrescu, *Patul lui Procust*

Cerinţe:

a) Analizaţi sintactic şi morfologic frază, precizând felul propoziţiilor şi relaţiile între ele.

b) Analizaţi sintactic şi morfologic cuvintele subliniate.

II. a) Precizaţi rolul lui **dacă** din următoarele exemple:

1. Dacă mă vezi aşa de necăjit, crezi ca ai dreptul să mă jigneşti ?
2. „Şi dac-a fost peţită des
   E lucru tare de-nţeles." G. Coşbuc
3. Dacă am văzut ca nu mă pot înţelege cu el, l-am lăsat în plata domnului.
4. Mi-a dat doar câţiva lei; dacă îmi pot cumpăra o pâine cu ei.
5. Mi-e indiferent dacă merge sau nu merge cu noi.
6. Şi dacă se va schimba vremea, hotărârea de a pleca în excursie rămâne definitivă.

b) Exprimarea numelui predicativ în limba română.

III. a) Formulaţi exemple din care să rezulte caracterul polisemantic al cuvintelor **îndrăzneţ** şi **a merge**.

b) Schimbarea valorii gramaticale, mijloc intern de îmbogăţire a vocabularului.

I. a) Felul propoziţiilor şi raporturile dintre ele:

1. Evident = propoziţie principală, regentă faţă de propoziţia 2;
2. că era destul = propoziţie secundară subiectivă, subordonată faţă de propoziţia 1 (are rol de subiect al expresiei verbale impersonale cu verbul copulativ subînţeles **evident**), regentă faţă de propoziţiile 3 şi 4;
3. să mă gândesc serios = propoziţie secundară subiectivă, subordonată faţă de propoziţia 2 (are rol de subiect al expresiei verbale impersonale **era destul**);
4. ca să mă liniştesc = propoziţie secundară circumstanţială de scop, subordonată faţă de propoziţia 2;

Scanned with OKEN Scanner

• 5. deşi chiar simplă = propoziţie secundară circumstanţială concesivă (cu verbul copulativ **era** subînţeles), subordonată faţă de propoziţia 6;

6. apropierea lui şi tot jignea = propoziţie principală incidentă, regentă faţă de propoziţia 5;

7. Era peste putinţa = propoziţie principală, regentă faţă de propoziţiile 8 şi 9;

8. ca să fie ceva între ei = propoziţie secundară subiectivă, subordonată faţă de propoziţia 7 (are rol de subiect al expresiei verbale impersonale **era peste putinţă**);

9. oricât de mare ar fi fost atât de invocata perversitate femeiască = propoziţie secundară circumstanţială concesivă, subordonată faţă de propoziţia 7;

10. Întâi era un motiv de incompatibilitate = propoziţie independentă;

11. Femeia aceasta nu putea suporta fizic nici o urâţenie = propoziţie independentă.

b) Analiza morfologica şi sintactică a cuvintelor subliniate:

era destul = predicat nominal, exprimat prin verbul copulativ **era**, conjugarea a IV-a, diateza activă, intranzitiv, modul indicativ, timpul imperfect, persoana a III-a, numărul singular, cu sens impersonal + **destul**, adverb de mod, gradul pozitiv;

serios = complement circumstanţial de mod, exprimat prin adverb de mod, provenit din adjectiv prin conversiune;

lui = atribut pronominal genitival, exprimat prin pronume personal, persoana a III-a, genul masculin, numărul singular, cazul genitiv;

tot = complement circumstanţial concesiv, exprimat prin adverb de mod corelativ, fără grade de comparaţie.

peste putinţă = nume predicativ, exprimat prin locuţiune adverbială de mod;

fizic = complement circumstanţial de relaţie (de mod), exprimat prin adverb de mod, provenit prin conversiune din adjectiv;

nici o = atribut adjectival, exprimat prin adjectiv pronominal negativ, genul feminin, numărul singular, cazul acuzativ.

II. a) 1. dacă mă vezi aşa de necăjit = CZ

2. dac-a fost petiţă des = SB

3. dacă am văzut = CZ

4. dacă îmi pot cumpăra o pâine cu ei = PP (dacă = adverb cu sensul „abia")

5. dacă merge ... cu noi = SB; (dacă) nu (merge) = SB;

6. şi dacă se va schimba vremea = CV; şi dacă = loc. conj.

b) Numele predicativ poate fi exprimat prin:

– substantiv în nominativ, genitiv, dativ şi acuzativ;

– pronume personal, de politeţe, reflexiv, posesiv, interogativ, relativ, nehotărât, negativ;

Scanned with OKEN Scanner

– adjectiv propriu-zis şi adjectiv substantivizat;
– numeral;
– verb la mod nepersonal (infinitiv, participiu, gerunziu, supin);
– adverb;
– interjecţie.

III. a) Sensurile cuvântului **îndrăzneţ**: cutezător, viteaz, temerar, curajos, neînfricat, obraznic;

Sensurile cuvântului **a merge**: a se deplasa, a se potrivi, a circula, a funcţiona, a se răspândi, a reuşi într-o acţiune, a se înrola în armată etc.

b) prin conversiune
– substantivul poate deveni adjectiv, adverb, prepoziţie, interjecţie;
– adjectivul poate deveni substantiv, adverb, prepoziţie;
– numeralul poate deveni substantiv;
– verbul:
  • la modul infinitiv (forma lungă) poate deveni substantiv;
  • la modul participiu poate deveni adjectiv, substantiv şi adverb;
  • la modul supin poate deveni substantiv;
  • la modul gerunziu poate deveni substantiv, adjectiv;
– adverbul poate deveni substantiv, adjectiv;
– interjecţia poate deveni substantiv.

4.07. Universitatea de Vest din Timişoara,
Facultatea de Drept, septembrie 1996

I. a. Analizaţi frazele (rescrieţi fiecare propoziţie, arătând felul ei şi raporturile ei şi raporturile cu alte propoziţii):

„Dar nu ţine mult şi dacă mi se întâmplă de terminat pe şevalet ceva care-mi place, atunci mi-ajunge chiar o secundă să mă uit la pânza mea, în care se văd culorile încă neîmplinite şi paleta alături, ca să îmi placă gândul că am multe ore înainte în care pot face ceva... Mai greu e când pe şevalet nu e nimic sau e ceva care nu-mi place." Marin Preda, *Marele singuratic*, p. 143

Notă: Nu se fac scheme, sublinieri şi nu se precizează felul propoziţiei după scopul comunicării, structură şi formă.

b. Analizaţi sintactic şi morfologic cuvintele subliniate.

II. a. Identificaţi în textul de la punctul I cuvintele formate prin derivare, compunere şi schimbarea valorii gramaticale şi precizaţi mecanismul de formare.

b. Alegeţi, din textul de la punctul I, 9 cuvinte care au omonime, şi alcătuiţi propoziţii cu fiecare dintre acestea.

III. Prepoziţia şi conjuncţia. Asemănări şi deosebiri.

IV. Construiţi fraze în care conjuncţia **că** introduce, pe rând, propoziţiile subordonate studiate.

Scanned with OKEN Scanner

V. Analizaţi cuvintele subliniate conform cerinţelor:

1. Oamenii paşnici luptă <u>împotriva</u> violenţei. (parte de vorbire, funcţie sintactică)

2. Nu avem cum <u>rezolva</u> această problemă. (parte de vorbire, mod, timp, funcţie sintactică)

3. Baremul conform <u>căruia</u> se face corectarea este clar. (parte de vorbire, caz, funcţie sintactică)

4. Pe <u>câţi</u> dintre ei i-ai văzut ? (parte de vorbire, funcţie sintactică);

5. Cui îi e <u>frică</u> de apă? (parte de vorbire, funcţie sintactică);

6. Ştii <u>ale cui</u> sunt aceste cărţi ? (parte de vorbire, caz, funcţie sintactică)

7. Hai acasă fiecare pe la casa <u>cui</u> ne are. (parte de vorbire, caz, funcţie sintactică)

8. Concursul începe la ora <u>opt</u>. (parte de vorbire, caz, funcţie sintactică)

9. Noi nu ştim <u>a căruia</u> dintre ei a fost propunerea. (parte de vorbire, funcţie sintactică)

VI. a. Transcrieţi varianta (variantele) accentuate corect:

bólnav - bolnáv;	carácter - caractér;
iánuarie - ianuárie;	regízor - regizór;
prevédere - prevedére;	butelíe - butélie;
ántic - antíc;	íntim - intím;
doctoríţa – dóctoriţa.	

b. Transcrieţi numai varianta corectă din următoarele dublete: şa - şea; deşeartă - deşartă; fineţă - fineţe; mătasă - mătase; tomnatic - tomnatec; liceie - licee; chiag - cheag; mureşan - mureşean; al cincelea - al cincilea;

VII. a. Corectaţi enunţurile şi motivaţi modificările făcute:

Admirăm operele pe care le crează proprii noştrii copii.

Mijloacele mass-media ia informat pe toţi membrii societăţii.

b. Construiţi enunţuri cu următoarele perechi de cuvinte: colector - corector; contact - contract; estival - festival; opus - opis; raport – report.

VIII. Alcătuiţi o cerere prin care solicitaţi eliberarea diplomei de bacalaureat, respectând normele impuse de stilul administrativ. (Cererea se va întocmi pe o pagină separată din formularul de concurs, pe care nu vor fi tratate şi alte subiecte, va avea ca autor pe Ion Popescu din Timişoara, Bul. Vasile Pîrvan nr. 4 şi va fi adresată Liceului „C.D. Loga" din Timişoara.)

Rezolvarea subiectelor

I. a. Analiza frazelor (felul propoziţiilor şi raporturile dintre ele):

1. Dar nu ţine mult = propoziţie principală, coordonată copulativă cu propoziţia 2;

2. şi ... atunci mi-ajunge chiar o secundă ... şi paleta alături = propoziţie principală, coordonată copulativă cu propoziţia 1, regentă faţă de propoziţiile 3, 6 şi 8;

Scanned with OKEN Scanner

3. dacă mi se întâmplă = propoziție secundară circumstanțială condițională, subordonată față de propoziția 2, regentă față de propoziția 4;

4. să am de terminat pe șevalet ceva = propoziție secundară subiectivă, subordonată față de propoziția 3 (are rol de subiect al verbului impersonal **se întâmplă**), regentă față de propoziția 5;

5. care îmi place = propoziție secundară atributivă, subordonată față de propoziția 4 (are rol de atribut al pronumelui **ceva**);

6. să mă uit la pânza mea = propoziție secundară circumstanțială de scop (finală), subordonată față de propoziția 2;

7. în care se văd culorile încă neîmplinite = propoziție secundară atributivă, subordonată față de propoziția 4 (are rol de atribut al substantivului **pânza**);

8. ca să îmi placă gândul = propoziție secundară circumstanțială de scop (finală), subordonată față de propoziția 2, regentă față de propoziția 9;

9. că am multe ore înainte = propoziție secundară atributivă, subordonată față de propoziția 8 (are de atribut al substantivului **gândul**), regentă față de propoziția 10;

10. în care pot face ceva = propoziție secundară atributivă, subordonată față de propoziția 9 (are de atribut al substantivului **ore**);

11. Mai greu e = propoziție principală, regentă față de propozițiile 12 și 13;

12. când pe șevalet nu e nimic = propoziție secundară subiectivă, subordonată față de propoziția 11 (are rol de subiect al expresiei verbale impersonale **e mai greu**), coordonată disjunctivă cu propoziția 13;

13. sau e ceva = propoziție secundară subiectivă, subordonată față propoziția 11 (are rol de subiect al expresiei verbale impersonale **e mai greu**), coordonată disjunctivă cu propoziția 12, regentă față de propoziția 14;

14. care deodată nu-mi mai place = propoziție secundară atributivă, subordonată față de propoziția 13 (are rol de atribut al pronumelui **ceva**).

Observație: Pentru fiecare propoziție analizată greșit, punctajul prevăzut se dublează și se scade din totalul acumulat.

I. b. Analiza sintactică și morfologică a cuvintelor subliniate:

mea = atribut adjectival, exprimat prin adjectiv pronominal posesiv, un posesor – un obiect posedat, persoana I, se acordă cu substantivul **pânza**: genul feminin, numărul singular, cazul acuzativ;

să placă = predicat verbal, exprimat prin verb predicativ, conjugarea a II-a, modul conjunctiv, timpul prezent, persoana a III-a, verb personal folosit ca verb impersonal, diateza activă, intranzitiv, forma afirmativă, regulat;

îmi = complement indirect, exprimat prin pronume personal, persoana I, numărul singular, cazul dativ, formă neaccentuată;

gândul = subiect, exprimat prin substantiv comun, simplu, genul neutru, numărul singular, cazul nominativ, articulat cu articolul hotărât **-l**;

Observație: Pentru analiza cuvintelor subliniate nu se acordă punctajul dacă nu se recunoaște nici funcția sintactică și nici valoarea morfologică a cuvântului.

Scanned with OKEN Scanner

II. a. Cuvinte formate prin mijloace interne de îmbogăţire a vocabularului:

dacă = cuvânt format prin compunere: **de** + **că** (facultativ);
neterminat = cuvânt format prin derivare: prefixul **ne-** +**terminat**;
ceva = cuvânt format prin compunere: **ce** + **va**;
mea = schimbarea valorii gramaticale: pronume devenit adjectiv;
neîmplinite = cuvânt format prin derivare: prefixul **ne-** + **împlinite**;
alături = cuvânt format prin compunere: **a** + **laturi**;
deodată = cuvânt format prin compunere: **de** + **odată**;
ceva = cuvânt format prin compunere: **ce** + **va**.

b. Cuvinte care au omonime (de pe listă trebuiau selectate 9 cuvinte):

dar – substantiv, conjuncţie;
mult – adjectiv, adverb;
şi – pronume reflexiv, conjuncţie, adverb;
dacă – conjuncţie, adjectiv;
mi – pronume personal, pronume reflexiv, substantiv;
care – pronume interogativ, pronume relativ, adjectiv pronominal interogativ, adjectiv pronominal relativ, substantiv;
îmi – pronume personal, pronume reflexiv;
o – substantiv, articol nehotărât, numeral, pronume personal, adjectiv pronominal nehotărât, interjecţie, verbul auxiliar „a avea", verbul auxiliar „a vrea", interjecţie;
mă – pronume personal, pronume reflexiv, interjecţie;
la – prepoziţie, substantiv, verb, interjecţie;
mea – pronume posesiv, adjectiv pronominal posesiv;
placă – verb, substantiv;
pot – verb, substantiv;
mai – substantiv „lună", substantiv „unealtă", adverb;
greu – adjectiv, adverb;
e – verb, substantiv, interjecţie.

III. Prepoziţia şi conjuncţia. Asemănări şi deosebiri.

Asemănări:

1. părţi de vorbire neflexibile;
2. sunt cuvinte de legătură (instrumente gramaticale);
3. după structură se clasifică în prepoziţii simple, compuse şi locuţiuni prepoziţionale, în conjuncţii simple, compuse şi locuţiuni conjuncţionale.

Deosebiri:

1. propoziţia leagă un atribut, respectiv un complement de cuvântul determinat, în timp ce conjuncţia leagă două părţi de propoziţie de acelaşi fel sau două propoziţii;

2. prepoziţia se clasifică şi după regimul cazual (prepoziţii şi locuţiuni prepoziţionale cu genitivul, prepoziţii cu dativul, prepoziţii şi locuţiuni prepoziţionale cu acuzativul); conjuncţia se clasifică şi după raporturile sintactice pe care le stabileşte (conjuncţii şi locuţiunii conjuncţionale coordonatoare şi conjuncţii şi

Scanned with OKEN Scanner

locuțiuni conjuncționale subordonatoare, iar conjuncțiile coordonatoare sunt copulative, adversative, disjunctive și conclusive).

IV. Fraze în care conjuncția c ă introduce propoziții diferite:

Conjuncția **că** poate introduce opt tipuri de propoziții (propoziție predicativă suplimentară nu se studiază în școala generală și deci nu se punctează): subiectivă, predicativă, completivă directă, completivă indirectă, atributivă, circumstanțială cauzală, circumstanțială concesivă, circumstanțială consecutivă.

V. Analiza cuvintelor subliniate:

1. împotriva = prepoziție, fără funcție sintactică;
2. rezolva = verb, modul infinitiv, timpul prezent, complement direct;
3. căruia = pronume relativ, cazul dativ, complement circumstanțial de mod;
4. câți = pronume interogativ, complement direct;
5. frică = substantiv, subiect;
6. ale cui = pronume relativ, cazul genitiv, nume predicativ;
7. cui = pronume relativ, cazul genitiv, subiect;
8. opt = numeral substantivizat, cazul nominativ, atribut apozițional;
9. a căruia =pronume relativ, nume predicativ.

VI. a. Variantele accentuate corect:

Bolnáv, caractér, ianuárie, regizór, prevedére, butélie, antíc, íntim – intím (ambele variante sunt corecte), **dóctoriță.**

Dacă se menționează o singură formă în cazul lui **íntim – intím** sau se menționează câte două forme în cazul celorlalte cuvinte nu se acordă punctajul.

b. Variantele corecte:

șa, deșartă, finețe, mătase, tomnatic, licee, cheag, mureșean, al cincilea.

VII. a. Corectați enunțurile și motivați modificările făcute

Admirăm operele pe care le creează proprii noștri copii.

1. prepoziția **pe** în fața complementului direct.
2. creează = rădăcina **cre-** + desinența **-ează**.
3. propriii = **propriu** + desinența de plural **-i** + articolul hotărât **-i**.
4. noștri se scrie întotdeauna cu un singur **i**.

Mass-media i-a informat pe toți membrii societății.

1. Mijloacele are același sens cu **mass-media** și trebuie eliminat pentru evitarea pleonasmului.

2. i-a = cratima marchează rostirea într-o silabă a două cuvinte: pronumele personal formă neaccentuată **i** + verbul auxiliar **a** cu care se formează perfectul compus al verbului **a informa**.

3. membrii = membru + desinența de plural **-i** + articolul hotărât **–i.**

4. societății = substantiv, genul feminin, numărul singular, cazul genitiv, articulat cu articolul hotărât (în acest caz articolul **i** se adaugă la forma de plural).

b. A fost construit un canal colector.
El este corector la o editură.

Scanned with OKEN Scanner

Ei au intrat în contact prin telefon.
Firma a încheiat un contract avantajos.
În sezonul estival spectacolele au loc în aer liber.
La Mamaia se organizează anual un festival de muzică românească.
Am audiat un concert opus 125 în re minor al unui cunoscut compozitor.
În opis sunt înşirate actele din dosar.
Rezultatele au fost incluse în raport.
La tragerea Loto la categoria I a fost un report de 160 de milioane de lei.

VIII. Cererea

Punerea în pagină;
Corectitudinea gramaticală;
Formula de adresare I (cu vocativul), urmată de virgulă;
Formula de început (Subsemnatul), urmată de virgulă;
Formula de solicitare (vă rog să ...);
Motivarea cererii;
Localitatea, data;
Semnătura solicitantului;
Formula de adresare II (cu dativul sau acuzativul).

Greşelile de ortografie se penalizează cu 0,50 puncte (1-3 greşeli) şi 1 punct (4 sau mai multe greşeli) din nota lucrării.

4.08. Universitatea Babeş-Bolyai din Cluj-Napoca
Specializările: Litere, Drept, Educaţie Fizică, Teologie; septembrie 1996

I. Se dau frazele:

1. Neîndoindu-se că fiul său ar putea fi străin de cele întâmplate acolo, femeia, fără a i se mai fi adus şi alte dovezi de către cei din jurul ei, se năpusti asupra adversarilor, care se încăpăţânau să-i acuze băiatul, forţându-i să revină la hotărârile lor iniţiale.

2. Vă aduc la cunoştinţă, scumpii mei domni, că avem destul de multe date ca să fim convinşi că bunului nostru coleg nu-i este avantajos ce i s-a propus, lucru care e de înţeles, încât fie-mi permis a avansa o altă soluţie, una inevitabil contrară variantei anterioare.

Cerinţe:

a) analiza propoziţiilor, felul lor şi relaţiile dintre ele;
b) analiza sintactică şi morfologică a cuvintelor subliniate.

II. A. 1. Se dă structura: M-au impresionat bunele-i intenţii.
Argumentaţi că **-i** nu poate fi atribut adjectival.
2. Subiectul exprimat prin verb la mod nepersonal (cu exemple).

Scanned with OKEN Scanner

3. Termenii regenți ai complementului indirect (cu exemple).
4. Dați formele articolului posesiv (genitival) (fără exemple în propoziții).
5. Funcțiile sintactice ale pronumelui personal în cazul genitiv cu prepoziție (cu exemple).

B. Construiți câte un exemplu respectând cerințele de mai jos:
1. O subordonată subiectivă având ca regent un verb la gerunziu.
2. O subordonată predicativă având ca regent un verb la infinitiv.
3. O subordonată atributivă având ca regent un numeral.
4. Un atribut verbal exprimat prin verb la infinitiv prezent, diateza pasivă.
5. Un complement circumstanțial de loc exprimat prin relativul **ce**.
6. Un atribut substantival în dativ fără prepoziție.
7. Un atribut adjectival în genitiv exprimat prin relativul **care**.
8. Dați un exemplu în care cuvântul **tot** să fie:
   a. pronume nehotărât;
   b. adjectiv pronominal nehotărât;
   c. adverb.
9. Un atribut adverbial fără prepoziție exprimat prin adverb de loc.

III. Pleonasmul. Definiție (cinci exemple).

REZOLVARE

Subiectul I

a) analiza propozițiilor, felul lor și relațiile dintre ele

Fraza întâi

1. Neîndoindu-se ... femeia, fără a i se mai fi adus și alte dovezi de către cei din jurul ei, se năpusti asupra adversarilor, ... forțându-i = propoziție principală, regentă față de propozițiile 2, 3 și 5;

2. că fiul său ar putea fi străin de cele întâmplate acolo = propoziție secundară completivă indirectă, subordonată față de propoziția 1 (are rol de complement indirect pe lângă verbul intranzitiv **neîndoindu-se**);

3. care se încăpățânau = propoziție secundară atributivă, subordonată față de propoziția 1 (are rol de atribut al substantivului **adversarilor**), regentă față de propoziția 4;

4. să-i acuze băiatul = propoziție secundară completivă indirectă / circumstanțială de relație, subordonată față de propoziția 3;

5. să revină la hotărârile lor inițiale = propoziție secundară completivă indirectă, subordonată față de propoziția 1 (are rol de complement indirect pe lângă verbul tranzitiv **forțând** care are complement direct în regentă).

Fraza a doua

1. Vă aduc la cunoștință, scumpii mei domni = propoziție principală, regentă față de propoziția 2;

Scanned with OKEN Scanner

2. că avem destul de multe date = propoziție secundară completivă directă, subordonată față de propoziția 1 (are rol de complement direct al locuțiunii verbale tranzitive **aduc la cunoștință**), regentă față de propoziția 3;

3. ca să fim convinși = propoziție secundară circumstanțială consecutivă, subordonată față de propoziția 2, regentă față de propoziția 4;

4. că bunului nostru coleg nu-i este avantajos ... lucru = propoziție secundară completivă indirectă, subordonată față de propoziția 3 (are rol de complement indirect al adjectivului **convinși**), regentă față de propozițiile 5 și 6;

5. ce i s-a propus = propoziție secundară subiectivă, subordonată față de propoziția 4 (are rol de subiect al expresiei verbale impersonale **nu este avantajos**);

6. care e de înțeles = propoziție secundară atributivă, subordonată față de propoziția 4 (are rol de atribut al substantivului **lucru**), regentă față de propoziția 7;

7. încât fie-mi permis a avansa o altă soluție, una inevitabil contrară variantei anterioare = propoziție secundară circumstanțială consecutivă, subordonată față de propoziția 6.

b) analiza sintactică și morfologică a cuvintelor subliniate

Fraza întâi

neîndoindu-se = complement circumstanțial de cauză, exprimat prin verb predicativ, conjugarea a IV-a, modul gerunziu, diateza reflexivă – cu pronumele reflexiv **se**, formă neaccentuată, persoana a III-a, numărul singular, cazul acuzativ, fără funcția sintactică –, intranzitiv;

său = atribut adjectival, exprimat prin adjectiv pronominal posesiv, substituie un singur posesor de persoana a III-a, se acordă cu substantivul **fiul**: genul masculin, numărul singular, cazul nominativ;

străin = nume predicativ (al predicatului nominal **ar fi străin**), exprimat prin adjectiv propriu-zis, variabil cu două terminații, cu patru forme flexionare, genul masculin, numărul singular, cazul nominativ, gradul pozitiv;

dovezi = subiect (al verbului reflexiv impersonal la infinitiv **a se fi adus**) exprimat prin substantiv comun, simplu, genul feminin, numărul plural, nearticulat, cazul nominativ;

(de către) cei = complement de agent, exprimat prin pronume demonstrativ de depărtare, formă scurtă, genul masculin, numărul plural, cazul acuzativ, precedat de prepoziția compusă **de către**;

(din jurul) ei = atribut pronominal prepozițional, exprimat prin pronume personal, persoana a III-a, genul feminin, numărul singular, cazul genitiv, precedat de locuțiunea prepozițională **din jurul**;

-i = atribut pronominal în dativ (determină substantivul **băiatul**), exprimat prin pronume personal, forma neaccentuată, persoana a III-a, genul feminin, numărul singular, cazul dativ;

lor = atribut pronominal genitival, exprimat prin pronume personal, persoana a III-a, numărul plural, cazul genitiv.

Scanned with OKEN Scanner

Fraza a doua

mei = atribut adjectival, exprimat prin adjectiv pronominal posesiv, substituie un singur posesor de persoana I, se acordă cu substantivul **domni**: genul masculin, numărul singular, cazul vocativ;

avantajos = nume predicativ (al predicatului nominal **nu este avantajos**), exprimat prin adjectiv propriu-zis, variabil cu două terminații, patru forme flexionare, genul neutru, numărul singular, cazul nominativ, gradul pozitiv;

lucru = atribut substantival apozițional, exprimat prin substantiv comun, simplu, genul neutru, numărul singular, nearticulat, cazul nominativ;

care = subiect, exprimat prin pronume relativ simplu (substituie substantivul **lucru**), genul neutru, numărul singular, cazul nominativ; în frază leagă o propoziție atributivă de regenta sa;

de înțeles = nume predicativ, exprimat prin verb predicativ, conjugarea a III-a, modul supin;

fie permis = predicat verbal, exprimat prin verb predicativ, impersonal, conjugarea a III-a, diateza pasivă, intranzitiv (tranzitiv la diateza activă), conjunctiv, timpul prezent, persoana a III-a, numărul singular; cu sens impersonal, regulat, forma afirmativă;

a avansa = subiect, exprimat prin verb predicativ, personal, conjugarea I, diateza activă, tranzitiv, modul infinitiv, timpul prezent.

Subiectul II – A.

1. **i** = atribut pronominal în dativ (determină substantivul **intenții**), exprimat prin pronume personal, persoana a III-a, numărul singular, cazul dativ, forma neaccentuată.

i nu poate fi atribut adjectival pentru că:

– nu este exprimat prin adjectiv pronominal;

– nu se acordă în gen, număr și caz cu substantivul **intenții**, care este de genul feminin, numărul plural, cazul nominativ.

2. infinitiv: E-ușor <u>a renunța</u>.
gerunziu: Se aude <u>tunând</u>.
supin: E greu <u>de rezolvat</u>.

3. verb: Ne-am gândit la tine.
adjectiv: Este oricând doritor de oaspeți.
adverb: Noi acționăm independent de alții.
interjecție: Vai de noi!

4. Formele articolului posesiv (genitival):

Cazul	*Singular*		*Plural*	
	Masculin	Feminin	Masculin	Feminin
N.A.	al	a	ai	ale
G.D.	alui	alei	alor	alor
V.	–	–	–	–

Scanned with OKEN Scanner

5. nume predicativ: Noi am fost împotriva lui.
atribut pronominal prepoziţional: Lupta împotriva lor nu s-a terminat.
complement indirect: Acuzaţiile planează asupra ei.
complement circumstanţial de loc: Nepoţii s-au aşezat în jurul lui.
complement circumstanţial de timp: Am sosit în urma lor.
complement circumstanţial de cauză: N-a venit din cauza lui.
complement circumstanţial condiţional: În locul ei, eu renunţam.
complement circumstanţial concesiv: În ciuda lor, noi tot vom pleca.

Alte funcţii (apar numai în manualul de liceu):
element predicativ suplimentar: Noi te ştiam împotriva lui.
complement circumstanţial opoziţional: În locul lor au venit alţii.
complement circumstanţial cumulativ: În afara lor au venit şi alţii.
complement circumstanţial de excepţie: În afara ei n-a venit nimeni.

B.

1. Ştiindu-se că traseul este foarte greu, unii au renunţat.
2. Dacă înveţi poţi fi ceea ce doreşti.
3. Doi, care au sosit mai repede, au ridicat cortul.
4. Trăia cu speranţa de a nu fi văzută de nimeni tristă niciodată.
5. N-a observat în ce a intrat.
6. Acordarea de diplome tuturor câştigătorilor a avut loc ieri.
   Ea este nepoată cumnatului meu.
7. Nu-mi amintesc în faţa cărui magazin l-am întâlnit.
8. a) pronume nehotărât: Studiază tot.
   b) adjectiv pronominal nehotărât: Tot colectivul îl ajută.
   c) adverb: Tot n-ai rezolvat problema?
9. Plecarea acasă nu este acum soluţia cea mai bună.

Subiectul III

Pleonasmul este o greşeală de exprimare. El constă în folosirea alăturată a două cuvinte, a două construcţii sau a două propoziţii care au acelaşi înţeles.

Exemple: a adăuga un aditiv, a adulmeca mirosul, a avansa înainte, scurtă alocuţiune, amintire de neuitat, a anunţa o ştire, a se autoacuza singur, caligrafie frumoasă, calitate bună, a coborî jos, a conlucra împreună, a continua mai departe, primul debut, deşert arid, dună de nisip, evocare retrospectivă, happy-end fericit, a îngheţa de frig, mijloace mass-media, a orna cu podoabe, panaceu universal, prima prioritate, protagonistul principal, a schiţa sumar, simbol emblematic, situaţie conjuncturală, a trebui obligatoriu etc.

4.09. Universitatea de Vest din Timişoara
Facultatea de Litere, Filozofie şi Istorie, septembrie 1997

I. Se dă textul:

„Nu eram atent la el, ci la fiica lui: nu stătea drept la masă, ci cu genunchii întorşi spre mine. Îmi amintii cum la început vrusesem să verific dacă făcea la fel

Scanned with OKEN Scanner

cu oricine îi era familiar. Uitasem acest gând, dar acum eram sigur că nu, şi nu mă putui stăpâni şi îi mângâiai uşor frumoasa ei tâmplă."

Cerinţe:

a) felul propoziţiilor şi raporturile dintre ele;

b) analiza sintactică şi morfologică a pronumelor din text;

c) identificaţi şi explicaţi cuvintele din text formate prin mijloace interne de îmbogăţire a vocabularului.

II. Declinaţi pronumele personal eu şi alcătuiţi scurte enunţuri cu fiecare formă neaccentuată cu toate variantele ortografice.

III. Deosebiri între propoziţia subiectivă şi propoziţia predicativă.

IV. a) Identificaţi propoziţiile subordonate şi arătaţi felul lor:

1. Cine cade în gârlă, el de ploaie nu se mai fereşte.
2. Cum am ajuns prea târziu, n-am mai putut intra.
3. Plăcându-i să facă sport, s-a înscris într-un club.

b) Construiţi enunţuri care să cuprindă:

1. Relativul care – atribut pronominal genitival.
2. Un complement circumstanţial de cauză exprimat prin adjectiv.
3. Un predicat verbal exprimat prin verb la diateza pasivă, modul indicativ, timpul viitor II (viitor anterior).

V. a) Despărţiţi în silabe cuvintele următoare arătând regulile aplicate:

femeie, arctic, apropiere, inoperant, mierlă, dezacord.

b) Indicaţi câte două sinonime neologice pentru următoarele cuvinte:

dascăl, a muri, amănunţit, cuminte, a înştiinţa, rost.

c) Construiţi propoziţii cu următoarele perechi de cuvinte:

a insera – a înseră, glacial – glaciar, fiabil – friabil, fişă – fişă, a releva – a revela, transă – tranşă.

REZOLVARE

I. a) Felul propoziţiilor şi raporturile dintre ele:

1. Nu eram atent la el = propoziţie principală, coordonată adversativă prin **ci** cu propoziţia 2;

2. ci la fiica lui = propoziţie principală, cu predicatul subînţeles, coordonată adversativă prin **ci** cu propoziţia 1, regentă faţă de propoziţiile 3 şi 4;

3. nu stătea drept la masă = propoziţie secundară circumstanţială de cauză, subordonată faţă de propoziţia 2, coordonată adversativă prin **ci** cu propoziţia 4;

4. ci cu genunchii întorşi spre mine = propoziţie secundară circumstanţială de cauză, cu predicatul subînţeles, subordonată faţă de propoziţia 2, coordonată adversativă prin **ci** cu propoziţia 3;

5. Îmi amintii = propoziţie principală, regentă faţă de propoziţia 6;

6. cum la început vrusesem = propoziţie secundară completivă directă, subordonată faţă de propoziţia 5 (are rol de complement direct al verbului tranzitiv **îmi amintii**), regentă faţă de propoziţia 7;

Scanned with OKEN Scanner

7. să verific = propoziție secundară completivă directă, subordonată față de propoziția 6 (are rol de complement direct al verbului tranzitiv **vrusesem**), regentă față de propoziția 8;

8. dacă făcea la fel = propoziție secundară completivă directă, subordonată față de propoziția 7 (are rol de complement direct al verbului tranzitiv **să verific**), regentă față de propoziția 9;

9. cu oricine îi era familiar = propoziție secundară completivă indirectă, subordonată față de propoziția 8 (are rol de complement indirect al verbului **făcea**);

10. Uitasem acest gând = propoziție principală, coordonată adversativă prin **dar** cu propoziția 11;

11. dar acum eram sigur = propoziție principală, coordonată adversativă prin **dar** cu propoziția 10, coordonată copulativă prin **și** cu propoziția 13, regentă față de propoziția 12;

12. că nu = propoziție secundară completivă indirectă, subordonată față de propoziția 11 (are rol de complement indirect al adjectivului **sigur**);

13. și nu mă putui stăpâni = propoziție principală, coordonată copulativă prin **și** cu propoziția 11 și cu propoziția 14;

14. și îi mângâiai ușor frumoasa ei tâmplă = propoziție principală, coordonată copulativă prin **și** cu propoziția 13.

b) Analiza sintactică și morfologică a pronumelor din text:

(la) el = complement indirect, exprimat prin pronume personal, persoana a III-a, numărul singular, genul masculin, cazul acuzativ, forma neaccentuată;

lui = atribut pronominal genitival, exprimat prin pronume personal, persoana a III-a, numărul singular, genul masculin, cazul genitiv;

(spre) mine = complement circumstanțial de loc, exprimat prin pronume personal, persoana I, numărul singular, cazul acuzativ, forma accentuată;

îmi = complement indirect, exprimat prin pronume reflexiv, persoana I, numărul singular, cazul dativ, formă neaccentuată;

oricine = subiect, exprimat prin pronume nehotărât compus, numărul singular, cazul acuzativ, precedat de prepoziția **cu**;

îi = complement indirect, exprimat prin pronume personal, persoana a III-a, numărul singular, genul feminin, cazul dativ, formă neaccentuată;

mă = complement direct, exprimat prin pronume reflexiv, persoana I, numărul singular, cazul acuzativ, formă neaccentuată;

îi = atribut pronominal în dativ, exprimat prin pronume personal, persoana a III-a, numărul singular, cazul dativ, formă neaccentuată (dativ posesiv);

ei = atribut pronominal genitival, exprimat prin pronume personal, persoana a III-a, numărul singular, cazul genitiv.

c) identificați și explicați cuvintele din text formate prin mijloace interne de îmbogățire a vocabularului.

c) – cuvinte formate prin derivare:

fiică = **fiu** + sufixul **-ică**;

Scanned with OKEN Scanner

(a) aminti = **aminte** + sufixul verbal **-i**;
(a) stăpâni = **stăpân** + sufixul verbal **-i**.

– **cuvinte formate prin compunere:**
dacă = **de** + **că**;
oricine = **ori** + **cine**.

– **cuvinte formate prin schimbarea valorii gramaticale:**
drept (adv.) provine din **drept** (adj.);
întorşi (adj.) provine din **întorşi** (verb la participiu);
început (subst.) provine din **început** (verb la participiu) (substantivul face parte din structura unei locuţiuni adverbiale);
acest (adj.) provine din **acesta** (pronume demonstrativ);
uşor (adv.) provine din **uşor** (adj.).

II. Declinarea pronumelui personal *eu*:
N. eu
G. –
D. mie, îmi, mi-, -mi, -mi-
A. mine, mă, mă-, -mă, -mă-, m-, -m-
V. –

III. Deosebiri între propoziţia subiectivă şi propoziţia predicativă:
1. Propoziţia subiectivă corespunde unei părţi principale de propoziţie, şi anume subiectului, în timp ce propoziţia predicativă nu echivalează cu predicatul, ci cu un nume predicativ.
2. Propoziţia subiectivă are ca element regent un verb la persoana a III-a, fără subiect, sau un adverb predicativ, în timp ce propoziţia predicativă este subordonată unui verb copulativ fără nume predicativ.
3. Propoziţia subiectivă poate sta atât în faţă, cât şi după regenta ei, în timp ce propoziţia predicativă urmează de obicei după regentă.

IV. a) Felul propoziţiei subordonate:
1. Cine cade în gârlă = SB
2. Cum am ajuns prea târziu = CZ
3. să facă sport =SB.

b) Enunţuri care ilustrează cerinţele:
1. Cunosc personal pe scriitorul *al cărui* volum a fost premiat.
2. *De neatent* ce-a fost, şoferul a făcut un accident.
3. Lucrările vor fi predate comisiei, după ce *vor fi fost elaborate* de către candidaţi.

V. a. Despărţirea cuvintelor în silabe:

fe-me-ie	arc-tic
a-pro-pi-e-re	in-o-pe-rant
mier-lă	dez-a-cord

Scanned with OKEN Scanner

b. Sinonime neologice:

dascăl = profesor, magistru, instructor etc.
a muri = a deceda, a sucomba etc.
amănunţit = detaliat, minuţios etc.
cuminte = docil, inteligent, serios etc.
a înştiinţa = a anunţa, a comunica, a aviza etc.
rost = sens, regulă, logică etc.

c. Paronime

El a inserat în lucrare mai multe citate.
Iarna se înserează mai devreme.
Directorul avea un aer glacial.
Mamuţii au trăit în era glaciară.
Uzina şi-a propus să construiască un motor fiabil.
Solul este friabil.
Telefonul funcţionează introducând o fisă.
Fiecare pacient are o fişă medicală.
Referatul a relevat succesele din anul trecut.
I s-a revelat dintr-o dată soluţia cea mai bună.
Din cauza hipnozei a intrat în transă.
A plătit prima tranşă din împrumutul făcut.

NOTĂ: 1 – propoziţiile analizate greşit, precum şi răspunsurile eronate, se depunctează corespunzător;
2 – pentru greşelile de ortografie din nota finală se scade:
0,25 puncte (o greşeală);
0,50 puncte (două greşeli);
0,75 puncte (trei greşeli);
1 punct (patru sau mai multe greşeli).

4.10. Universitatea de Vest din Timişoara – Facultatea de Drept, septembrie 1997

I. Se dă textul:

„Îmi puneam astfel de întrebări stupide, pentru că îmi era teamă să constat imensa tărie a dragostei pentru Maitreyi. Fără îndoială că îmbrăţişările Jeniei m-au dezgustat profund. De acum sunt sigur că va trece mult timp până ce voi mai avea din nou curajul să mă apropii de femeie, şi aceasta numai dacă împrejurările se vor schimba."

Mircea Eliade, *Maitreyi*

a) Delimitaţi propoziţiile din text, precizaţi felul acestora şi relaţiile dintre ele.
b) Analizaţi sintactic şi morfologic cuvintele subliniate.
c) Motivaţi semnele ortografice şi de punctuaţie din text.

Scanned with OKEN Scanner

II. a) Precizaţi şi exemplificaţi valorile morfologice ale cuvintelor: **de, mai**.
b) Precizaţi şi exemplificaţi funcţiile sintactice ale pronumelui relativ **ce**.
c) Indicaţi şi exemplificaţi valorile verbului **a fi**.

III. Atributul verbal.

IV. Se dau cuvintele: **stupid, dragoste, îndoială**.
a) Stabiliţi cărei părţi a vocabularului aparţine fiecare cuvânt.
b) Precizaţi sinonimele şi antonimele acestora.
c) Alcătuiţi familiile de cuvinte ale termenilor: **drag, doi**.

V. Despărţiţi în silabe următoarele cuvinte şi precizaţi regulile aplicate:
absorbţie, acuarelă, anorganic, dreptunghiular, extinctor.

VI. Precizaţi variantele corecte din următoarele forme paralele: **să aibe / să aibă**; (eu) **continuu** / (eu) **continui**; (ele) **însele** / (ele) **înseşi**; **Timişoarei / Timişorii**; **greşeală / greşală**; **nu fii atent / nu fi atent**; **singuratic / singuratec**; **contigent / contingent**; **ghişee / ghişeuri**.

REZOLVARE

I. a) Delimitarea propoziţiile din text, precizarea felului acestora şi a relaţiilor dintre ele:

1. Îmi puneam astfel de întrebări stupide = propoziţie principală, regentă faţă de propoziţia 2;

2. pentru că îmi era teamă = propoziţie secundară circumstanţială de cauză, subordonată faţă de propoziţia 1, regentă faţă de propoziţia 3;

3. să constat imensa tărie a dragostei pentru Maitreyi = propoziţie secundară completivă indirectă, subordonată faţă de propoziţia 2 (are rol de complement indirect al construcţiei intranzitive **îmi era teamă**);

4. Fără îndoială = propoziţie principală, regentă faţă de propoziţia 5;

5. că îmbrăţişarea Jeniei m-au dezgustat profund = propoziţie secundară subiectivă, subordonată faţă de propoziţia 4 (are rol de subiect al locuţiunii adverbiale predicative **fără îndoială**);

6. De acum sunt sigur = propoziţie principală, coordonată copulativă prin **şi** cu propoziţia 10, regentă faţă de propoziţia 7;

7. că va trece mult timp = propoziţie secundară completivă indirectă, subordonată faţă de propoziţia 6, regentă faţă de propoziţia 8 (are rol de complement indirect al adjectivului **singur**);

8. până ce voi mai avea din nou curajul = propoziţie secundară circumstanţială de timp, subordonată faţă de propoziţia 7, regentă faţă de propoziţia 9;

9. să mă apropii de femeie = propoziţie secundară atributivă, subordonată faţă de propoziţia 8 (are rol de atribut al substantivului **curaj**);

10. şi aceasta = propoziţie principală eliptică de predicat, coordonată copulativă prin **şi** cu propoziţia 6, regentă faţă de propoziţia 11;

Scanned with OKEN Scanner

11. numai dacă împrejurările se vor schimba = propoziție secundară circumstanțială condițională, subordonată față de propoziția 10;

b) Analizarea sintactică și morfologică a cuvintelor subliniate:

astfel de = atribut adverbial, exprimat prin adverb de mod precedat de prepoziția simplă **de**;

imensa = atribut adjectival, exprimat prin atribut propriu-zis, variabil cu două terminații și patru forme flexionare, gradul pozitiv, genul feminin, numărul singular, cazul acuzativ;

fără îndoială = predicat verbal (vezi *Limba română*, manual pentru clasa a VIII-a) sau predicat nominal (vezi *Limba română* (*sintaxa*), manual pentru liceele de filozofie-istorie, clasa a XII-a și *Gramatica limbii române*, II, Editura Academiei Române, 1963), exprimat prin locuțiune adverbială predicativă;

mult = atribut adjectival, exprimat prin adjectiv variabil cu două terminații și patru forme flexionare, genul neutru, numărul singular, cazul nominativ;

numai = adverb de mod restrictiv, fără funcție sintactică.

c) Motivarea semnele ortografice și de punctuație din text:

- semnele citării marchează reproducerea unui text;
- virgula izolează o propoziție circumstanțială cauzală de regenta ei;
- virgula apare în fața unui **și** adversativ;
- punctul, în cele trei situații, marchează sfârșitul unor fraze enunțiative;
- liniuța de unire (cratima) marchează rostirea împreună a două cuvinte diferite.

II. a) Precizarea și exemplificarea valorile morfologice ale cuvintelor:

- **de** – prepoziție simplă construită cu cazul acuzativ;
  – conjuncție simplă subordonatoare;
  – pronume relativ;
  – interjecție;
- **mai** – substantiv (a cincea lună a anului);
  – substantiv (nume pentru unelte în formă de ciocan, care servesc la bătut, îndesat, nivelat etc.);
  – adverb de mod intensiv fără funcție sintactică;
  – adverb de timp.

b) Precizarea și exemplificarea funcțiile sintactice ale pronumelui relativ **ce**:

- subiect;
- nume predicativ;
- complement direct;
- complement indirect;
- complemente circumstanțiale de loc, de timp, de mod, de cauză, de scop

c) Indicarea și exemplificarea valorile verbului **a fi**:

- verb predicativ
- verb auxiliar morfologic
- verb copulativ.

Scanned with OKEN Scanner

III. Atributul verbal.

– definiţie
– exprimat prin : infinitiv
gerunziu neacordat
supin

IV. Se dau cuvintele: **stupid, dragoste, îndoială.**

a) Stabilirea cărei părţi a vocabularului aparţine fiecare cuvânt.

stupid şi îndoială = aparţin masei vocabularului
dragoste = aparţine fondului lexical principal.

b) Precizarea sinonimele şi antonimele acestora.

– **sinonime:**

stupid = prost, idiot, imbecil, nătărău, cretin, absurd, tâmpit, mărginit;
dragoste = iubire, amor, afecţiune;
îndoială = nesiguranţă, neîncredere, ezitare, dubiu.

– **antonime:**

stupid = inteligent;
dragoste = ură;
îndoială = certitudine.

c) Alcătuirea familiilor de cuvinte ale termenilor: **drag, doi.**

drag = drăguţ (adj., subst.), drăguţă (adj., subst.), drăgălaş, drăgălăşenie, a îndrăgi, îndrăgit, îndrăgire, neîndrăgit, Draga;

doi = doime, câte doi, al doilea, a îndoi, îndoire, îndoială, îndoit, îndoielnic, neîndoios, neîndoielnic, îndoitură, a dezdoi.

V. Despărţirea în silabe:

absorbţie = ab-sorb-ţi-e
acuarelă = a-cua-re-lă
anorganic = an-or-ga-nic
dreptunghiular = drept-un-ghiu-lar
extinctor = ex-tinc-tor

VI. Precizarea variantelor corecte:

să aibă;
(ele) **însele** / (ele) **înseşi**;
greşeală;
singuratic;
ghişee.
(eu) **continuu**;
Timişoarei;
nu fi atent;
contingent;

NOTĂ:

1. La punctul 1b (**fără îndoială**) sunt considerate corecte ambele variante.
2. Se depunctează fiecare greşeală de ortografie şi fiecare delimitare greşită a propoziţiilor cu câte 0,10 puncte.

Scanned with OKEN Scanner

4.11. Universitatea Babeş-Bolyai din Cluj-Napoca
Facultatea de Drept, septembrie 1997

I. Se dau structurile de mai jos:

a) Să se analizeze frazele de la 1 la 9:

1. A rămas silitor cum era pe vremea când l-am cunoscut.
2. Ajunge să-l contrazici o dată, ca el să-ţi poarte pică o viaţă întreagă.
3. Temător să nu rateze ocazia, Ion şi-a intensificat eforturile.
4. Ştefan a insistat să fie scutit de alte obligaţii.
5. E imposibil de motivat de ce a fost pedepsit numai el.
6. A lucrat mult, de aceea îl doare că nu este apreciat.
7. Ea nu pare să fie ce se pretinde.
8. Nu m-a impresionat răspunsul în sine, ci cum şi l-a formulat.
9. Nu mi-a reuşit să evit controversa.

b) Să se analizeze morfologic şi sintactic cuvintele subliniate din frazele de mai sus, precum şi cele subliniate în structurile de mai jos. Nu se vor menţiona decât: ce este cuvântul subliniat ca parte de vorbire, felul, modul, timpul, diateza, tranzitivitatea sau intranzitivitatea şi funcţia sintactică.

10. Se poate merge oriunde.
11. Fă-mi un amar de bine!
12. I-a prins bine sugestia ta.
13. Tot greul l-a lăsat pe mine.
14. Datorită cărui fapt a fost suspendat.
15. Decernarea de premii marilor noştri campioni a avut loc într-un cadru festiv.

II. a) Rezolvaţi cerinţele formulate de la 1 la 7:

1. Arătaţi pronumele care nu pot fi întrebuinţate ca adjective.
2. Întrebuinţaţi în enunţuri cuvântul ce cu următoarele valori: pronume interogativ în nominativ; adjectiv interogativ în acuzativ; pronume relativ în acuzativ; adjectiv relativ în nominativ.
3. Funcţiile circumstanţiale ale gerunziului (cu exemple).
4. Conjugaţi verbul a agrea la indicativ prezent, diateza activă.
5. Puneţi la imperativ negativ, singular verbele: a fi, a zice, a face, a duce.
6. Declinaţi grupurile aceeaşi carte şi omul acesta.
7. Funcţiile necircumstanţiale ale supinului (cu exemple).

b) Construiţi câte un exemplu pentru fiecare dintre cerinţele de la 8 la 11:

8. Un complement circumstanţial de loc exprimat prin relativul ce.
9. O subordonată concesivă introdusă prin pronumele orice.
10. Un atribut adjectival exprimat prin adjectiv pronominal de întărire, feminin, singular, dativ, persoana a III-a.
11. Un complement indirect în dativ care să determine un adverb.

Scanned with OKEN Scanner

III. **a)** Transcrieți enunțurile de mai jos, corectând greșelile de ortografie:

1. Ochelarii, văzu-tu-mi-ai?
2. Pe urâta aceia, lua-u-ar zmeii!
3. Avem nevoie de câți mai mulți arbitri integri.

b) Transcrieți fraza următoare, punând virgulele necesare:

Ție dragă amice pot să-ți spun adevărul pentru că în general mă înțelegi dar ceilalți cred eu nu vor fi receptivi ci indiferenți chiar ostili.

c) Corectați greșelile de acord din:

1. oameni a căror caracter;
2. scriitor al cărei opere;
3. studentă ai cărei colegi;
4. fetiță a cărui frate.

d) Transcrieți exemplele de mai jos, subliniind varianta corectă:

1. Tu urmai să pleci. – Tu urma să pleci.
2. clasa întâi – clasa întâia
3. Temele trebuie făcute. – Temele trebuiesc făcute.
4. dat fiind condițiile – date fiind condițiile
5. în ce privește rezultatele – în ceea ce privesc rezultatele

e) Încadrați următoarele cuvinte în câte o propoziție:

a compara	implacabil
mass-media	iminent

REZOLVARE

I a.

1. A rămas silitor cum era și pe vremea când l-am cunoscut.
   A rămas silitor = propoziție principală;
   cum era și în vremea = propoziție secundară circumstanțială de mod;
   când l-am cunoscut = propoziție secundară atributivă.

2. Ajunge să-l contrazice o dată, ca el să-ți poarte pică o viață întreagă.
   Ajunge = propoziție principală;
   să-l contrazici o dată = propoziție secundară subiectivă;
   ca să-ți poarte pică o viață întreagă = propoziție secundară circumstanțială consecutivă.

3. Temător să nu rateze ocazia, Ion și-a intensificat eforturile.
   Temător … Ion și-a intensificat eforturile = propoziție principală;
   să nu rateze ocazia = propoziție secundară completivă indirectă.

4. Ștefan a insistat să fie scutit de alte obligații.
   Ștefan a insistat = propoziție principală;
   să fie scutit de alte obligații = propoziție secundară completivă indirectă.

5. E imposibil de motivat de ce a fost pedepsit numai el.

Scanned with OKEN Scanner

E imposibil de motivat = propoziţie principală;
de ce a fost pedepsit numai el = propoziţie secundară completivă directă.

6. A lucrat mult, de aceea îl doare că nu este apreciat.
A lucrat mult = propoziţie principală;
de aceea îl doare = propoziţie principală;
că nu este apreciat = propoziţie secundară subiectivă.

7. Ea nu pare să fie ce se pretinde.
Ea nu pare = propoziţie principală;
să fie = propoziţie secundară predicativă;
ce se pretinde = propoziţie secundară predicativă.

8. Nu m-a impresionat răspunsul în sine, ci cum şi l-a formulat.
Nu m-a impresionat răspunsul în sine = propoziţie principală;
ci (m-a impresionat) = propoziţie principală eliptică de predicat;
cum şi l-a formulat = propoziţie secundară subiectivă.

9. Nu mi-a reuşit să evit controversa.
Nu mi-a reuşit = propoziţie principală;
să evit controversa = propoziţie secundară subiectivă.

I b.

cum = adverb relativ de mod, nume predicativ; în frază introduce propoziţie secundară circumstanţială de mod;

viaţă = substantiv comun, cazul acuzativ, complement circumstanţial de timp;

obligaţii = substantiv comun, cazul acuzativ, complement indirect;

merge = verb, modul infinit, timpul prezent, diateza activă, intranzitiv, subiect;

bine = adverb substantivizat, cazul acuzativ, complement direct;

ta = adjectiv pronominal posesiv, cazul nominativ, atribut adjectival ;

pe mine = pronume personal, persoana I, numărul singular, cazul acuzativ, formă accentuată, complement indirect;

fapt = substantiv comun, cazul dativ, complement circumstanţial de cauză;

campioni = substantiv comun, cazul dativ, atribut substantival în dativ.

II a.

1. Nu pot fi întrebuinţate ca adjective pronumele personal, de politeţe şi cel reflexiv (toate formele), pronumele nehotărâte oricine, fiecine, pronumele negative nimeni, nimic, pronumele interogativ cine, pronumele relativ cine.

2. Ce s-a întâmplat acolo? (pronume interogativ, cazul nominativ)
Ce carte citeşti? (adjectiv interogativ, cazul acuzativ)
Nu ştiu ce citeşti. (pronume relativ, cazul acuzativ)
Nu am aflat ce excursii vor fi organizate la vară. (adjectiv relativ, cazul nominativ)

Scanned with OKEN Scanner

3. Mergând spre centru, l-am întâlnit pe Vlad. (complement circumstanțial de timp)

A venit alergând. (complement circumstanțial de mod)

Plouând prea tare, am renunțat la plimbare. (complement circumstanțial de cauză)

Având bani poți cumpăra aproape orice. (complement circumstanțial condițional)

Chiar câștigând ultimul meci, echipa retrogradează. (complement circumstanțial concesiv)

4. eu agreez — noi agreăm
tu agreezi — voi agreați
el, ea agreează — ei, ele agreează

5. nu fi, nu zice, nu face, nu duce;

6.

N.	aceeași carte	omul acesta
G.	aceleiași cărți	omului acestuia
D.	aceleiași cărți	omului acestuia
Ac.	aceeași carte	omul acesta

7. E ușor de rezolvat. (subiect)
Ea a ajuns de nerecunoscut. (nume predicativ)
Pentru mâine aveam de citit un roman. (complement direct)
Niciodată nu ne săturăm de ascultat muzică. (complement indirect)
Mama a primit cadou o mașină de spălat. (atribut verbal)
Pe verișoara ta nu o știam de măritat. (element predicativ suplimentar)

II b.

8. Mi-a spus în ce găsesc datele necesare.
9. Orice l-ai ruga, el te refuză.
10. Cererea a fost înmânată înseși directoarei.
11. Este clar oricui că reforma trebuie înfăptuită.

III a.

1. Ochelarii văzutu-mi-i-ai?
2. Pe urâta aceea lua-o-ar zmeii!
3. Avem nevoie de cât mai mulți arbitri integri.

III b.

Ție, dragă amice, pot să-ți spun adevărul, pentru că, în general, mă înțelegi, dar ceilalți, cred eu, nu vor fi receptivi, ci indiferenți, chiar ostili.

III c.

1. oameni al căror caracter;
2. scriitor ale cărui opere;
3. studentă ai cărei colegi;
4. fetiță al cărei frate.

Scanned with OKEN Scanner

III d.

1. Tu urma să pleci.
2. clasa întâi
3. Temele trebuie făcute.
4. date fiind condiţiile
5. în ceea ce priveşte rezultatele.

III e.

În fiecare an vom comemora pe eroii căzuţi în decembrie 1989.
Deşi l-am implorat, a rămas implacabil în decizia sa.
Starea economică a ţării a fost analizată în mass-media.
Pe o şosea acoperită de polei accidentele sunt iminente.

Scanned with OKEN Scanner

INDICELE

PROPOZIȚIILOR INDEPENTE, INCIDENTE ȘI SECUNDARE

Propoziții independente: 1.01, 1.07, 1.20, 1.27, 2.13, 2.16, 3.11, 3.14, 3.25, 3.27, 3.40, 4.06.

Propoziții incidente: 1.03, 1.05, 2.03, 2.18, 2.25, 2.26, 3.01, 3.11, 3.12, 3.20, 3.24, 3.25, 3.27, 3.32, 3.33, 4.06.

Propoziția secundară subiectivă: 1.01, 1.02, 1.04, 1.06, 1.08, 1.09, 1.11, 1.13, 1.16, 1.18, 1.20, 1.22, 1.23, 1.25, 1.26, 1.27, 1.28, 2.02, 2.04, 2.06, 2.07, 2.12, 2.14, 2.15, 2.16, 2.17, 2.18, 2.20, 2.21, 2.22, 2.23, 2.24, 2.25, 2.26, 2.27, 2.28, 2.29, 3.01, 3.06, 3.07, 3.08, 3.09, 3.13, 3.14, 3.15, 3.16, 3.19, 3.21, 3.22, 3.23, 3.25, 3.26, 3.27, 3.28, 3.29, 3.30, 3.34, 3.36, 3.38, 3.39, 3.40, 4.02, 4.05, 4.06, 4.07, 4.08, 4.10, 4.11.

Propoziția secundară predicativă: 1.03, 1.18, 1.29, 2.05, 2.15, 2.18, 2.20, 2.22, 2.28, 2.29, 3.17, 3.20, 3.21, 3.23, 3.25, 3.32, 3.34, 4.05.

Propoziția predicativă suplimentară: 1.17, 3.12, 3.30, 3.34, 3.35

Propoziția secundară completivă directă: 1.03, 1.05, 1.06, 1.08, 1.09, 1.14, 1.15, 1.21, 1.22, 1.24, 1.25, 1.26, 1.27, 1.29, 2.02, 2.04, 2.05, 2.07, 2.08, 2.11, 2.12, 2.14, 2.16, 2.17, 2.18, 2.19, 2.20, 2.21, 2.24, 2.25, 2.28, 2.29, 2.30, 3.01, 3.03, 3.09, 3.10, 3.11, 3.12, 3.15, 3.16, 3.17, 3.19, 3.20, 3.22, 3.23, 3.24, 3.25, 3.26, 3.27, 3.28, 3.29, 3.30, 3.32, 3.33, 3.34, 3.35, 3.36, 3.37, 3.38, 3.39, 4.02, 4.03, 4.05, 4.08, 4.09, 4.11.

Propoziția secundară completivă indirectă:1.02, 1.07, 1.11, 1.13, 1.14, 1.15, 1.27, 1.30, 2.01, 2.04, 2.07, 2.11, 2.12, 2.15, 2.25, 2.27, 2.29, 3.03, 3.07, 3.08, 3.09, 3.13, 3.14, 3.18, 3.20, 3.22, 3.24, 3.25, 3.26, 3.27, 3.28, 3.29, 3.30, 3.31, 3.32, 3.40, 4.08, 4.09, 4.10, 4.11.

Propoziția secundară atributivă: 1.01, 1.07, 1.09, 1.13, 1.14, 1.19, 1.20, 1.21, 1.22, 1.23, 1.24, 1.26, 1.28, 1.29, 1.30, 2.01, 2.02, 2.05, 2.06, 2.08, 2.09, 2.10, 2.11, 2.12, 2.13, 2.15, 2.17, 2.18, 2.19, 2.20, 2.21, 2.22, 2.23, 2.24, 2.25, 2.26, 2.28, 2.29, 2.30, 3.01, 3.02, 3.03, 3.04, 3.05, 3.06, 3.07,3.08, 3.09, 3.10, 3.11, 3.12, 3.14, 3.16, 3.17, 3.18, 3.19, 3.21, 3.22,

Scanned with OKEN Scanner

3.23, 3.24, 3.25, 3.26, 3.27, 3.28, 3.29, 3.31, 3.32, 3.33, 3.34, 3.35, 3.39, 3.40, 4.01, 4.07, 4.08, 4.10, 4.11.

Propoziția atributivă apozițională: 3.01, 3.13, 3.25, 3.30, 3.34.

Propoziția circumstanțială de loc: 1.05, 2.18, 2.21, 3.02, 3.18.

Propoziția secundară circumstanțială de timp: 1.01, 1.06, 1.16, 1.24, 1.27, 1.29, 2.04, 2.09, 2.11, 2.12, 2.13, 2.14, 2.15, 2.17, 2.22, 2.29, 3.02, 3.03, 3.06, 3.07, 3.11, 3.12, 3.21, 3.22, 3.24, 3.25, 3.27, 3.33, 3.38, 4.10.

Propoziția secundară circumstanțială de mod propriu-zisă: 1.02, 1.03, 1.10, 1.18, 1.28, 2.03, 2.23, 2.25, 3.04, 4.04, 4.11.

Propoziția secundară circumstanțială de mod comparativă: 1.02, 1.21, 1.29, 2.14, 2.23, 2.25, 3.03, 3.10.

Propoziția secundară circumstanțială de mod comparativă condițională (ipotetică): 3.20.

Propoziția secundară circumstanțială de mod de măsură progresivă: 3.39.

Propoziția secundară circumstanțială de cauză: 1.03, 1.05, 1.11, 1.12, 1.14, 1.15, 1.16, 1.17, 1.18, 1.24, 1.25, 2.10, 2.11, 2.12, 2.13, 2.19, 2.24, 2.30, 3.01, 3.05, 3.06, 3.10, 3.11, 3.12, 3.21, 3.22, 3.23, 3.26, 3.32, 4.01, 4.09, 4.10.

Propoziția circumstanțială de scop (finală): 1.05, 1.16, 1.19, 1.27, 2.02, 2.11, 2.12, 2.20, 3.03, 3.04, 3.06, 3.07, 3.11, 3.15, 3.16, 3.17, 3.23, 3.24, 3.29, 3.33, 3.35, 3.36, 4.01, 4.02, 4.03, 4.06, 4.07.

Propoziția secundară circumstanțială condițională: 1.02, 1.03, 1.07, 1.14, 1.22, 2.11, 2.16, 2.24, 3.06, 3.12, 3.31, 3.32, 3.38, 4.02, 4.07, 4.10.

Propoziția secundară circumstanțială concesivă: 1.10, 1.20, 1.24, 1.25, 2.05, 2.12, 2.16, 2.19, 2.21, 2.25, 2.26, 2.28, 3.02, 3.04, 3.12, 3.15, 3.21, 3.23, 3.27, 3.35, 4.06.

Scanned with OKEN Scanner

Propoziția secundară circumstanțială consecutivă: 1.12, 1.19, 1.26, 1.27, 2.02, 2.04, 2.08, 2.09, 2.10, 2.21, 2.30, 3.01, 3.10, 3.13, 3.14, 3.27, 4.08, 4.11.

Propoziția secundară circumstanțială instrumentală: 3.10.

Propoziția secundară circumstanțială opozițională: 3.20, 3.26, 3.27.

Propoziția secundară circumstanțială cumulativă: 3.16.

Propoziția secundară circumstanțială de excepție: 3.15, 3.28, 3.33.

Scanned with OKEN Scanner

BIBLIOGRAFIA TEXTELOR

Agârbiceanu, Ion, *Arhanghelii*, Editura de stat pentru literatură şi artă, Bucureşti, 1956;

Bengescu Papadat, Hortensia, *Fecioarele despletite. Concert de muzică din Bach,* Editura pentru literatură, Bucureşti, 1966;

Blaga, Lucian, *Opere 9, Trilogia culturii,* Editura Minerva, Bucureşti, 1985;

Bogza, Geo, *Cartea Oltului*, Editura Minerva, Bucureşti, 1976;

Brătescu-Voineşti, Ioan Al, *Proză. Întuneric şi lumină. În lumea dreptăţii,* Editura de stat pentru literatură şi artă, Bucureşti, 1957;

Caragiale, Mateiu I., *Craii de Curtea-Veche,* Editura pentru literatură, Bucureşti, 1965;

Călinescu, George, *Bietul Ioanide,* Editura pentru literatură, Bucureşti, 1965;

Călinescu, George, *Enigma Otiliei*; Editura de stat pentru literatură şi artă, Bucureşti, 1959;

Coşbuc, George, *Versuri*, Editura pentru literatură, Bucureşti, 1961;

Creangă, Ion, *Opere,* I-II, Editura Minerva; Bucureşti, 1961;

Delavrancea-Ştefănescu B., *Scrieri alese,* I, Editura de stat pentru literatură şi artă, Bucureşti, 1958;

Eliade, Mircea, *Aspecte ale mitului,* Editura Univers, Bucureşti, 1978;

Eminescu, Mihai, *Poezii*, Editura de stat pentru literatură şi artă, Bucureşti, 1958;

Graur, Al., *Fondul principal al limbii române,* Editura Ştiinţifică, Bucureşti, 1957;

Petrescu, Camil, *Patul lui Procust,* Editura Facla, Timişoara, 1973;

Petrescu, Camil, *Un om între oameni,* II, Editura tineretului, Bucureşti, 1967;

Preda, Marin, *Cel mai iubit dintre pământeni*, I-III, ed. a II-a, Editura Cartea românească, Bucureşti, 1984;

Scanned with OKEN Scanner

CUPRINS

Prefață 3
Introducere în analiza gramaticală 5
Modele de analiză gramaticală (1.01 – 1.30) 20
Texte propuse pentru analiză gramaticală (2.01– 2.30) 59
Rezolvarea textelor propuse 63
Teste de fonetică, vocabular, morfologie şi sintaxă 109
Rezolvarea testelor de fonetică, vocabular, morfologie şi sintaxă 119
Subiecte date la concursurile de admitere în liceu şi universităţi 193
Indicele propoziţiilor independente, incidente şi secundare 231
Bibliografie selectivă 235

Scanned with OKEN Scanner

Pentru elevii ciclului gimnazial au apărut:

1. **LIMBA ROMÂNĂ – 111 modele şi teste rezolvate pentru concursurile de admitere**
   autor: Alexandru Metea

2. **Probleme de matematică pentru clasele V –VIII**
   autori: Ion Petrică, Ştefan Cornel

3. **Informatica în 27 de lecţii** (manual pentru clasele V – VI)
   autor: Ion Diamandi

4. **QBASIC** (manual pentru gimnaziu)
   autor: Marinel Şerban

Vor apărea (15 august 1998):

1. **Matematică – manual pentru clasa a VI-a**
   autori: Ion Petrică, Victor Bălşeanu, Iaroslav Chebici

Manualul este însoţit de:

1′. **Aşa vă place geometria?** (Caiet de muncă independentă pentru elevi)

1″. **Ghid metodic pentru profesori**

2. **Culegere de probleme pentru clasele V – VI**

3. **Educaţie muzicală – manual pentru clasa a VI-a**
   autori: Aurelia Iacob, Vasile Vasile

Scanned with OKEN Scanner

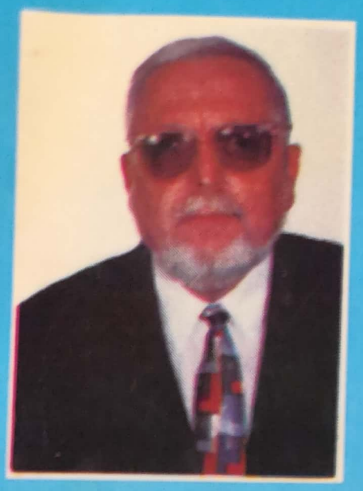

Autorul s-a născut la 27 octombrie 1940, în Timişoara. A absolvit Facultatea de Filologie a Universităţii din Timişoara, promoţia 1962.

Este doctor în filologie din 1979, cu o dizertaţie despre sursele populare ale limbii artistice a lui M. Eminescu şi I. Creangă.

Este conferenţiar la disciplina *Limba română contemporană* şi şeful Catedrei de Limba română de la Facultatea de Litere, Filozofie şi Istorie a Universităţii de Vest din Timişoara.

Preocupările sale privind studiul sincronic al structurii gramaticale a limbii române s-au concretizat în următoarele volume:

- *Analize gramaticale*, Editura Facla, Timişoara, 1974;
- *Modele şi teste rezolvate de analiză gramaticală*, Editura Petrion, Bucureşti, 1992;
- *Limba română pentru elevi*, Editura Helicon, Timişoara, 1993;
- *Compendiu de limba română*, Editura Helicon, Timişoara, 1995;
- *Limba română de la a la z*, Editura Helicon, Timişoara, 1998.

EDITURA PETRION
Tel.: 6372334; 3103407
Fax: 3124525

ISBN 973-9116-30-2

Scanned with OKEN Scanner